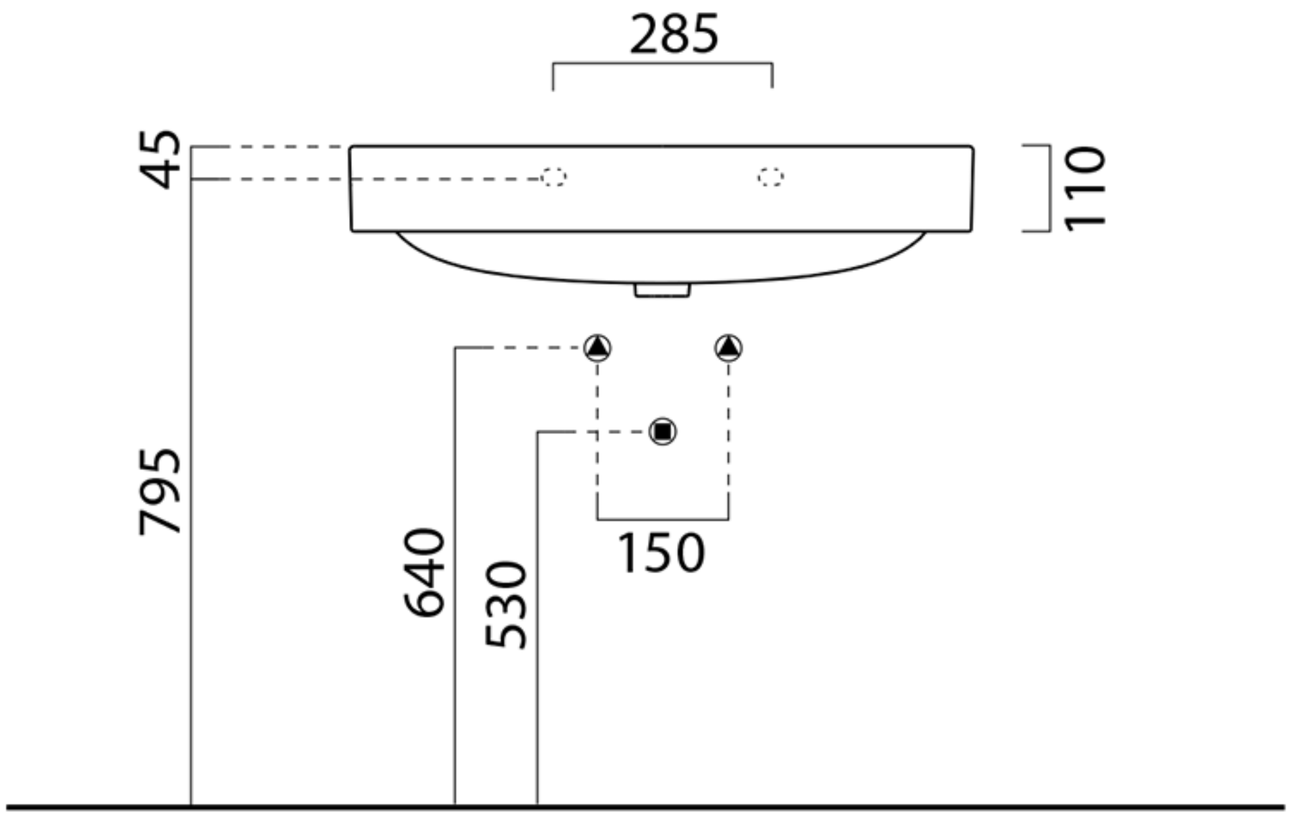
285
45
110
795
640
530
150

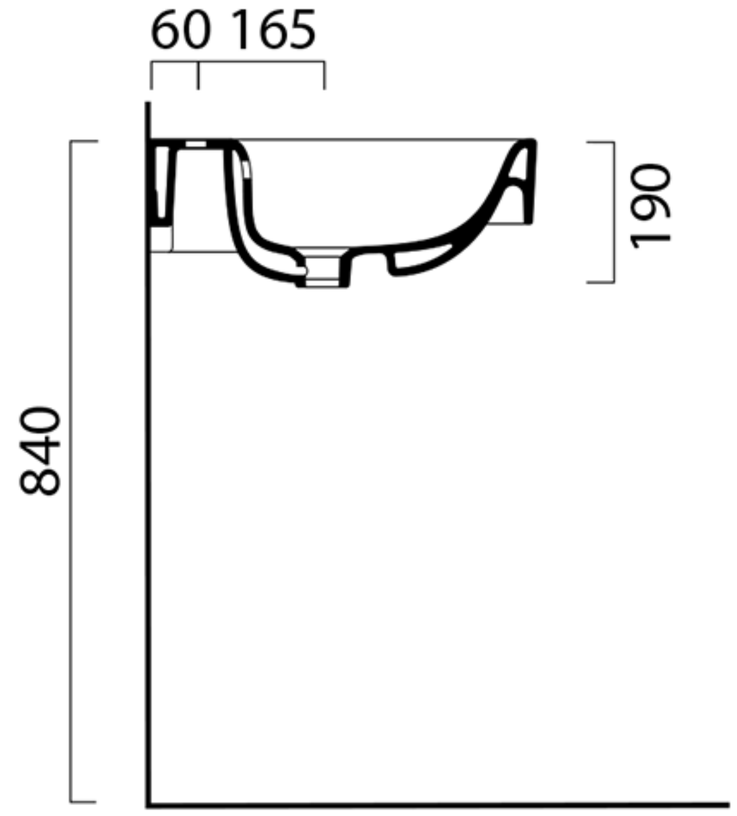
60 165
190
840

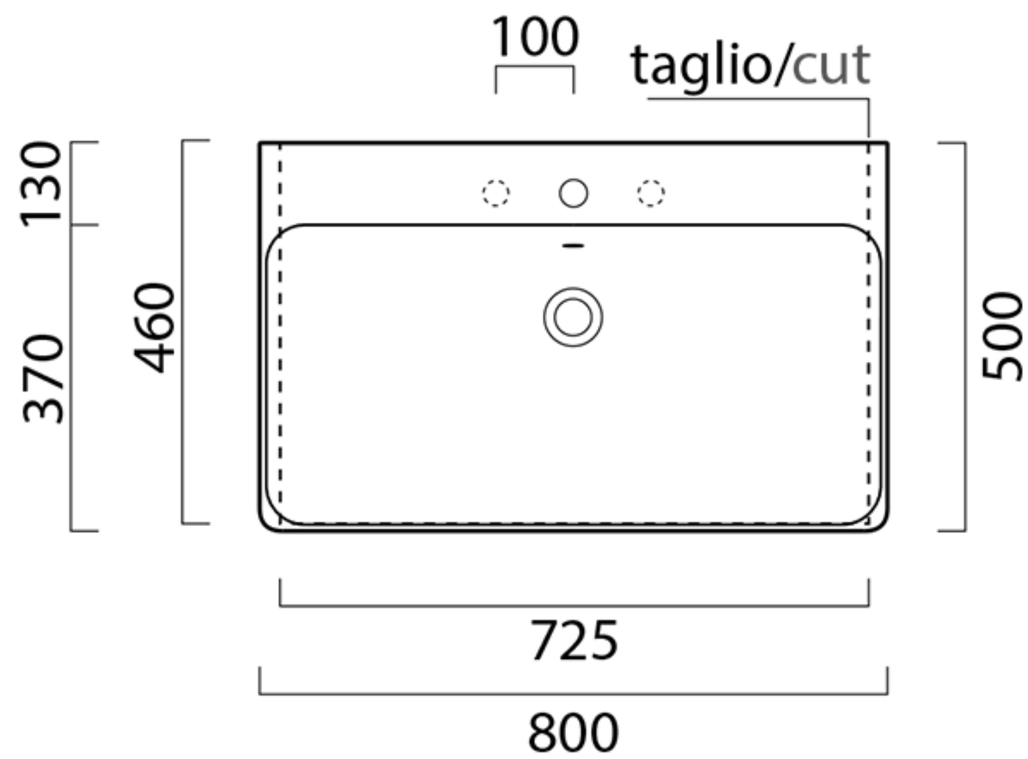
100
taglio/cut
130
370
460
500
725
800