Villeroy & Boch
1748

Subway 3.0 BTW

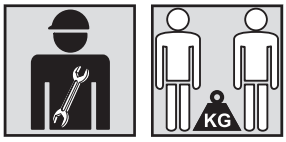

DE Montageanleitung	AR بيكرتل ليلد	HU Szerelési útmutató	PT Instruções de montagem
EN Installation instructions	BG Ръководство за монтаж	ID Petunjuk pemasangan	RO Manual de montaj
ES Instrucciones de montaje	CS Návod k montáži	JA 取付説明書	SK Návod na montáž
FR Instructions de montage	DA Monteringsvejledning	KO 설치 가이드	SL Navodila za montažo
IT Istruzioni per il montaggio	EE Paigaldusjuhend	LT Montavimo instrukcija	SV Monteringsanvisning
NL Montagehandleiding	EL Οδηγίες τοποθέτησης	LV Montāžas instrukcija	TH คู่มือการติดตั้ง
RU Инструкция по монтажу	FI Asennusohje	NO Monteringsanvisning	TR Montaj kılavuzu
ZH 安装说明	HR Uputa za montažu	PL Instrukcji montażu	UK Інструкція з монтажу

M.VILLEROY-BOCH.COM

Villeroy & Boch
1748

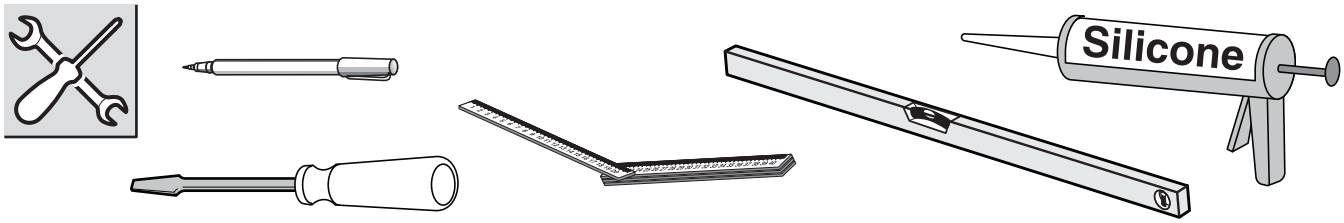

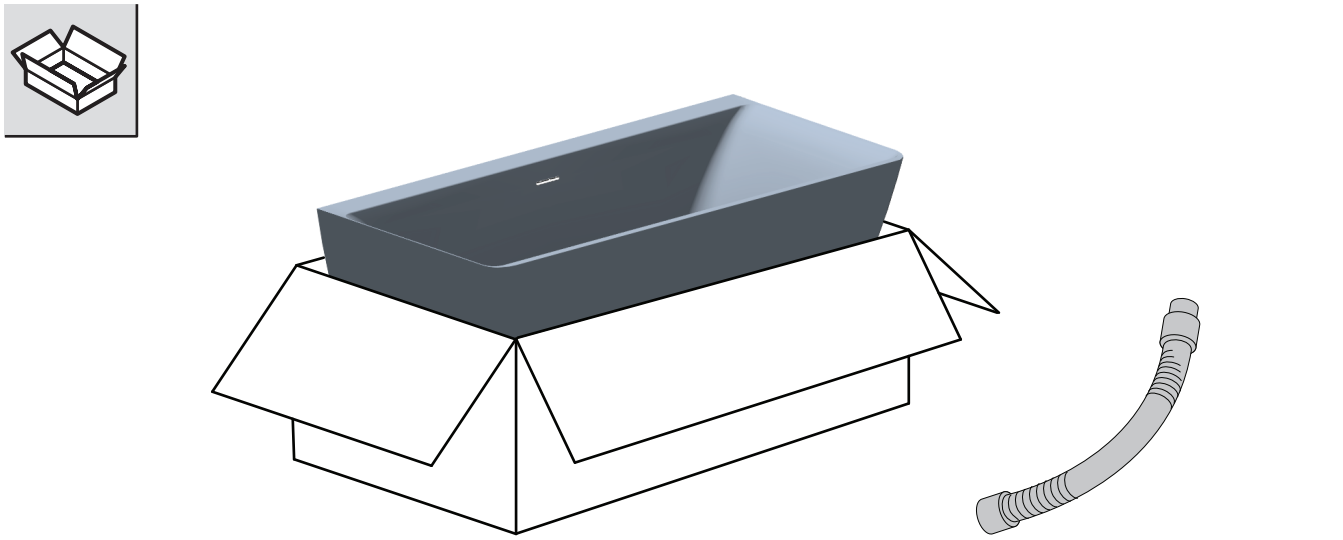

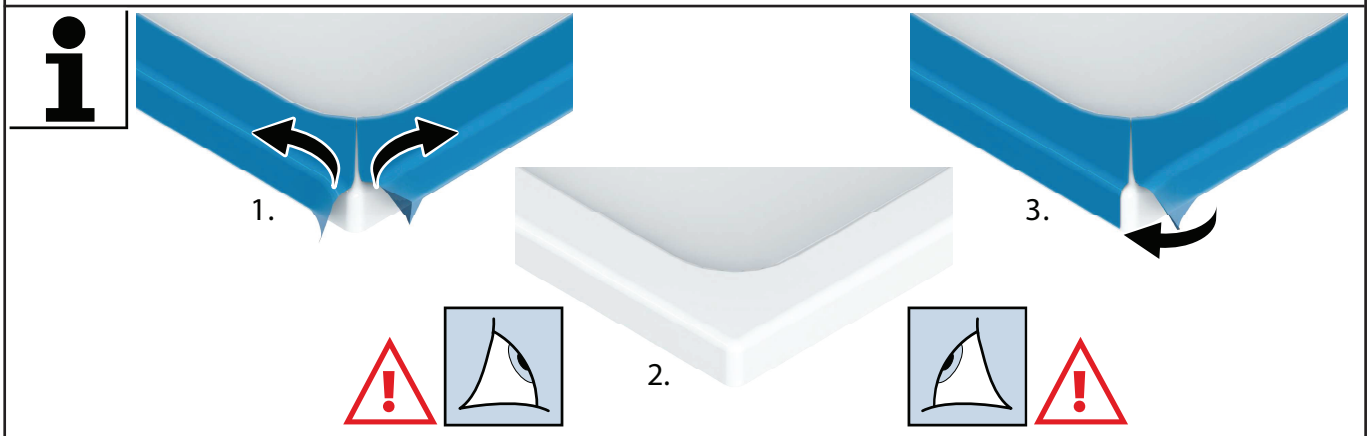

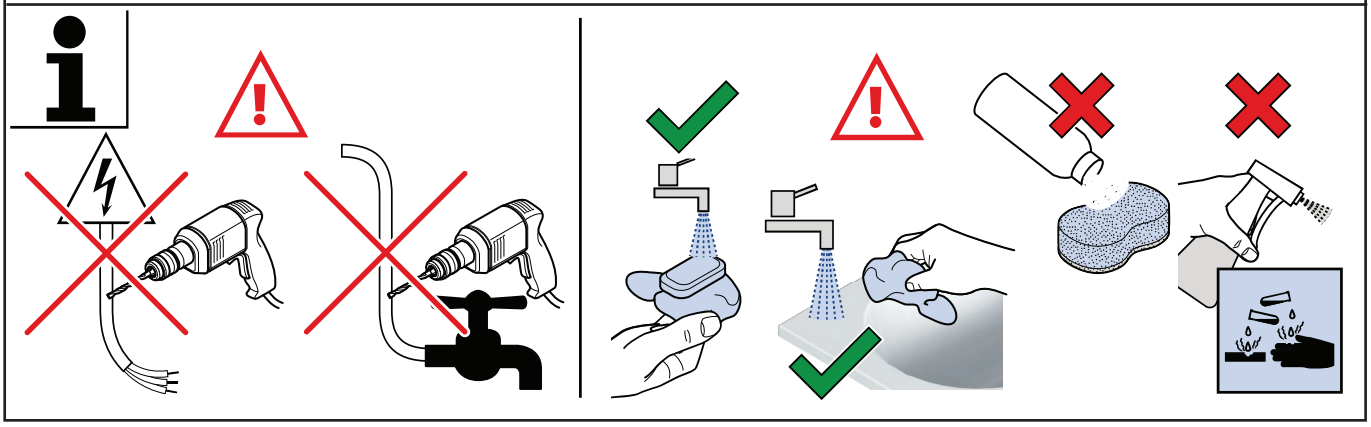

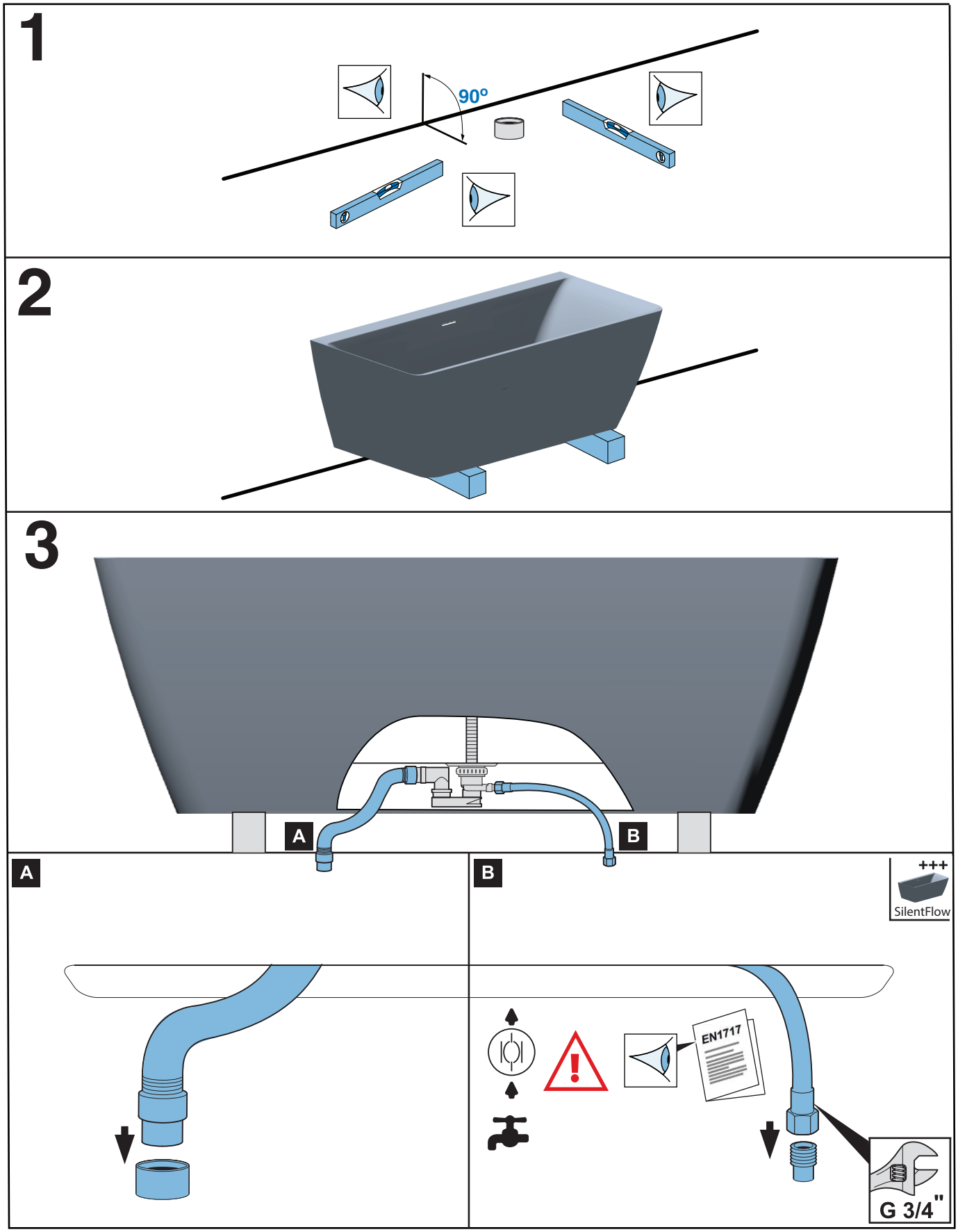
1
90°
2
3
A
B
A
B
+++
SilentFlow
EN1717
G 3/4"

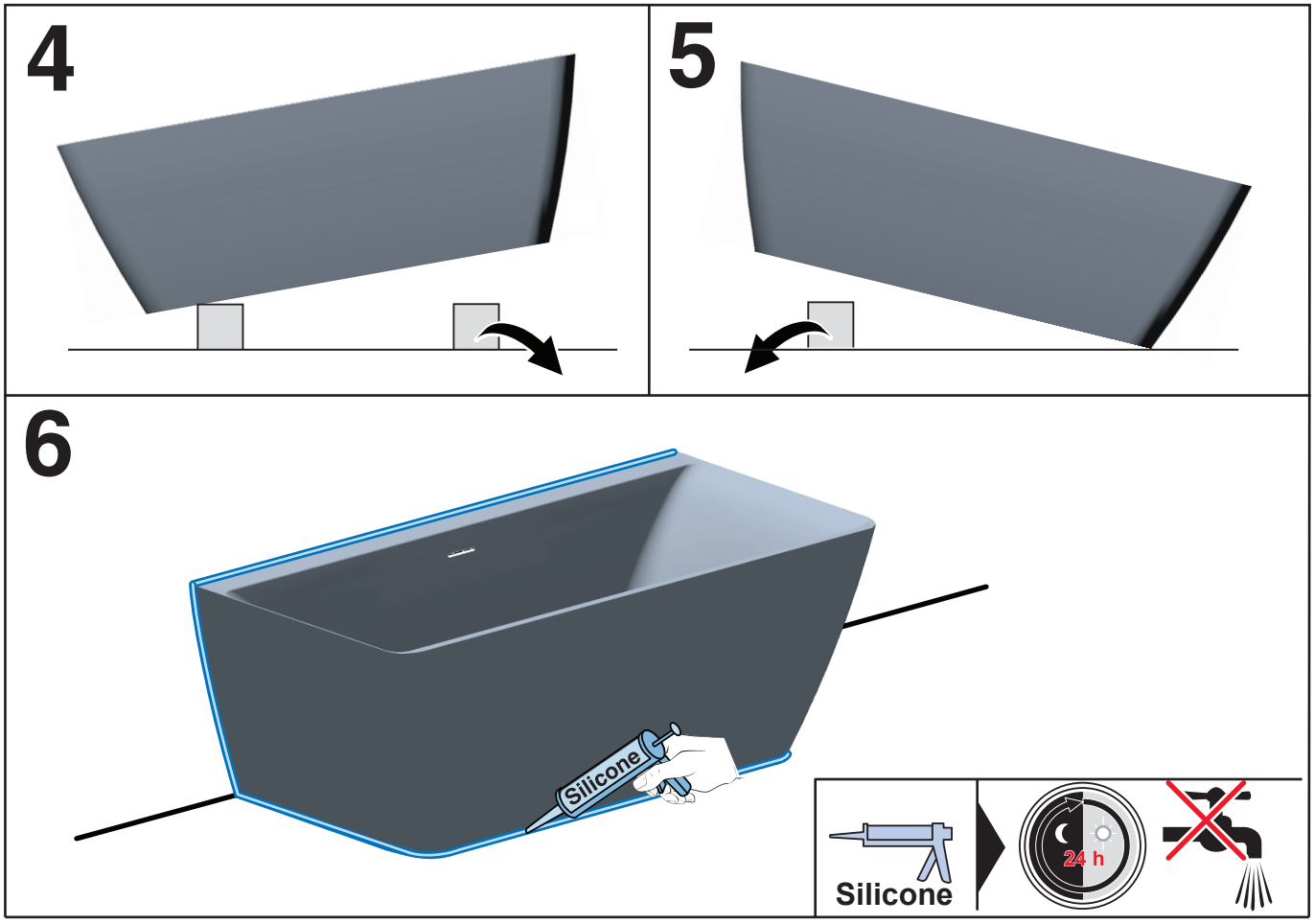

VILLEROY & BOCH

GERMANY

Villeroy & Boch AG
Bathroom and Wellness Division
Headquarters
66693 Mettlach
Germany

Tel: +49 (0) 68 64 / 81 0
Fax: +49 (0) 68 64 / 81 1484

// 2024
Shades and dimensions subject to the usual tolerances. We reserve the right to make technical modifications to the range and alter colours.

Villeroy & Boch
1748

Silent Flow

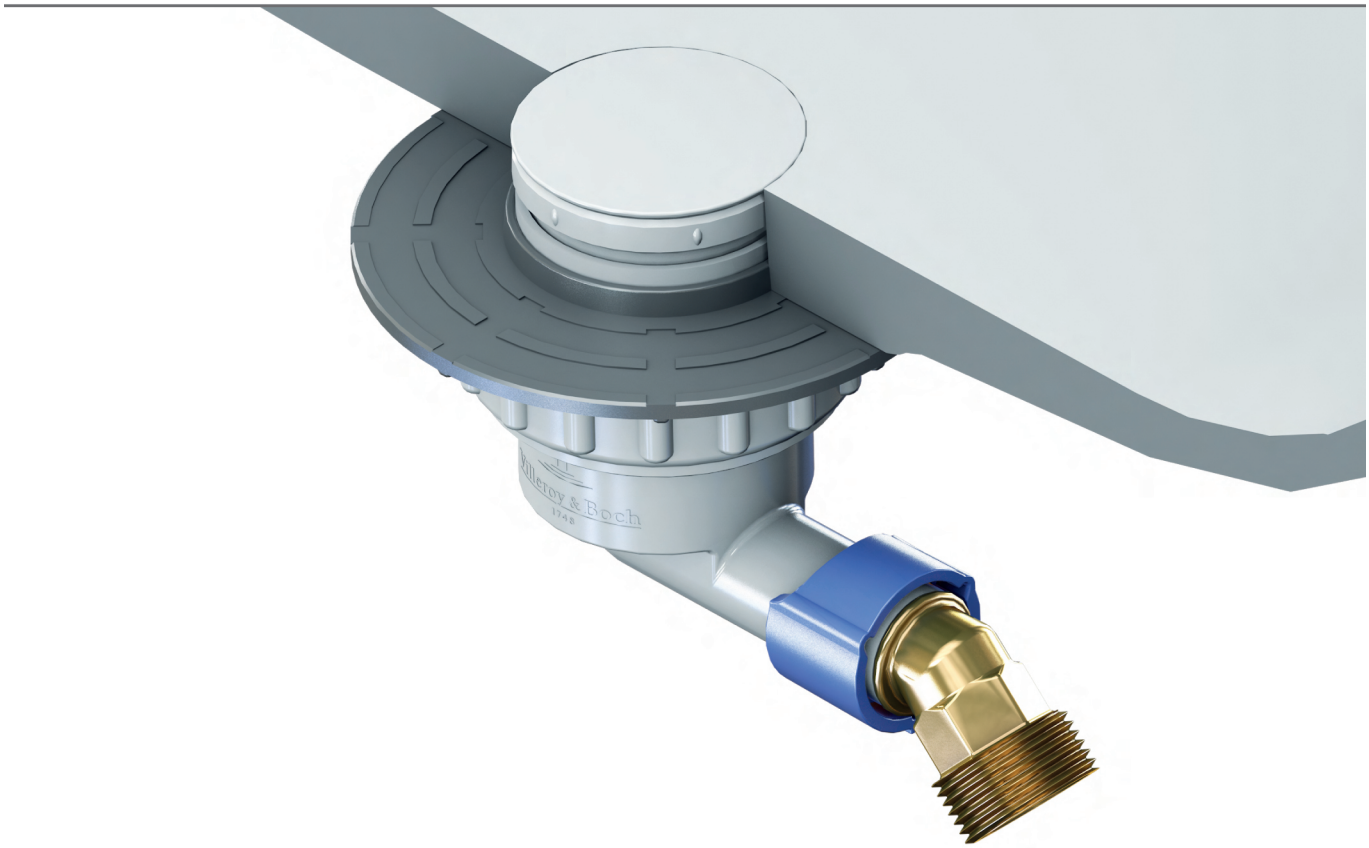

- DE Montageanleitung
- EN Installation instructions
- ES Instrucciones de montaje
- FR Instructions de montage
- IT Istruzioni per il montaggio
- NL Montagehandleiding
- RU Инструкция по монтажу
- ZH 安装说明
- AR بيكرتـل ليدل
- BG Ръководство за монтаж
- CS Návod k montáži
- DA Monteringsvejledning
- ET Paigaldusjuhend
- EL Οδηγίες τοποθέτησης
- FI Asennusohje
- HR Uputa za montažu
- HU Szerelési útmutató
- ID Petunjuk pemasangan
- JA 取付説明書
- KO 설치 가이드
- LT Montavimo instrukcija
- LV Montāžas instrukcija
- NO Monteringsanvisning
- PL Instrukcja montażu
- PT Instruções de montagem
- RO Manual de montaj
- SK Návod na montáž
- SL Navodila za montažo
- SV Monteringsanvisning
- TH คู่มือการติดตั้ง
- TR Montaj kılavuzu
- UK Інструкція з монтажу

M.VILLEROY-BOCH.COM

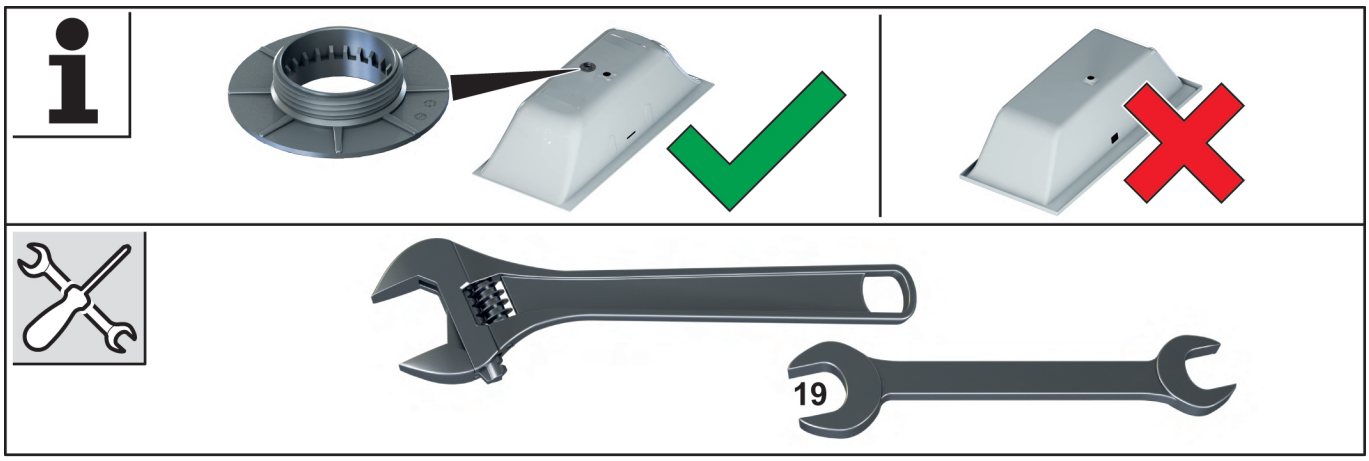
19

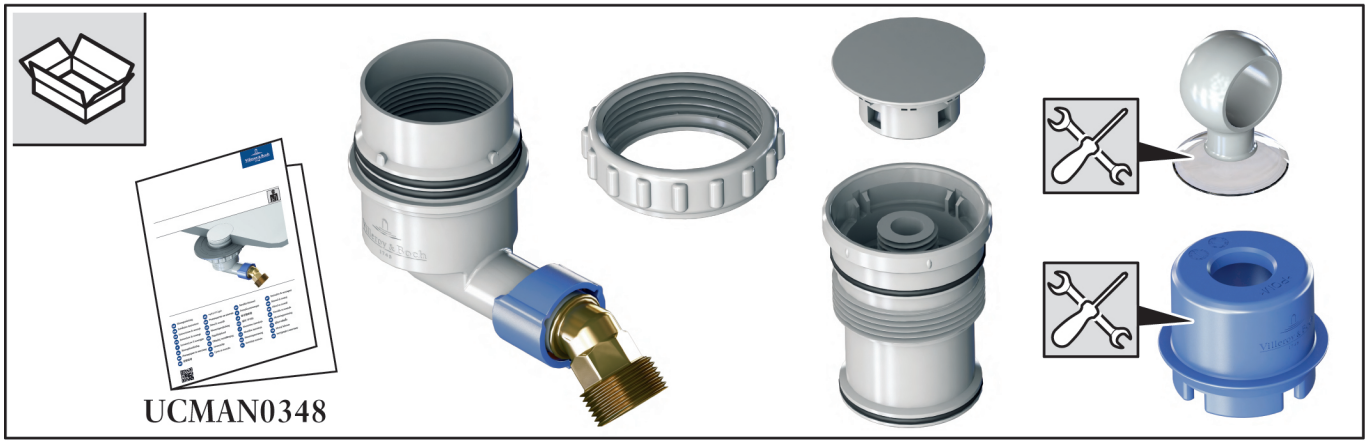
UCMAN0348

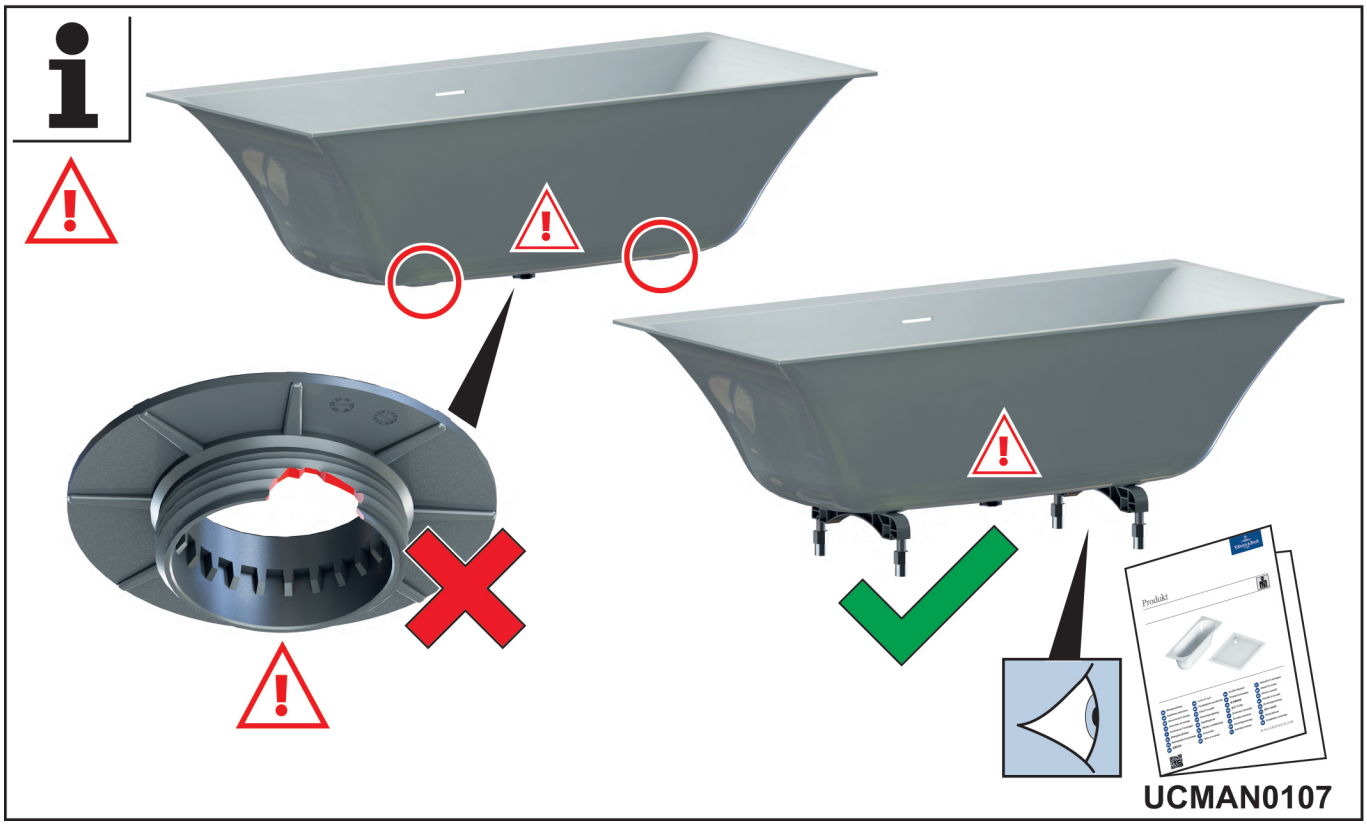
UCMAN0107

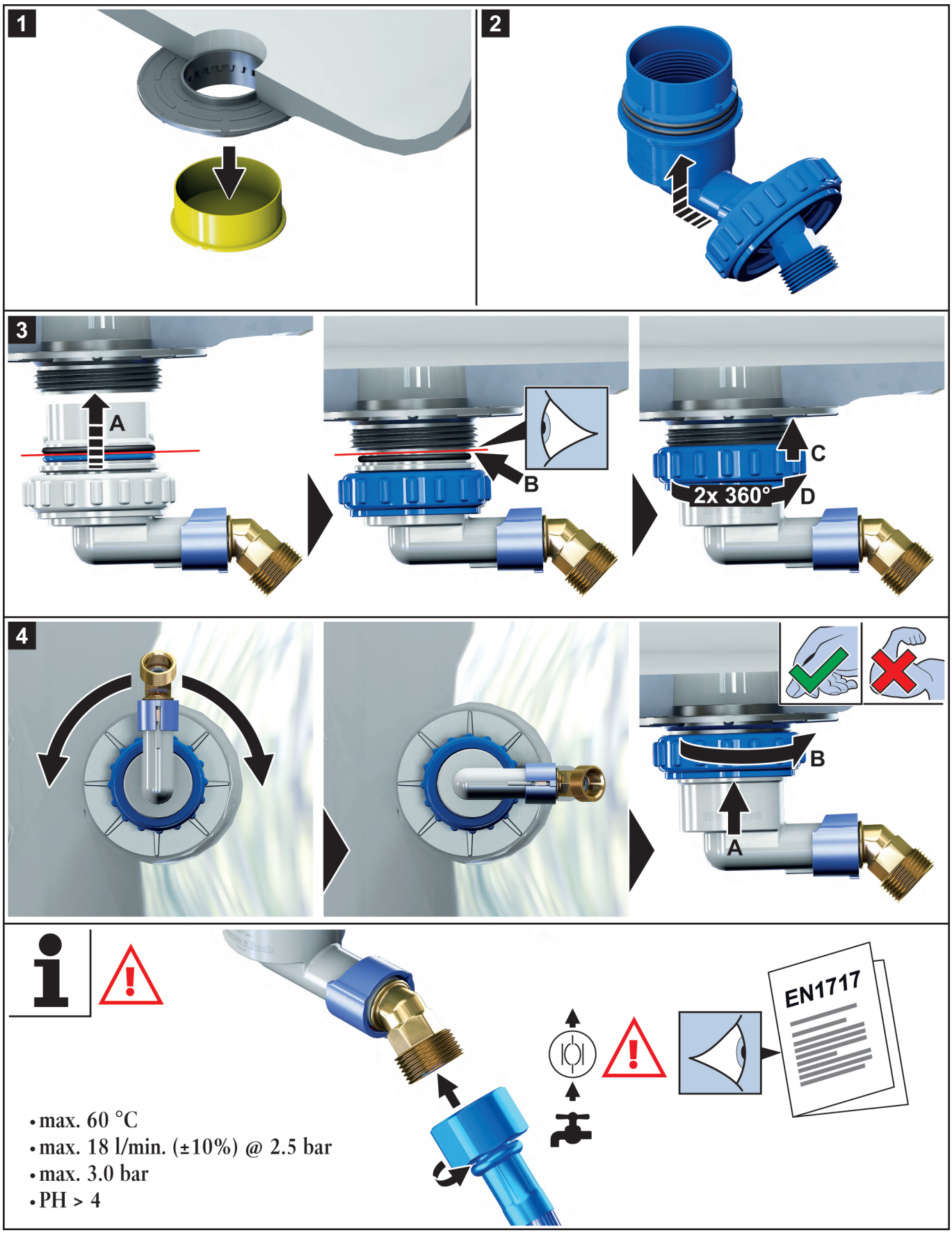
1
2
3
A
B
C
2x 360°
D
4
B
A
EN1717
• max. 60 °C
• max. 18 l/min. (±10%) @ 2.5 bar
• max. 3.0 bar
• PH > 4

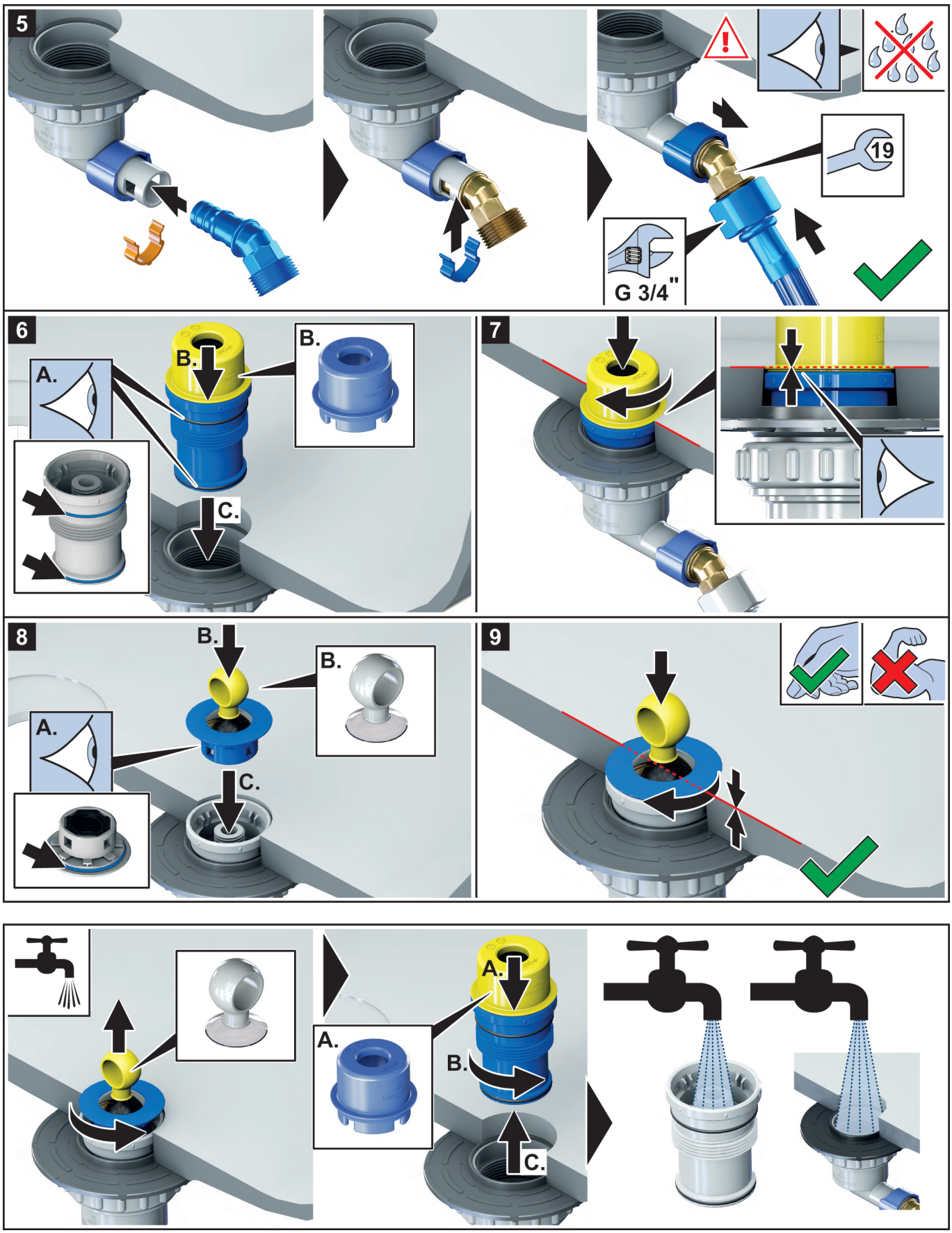
5
19
G 3/4"
6
A.
B.
B.
C.
7
8
A.
B.
B.
C.
9
A.
A.
B.
C.

Villeroy & Boch
1748

Subway 3.0 Waste Overflow

DE	Montageanleitung	AR	بيكرتل ليلد	HU	Szerelési útmutató	PT	Instruções de montagem
EN	Installation instructions	BG	Ръководство за монтаж	ID	Petunjuk pemasangan	RO	Manual de montaj
ES	Instrucciones de montaje	CS	Návod k montáži	JA	取付説明書	SK	Návod na montáž
FR	Instructions de montage	DA	Monteringsvejledning	KO	설치 가이드	SL	Navodila za montažo
IT	Istruzioni per il montaggio	ET	Paigaldusjuhend	LT	Montavimo instrukcija	SV	Monteringsanvisning
NL	Montagehandleiding	EL	Οδηγίες τοποθέτησης	LV	Montāžas instrukcija	TH	คู่มือการติดตั้ง
RU	Инструкция по монтажу	FI	Asennusohje	NO	Monteringsanvisning	TR	Montaj kılavuzu
ZH	安装说明	HR	Uputa za montažu	PL	Instrukcja montażu	UK	Інструкція з монтажу

M.VILLEROY-BOCH.COM

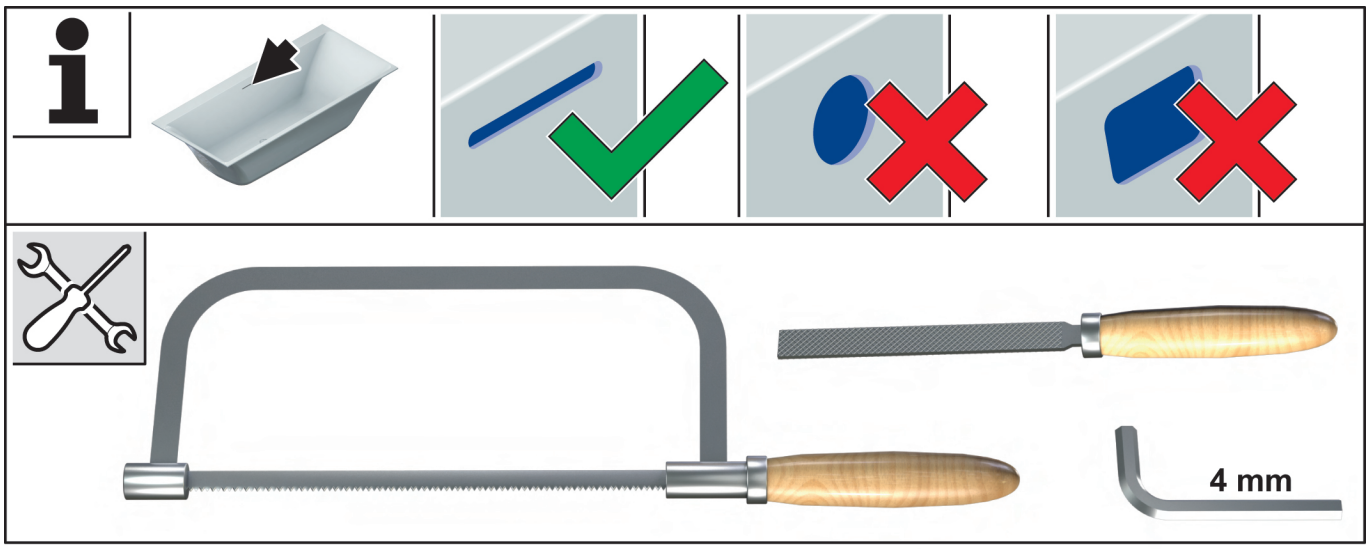
4 mm

Subway 3.0 Waste Overflow
UCMAN0347

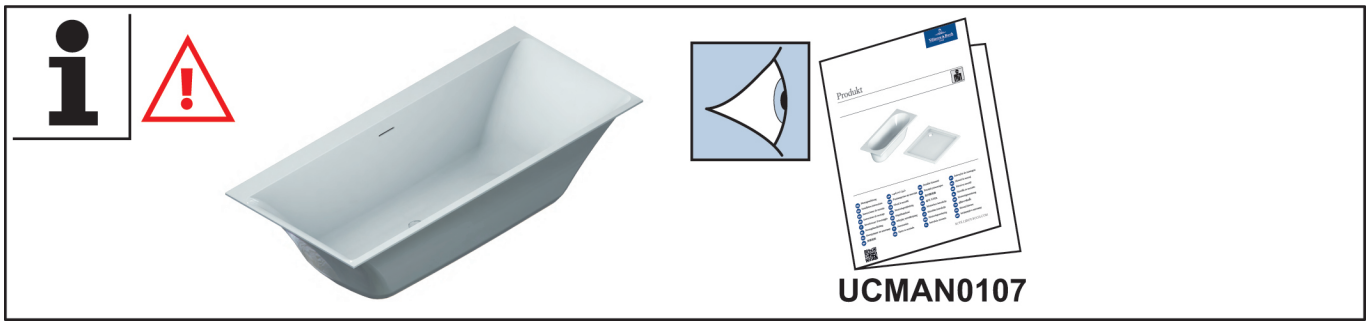
Produkt
UCMAN0107

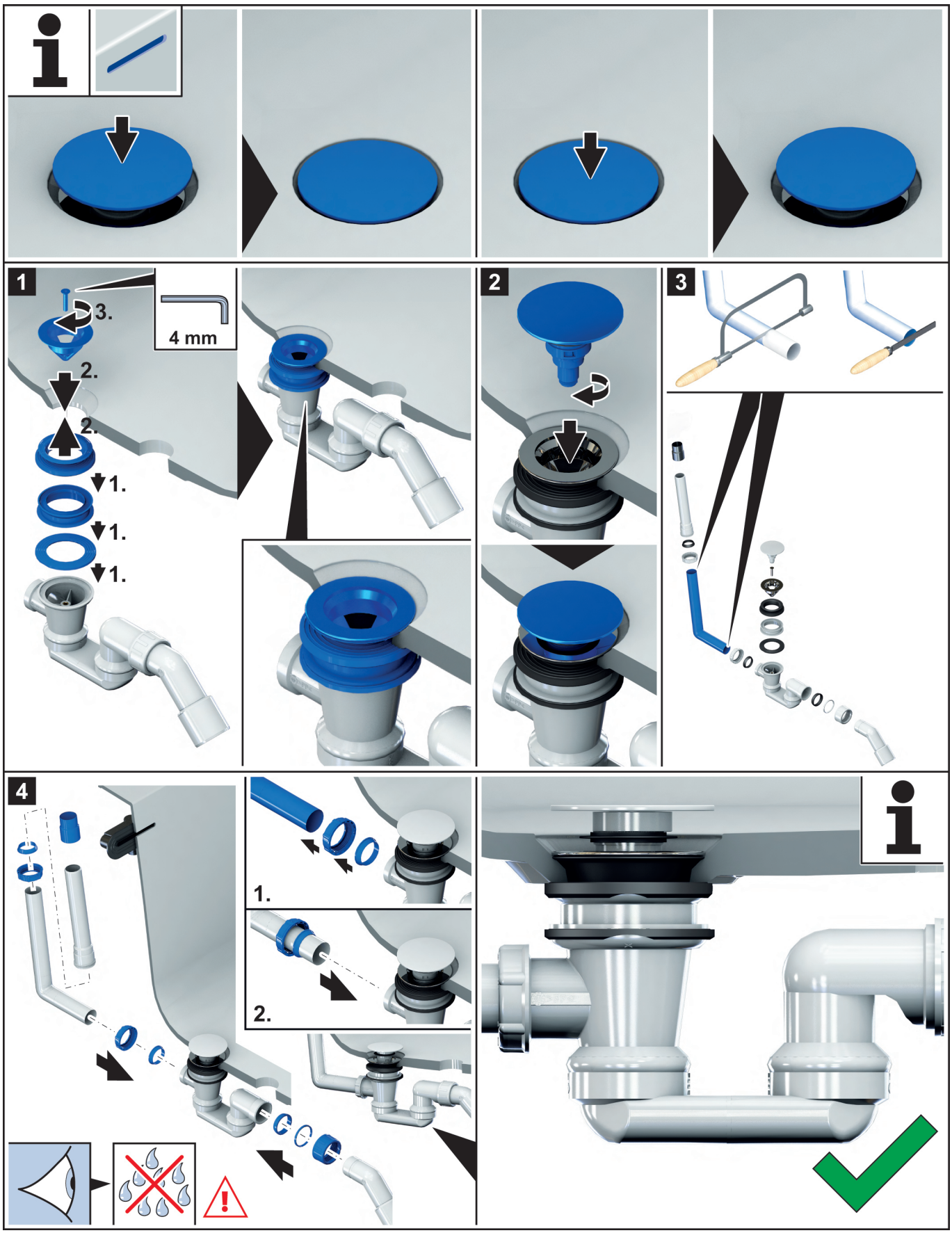
1
3.
4 mm
2.
2.
1.
1.
1.
2
3
4
1.
2.

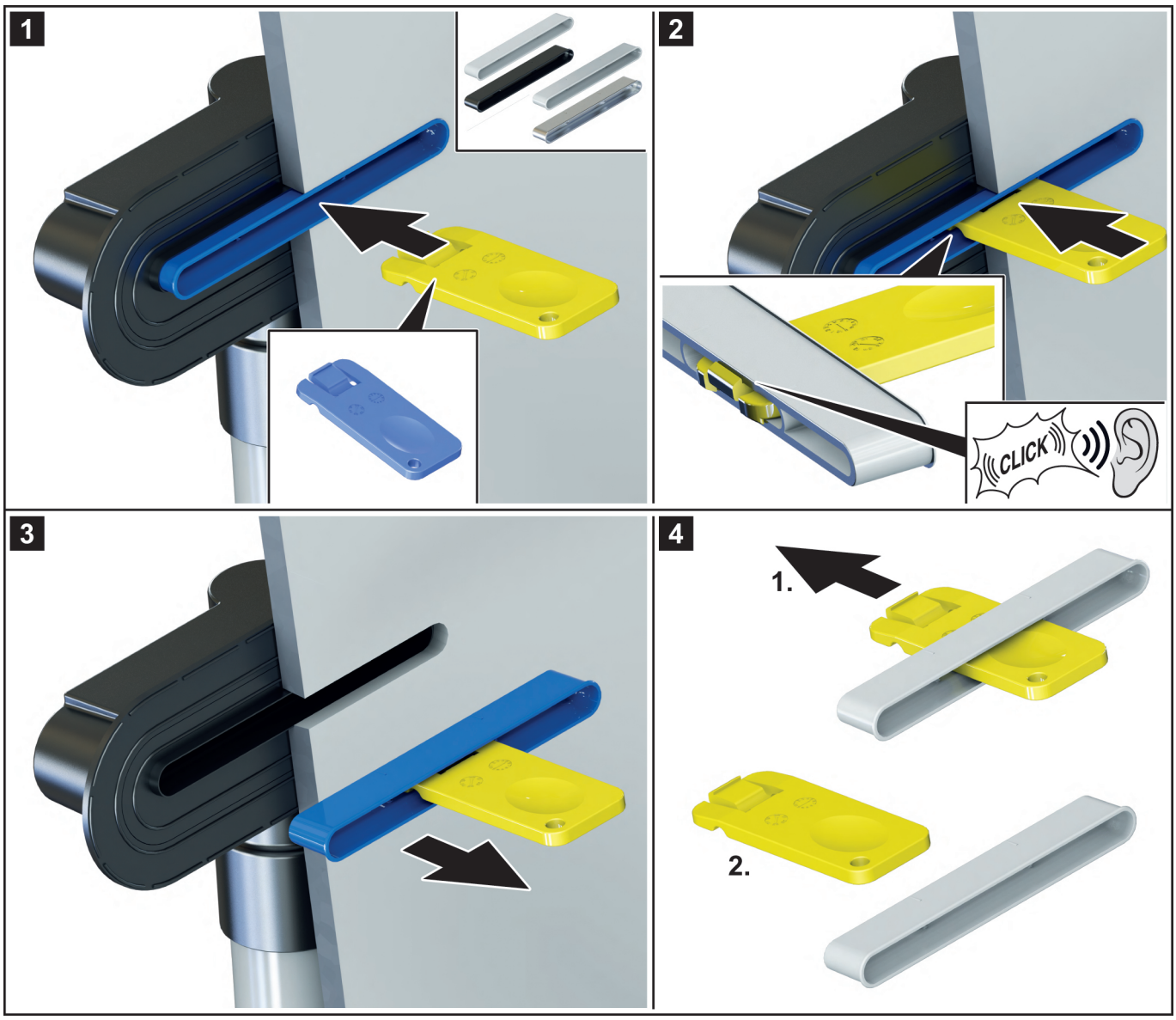
1
2
CLICK
3
4
1.
2.