resideo

Braukmann
D03

Installation instructions | Einbauanleitung | Instructions d'installation | Руководство по установке
Istruzioni di montaggio | Installatievoorschrift | Instrucciones de instalación

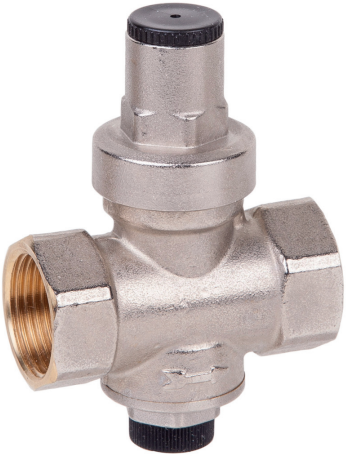

Pressure Reducing Valve

Druckminderer

Décompresseur

Редукционный клапан

Valvole di riduzione della pressione

Drukreduceerklep

Válvula reductora de presión

R32346825-001 Rev.A

1 Safety Guidelines

1. Follow the installation instructions.
2. Use the appliance
   - according to its intended use
   - in good condition
   - with due regard to safety and risk of danger.
3. Note that the appliance is exclusively for use in the applications detailed in these installation instructions (see 2 Technical Data). Any other use will not be considered to comply with requirements and would invalidate the warranty.
4. Please take note that any assembly, commissioning, servicing and adjustment work may only be carried out by authorized persons.
5. Immediately rectify any malfunctions which may influence safety.

2 Technical Data

Media	
Medium:	Drinking water
Connections/Sizes	
Connection sizes:	$^1/_2$", $^3/_4$"
Nominal sizes:	DN15, DN20
Pressure values	
Max. inlet pressure:	10 bar
Outlet pressure:	1.5 - 6 bar
Min. pressure drop:	1 bar
Operating temperatures	
Max. operating temperature medium accord. to EN 1567:	40 °C

3 Options

For Options visit homecomfort.resideo.com/europe

4 Assembly

4.1 Installation Guidelines

- Horizontal and vertical installation position possible
- Install shut-off valves
- The installation location should be protected against frost and be easily accessible
  - Pressure gauge can be read off easily
  - Simplified maintenance and cleaning
- To guarantee perfect functioning, a filter must be inserted ahead of the pressure reducing valve
- Provide a straight section of pipework of at least five times the nominal valve size after the pressure reducing valve (in accordance with EN 806-2)

4.2 Assembly instructions

1. Thoroughly flush pipework
2. Install pressure reducing valve
   - Note flow direction
   - Install without tension or bending stresses
3. Set outlet pressure

5 Start-up

5.1 Setting outlet pressure

Set outlet pressure min. 1 bar under inlet pressure

1. Close shut-off valve on inlet
2. Release pressure on outlet side (e.g. through water tap)
3. Fit manometer
4. Close shut off valve on outlet
5. Unscrew the knurled nut from the spring hood.
6. Remove the adjustment screw using a screwdriver.
7. Slowly open shut-off valve on inlet
8. Tighten the adjustment screw with the screwdriver until the manometer displays the required value.
9. Screw the knurled nut back on to the spring hood.
10. Slowly open shut-off valve on outlet

6 Maintenance

In order to comply with EN 806-5, water fixtures must be inspected and serviced on an annual basis.
As all maintenance work must be carried out by an installation company, it is recommended that a servicing contract should be taken out.

7 Disposal

Observe the local requirements regarding correct waste recycling/disposal!

1 Sicherheitshinweise

1. Beachten Sie die Einbauanleitung.
2. Benutzen Sie das Gerät
   - bestimmungsgemäß
   - in einwandfreiem Zustand
   - sicherheits- und gefahrenbewusst.
3. Beachten Sie, dass das Gerät ausschließlich für den in dieser Einbauanleitung genannten Verwendungsbereich bestimmt ist (siehe 2 Technische Daten). Eine andere oder darüber hinausgehende Benutzung gilt als nicht bestimmungsgemäß.
4. Beachten Sie, dass alle Montage-, Inbetriebnahme, Wartungs- und Justagearbeiten nur durch autorisierte Fachkräfte ausgeführt werden dürfen.
5. Lassen Sie Störungen, welche die Sicherheit beeinträchtigen können, sofort beseitigen.

2 Technische Daten

Medien	
Medium:	Trinkwasser
Anschlüsse/Größen	
Anschlussgrößen:	$^1/_2$", $^3/_4$"
Nennweiten:	DN15, DN20
Druckwerte	
Max. Eingangsdruck:	10 bar
Hinterdruck:	1,5 - 6 bar
Mindestdruckgefälle:	1 bar
Betriebstemperaturen	
Max. Betriebstemperatur des Mediums gemäß DIN EN 1567:	40 °C

3 Produktvarianten

Produktvarianten finden Sie unter homecomfort.resideo.com/europe

4 Montage

4.1 Einbauhinweise

- Horizontale und vertikale Einbaulage möglich
- Absperrarmaturen vorsehen
- Der Einbauort muss frostsicher und gut zugänglich sein
  - Manometer gut beobachtbar
  - Vereinfacht Inspektion und Instandhaltung
- Um eine einwandfreie Funktion zu gewährleisten, muss vor dem Druckminderer ein Filter eingesetzt werden
- Beruhigungsstrecke von 5xDN hinter Druckminderer vorsehen (Entsprechend DIN EN 806-2)

4.2 Montageanleitung

1. Rohrleitung gut durchspülen
2. Druckminderer einbauen
   - Durchflussrichtung beachten
   - Spannungs- und biegemomentfrei einbauen
3. Hinterdruck einstellen

5 Inbetriebnahme

5.1 Hinterdruck einstellen

Ausgangsdruck min. 1 bar unter Eingangsdruck einstellen

1. Absperrarmatur eingangsseitig schließen
2. Ausgangsseite druckentlasten (z.B. durch Wasser ablassen)
3. Manometer montieren
4. Absperrarmatur ausgangsseitig schließen
5. Rändelmutter von Federhaube abschrauben
6. Verstellschraube mit Schraubendreher herausdrehen
7. Absperrarmatur eingangsseitig langsam öffnen.
8. Verstellschraube mit Schraubendreher eindrehen, bis Manometer den gewünschten Wert anzeigt
9. Rändelmutter wieder auf Federhaube schrauben
10. Absperrarmatur ausgangsseitig langsam öffnen.

6 Instandhaltung

Nach DIN EN 806-5 sind Wasserarmaturen jährlich zu prüfen und instandzuhalten.
Instandhaltungsarbeiten müssen durch ein Installationsunternehmen durchgeführt werden, es wird empfohlen einen Instandhaltungsvertrag mit einem Installationsunternehmen abzuschließen.

7 Entsorgung

Die örtlichen Vorschriften zur korrekten Abfallverwertung/-entsorgung beachten!

1 Règles de sécurité

1. Suivez les instructions d'installation.
2. Utilisez le dispositif
   - Conformément à l'usage auquel il est destiné
   - Dans un bon état
   - En tenant dûment compte de la sécurité et des risques.
3. Notez que le dispositif est exclusivement réservé à une utilisation dans les applications décrites en détails dans les présentes instructions d'installation (Voir 2 Caractéristiques techniques). Toute autre utilisation sera considérée comme non conforme aux exigences et entraînera une annulation de la garantie.
4. Notez que seules les personnes autorisées sont habilitées à effectuer les travaux d'assemblage, de mise en service, de maintenance et de réglage.
5. Éliminez immédiatement tout dysfonctionnement susceptible d'entraver la sécurité.

2 Caractéristiques techniques

Fluides	
Milieu:	Eau potable
Raccords/tailles	
Tailles des raccords:	$^1/_2$", $^3/_4$"
Diamètre nominal:	DN15, DN20
Valeurs de pression	
Pression amont max.:	10 bar
Pression aval:	1,5 - 6 bar
Min. la chute de pression:	1 bar
Températures de fonctionnement	
Température de fonctionnement max. du fluide conforme à la norme EN 1567:	40 °C

3 Options

Pour les options, visitez homecomfort.resideo.com/europe

4 Assemblage

4.1 Consignes d'installation

- Il est possible d'effectuer l'installation en position horizontale et verticale
- Installez des vannes d'arrêt
- Le lieu d'installation doit être protégé contre le gel et être facilement accessible
  - Lecture facile du manomètre
  - Maintenance et nettoyage simplifiés
- Pour garantir un fonctionnement parfait, un filtre doit être inséré devant le détendeur
- Prévoir longueur droite de 5xDN derrière le disconnecteur

4.2 Instructions d'assemblage

1. Purgez entièrement la tuyauterie
2. Installez le réducteur de pression
   - Notez le sens du débit
   - Effectuez l'installation sans tension ni contraintes de flexion
3. Définissez la pression aval

5 Démarrage

5.1 Réglage de la pression de sortie

Régler la pression de sortie au moins 1 bar en dessous de la pression d'entrée

1. Fermer la vanne d'isolement côté entrée et sortie
2. Relâcher la pression côté entrée (p. ex. par le robinet à eau)
3. Installer le manomètre
4. Fermer le robinet d'arrêt à la sortie
5. Dévisser l'écrou moleté de la coiffe de ressort
6. Sortir la vis de réglage à l'aide d'un tournevis
7. Ouvrir lentement la vanne d'arrêt à l'entrée
8. Rentrer la vis de réglage à l'aide d'un tournevis jusqu'à ce que le manomètre affiche la valeur souhaitée
9. Revisser l'écrou moleté sur la coiffe de ressort
10. Ouvrir lentement la vanne d'arrêt à la sortie

6 Maintenance

Conformément à EN 806-5 les sraccords d'eau doivent être inspectées et entretenues une fois par an.
Les travaux de maintenance doivent être réalisés par une société d'installation, nous recommandons de signer un contrat de maintenance planifiée avec une société d'installation.

7 Mise au rebut

Observez les exigences locales en matière de recyclage / d'élimination conforme des déchets !

1 Указания по безопасности

1. Следуйте инструкциям по установке.
2. Пользуйтесь устройством:
   - в соответствии с его предназначением;
   - в исправном состоянии;
   - в соответствии с требованиями безопасности и возможной опасности.
3. Использовать исключительно и точно в соответствии с данной инструкцией (2 Технические характеристики). Любое иное использование считается не соответствующим требованиям и является основанием для прекращения гарантии.
4. Имейте в виду, что все работы по монтажу, вводу в эксплуатацию, обслуживанию и настройке должны производиться только квалифицированным персоналом.
5. Немедленно устраняйте любую неисправность, которая угрожает безопасности.

2 Технические характеристики

Среды	
Среда:	Питьевая вода
Соединения/размеры	
Подсоединительные размеры:	1 /2", 3/4"
Номинальные размеры:	DN15, DN20
Значения давления	
Макс. входное давление:	10 бар
Давление на выходе:	1,5–6 бар
Мин. падение давления:	1 бар
Рабочие температуры	
Макс. рабочая температура, среда (EN 1567):	40 °C

3 Варианты поставки

Для Варианты части посетите homecomfort.resideo.com/europe

4 Сборка

4.1 Руководство по установке

- Возможно горизонтальное или вертикальное положение монтажа.
- Установите запорные клапаны.
- Место установки должно быть защищено от мороза и легко доступно
  - Манометр должен быть хорошо доступен для наблюдения.
  - Простые обслуживание и очистка.
- Чтобы гарантировать безупречную работу, фильтр должен быть установлен перед редукционным клапаном.
- Установите за редукционным клапаном прямой отрезок трубопровода с диметром, как минимум в пять раз больше номинального размера клапана (в соответствии с EN 806-2).

4.2 Инструкции по сборке

1. Тщательно промойте трубопровод.
2. Установите клапан понижения давления.
   - Отметьте направление потока.
   - В процессе установки не допускайте напряжения при растяжении и изгибе.
3. Установите давление на выходе.

5 Запуск

5.1 Установка давления на выходе

Установите давление на выходе мин на 1 бар ниже давления на входе

1. Закрыть запорный клапан на входе.
2. Снимите давление на выходе (например, с помощью водопроводного крана).
3. Установить манометр
4. Закрыть запорный клапан на выходе.
5. Открутить гайку с накаткой с кожуха пружины
6. Выкрутить отверткой регулировочный винт
7. Медленно открыть запорный клапан на входе.
8. Вкрутить отверткой регулировочный винт так, чтобы на манометре отображалось требуемое значение.
9. Снова накрутить гайку с накаткой на кожух пружины.
10. Медленно открыть запорный клапан на выходе

6 Обслуживание

Чтобы соответствовать EN 806-5, водопроводные устройства должны проверяться и обслуживаться на ежегодной основе.
Работы техобслуживания должна выполнять компания, выполнившая монтаж, рекомендуется заключить договор на техническое обслуживание с монтажной организацией.

7 Утилизация

Соблюдайте местные требования по правильной утилизации и уничтожению отходов.

1 Avvertenze di sicurezza

1. Rispettare le istruzioni di installazione.
2. Utilizzare l'apparecchio
   - secondo la destinazione d'uso
   - solo se integro
   - in modo sicuro e consapevoli dei pericoli connessi.
3. Si prega di considerare che l'apparecchio è realizzato esclusivamente per gli impieghi riportati nelle presenti istruzioni (Vedere 2 Dati tecnici). Un uso differente da quello previsto è da considerarsi non conforme ai requisiti e annullerebbe la garanzia.
4. Osservare che tutti i lavori di montaggio, di messa in funzione, di manutenzione e di regolazione devono essere eseguiti soltanto da personale autorizzato.
5. I guasti che potrebbero compromettere la sicurezza devono essere risolti immediatamente.

2 Dati tecnici

Fluidi	
Fluido:	Acqua potabile
Attacchi/dimensioni	
Dimensioni dell'attacco:	$^1/_2$", $^3/_4$"
Dimensioni nominali:	DN15, DN20
Valori di pressione	
Max. pressione a monte:	10 bar
Pressione a valle:	1,5 - 6 bar
Calo minimo di pressione:	1 bar
Temperature di esercizio	
Max. temperatura di esercizio fluido ai sensi delle norme EN 1567:	40 °C

3 Opzioni

Per gli opzioni , visita homecomfort.resideo.com/europe

4 Montaggio

4.1 Istruzioni di installazione

- Posizione installazione orizzontale e verticale possibile
- Montare valvole di chiusura
- Il luogo di installazione deve essere protetto dal gelo e facilmente accessibile
  - Manometro facilmente leggibile
  - Manutenzione e pulizia semplificate
- Per garantire il perfetto funzionamento, è necessario inserire un filtro prima del riduttore di pressione
- Prevedere una tubazione rettilinea di almeno cinque volte la dimensione nominale della valvola dopo la valvola di riduzione della pressione (secondo EN 806-2)

4.2 Istruzioni di montaggio

1. Sciacquare bene la tubazione
2. Installare il riduttore di pressione
   - Rispettare la direzione del flusso
   - Montare senza tensione o sforzo di piegatura
3. Regolare la pressione a valle

5 Messa in servizio

5.1 Regolazione della pressione a valle

Regolare la pressione di uscita circa 1 bar al di sotto della pressione d'ingresso

1. Chiudere il raccordo di blocco sul lato di ingresso
2. Depressurizzare il lato di uscita (per es. tramite il rubinetto dell'acqua).
3. Montare il manometro
4. Chiudere il raccordo di blocco sull'uscita
5. Svitare il dado zigrinato dalla calotta a molla
6. Svitare con il cacciavite la vite di regolazione
7. Aprire lentamente la valvola di intercettazione sull'entrata
8. Avvitare la vite di regolazione con il cacciavite fino a che il manometro mostra il valore desiderato
9. Riavvitare il dado zigrinato sulla calotta a molla
10. Aprire lentamente la valvola di intercettazione sull'uscita

6 Manutenzione

Stando ai requisiti posti dalle norme DIN EN 806-5 apparecchi per l'acqua vanno controllate e sottoposte a manutenzione una volta l'anno.
I lavori di manutenzione devono essere eseguiti da un'azienda di installazione, consigliamo di stipulare un contratto di manutenzione con un'azienda di installazione.

7 Smaltimento

Rispettare le norme locali relative al corretto riciclaggio o smaltimento di rifiuti!

1 Veiligheidsrichtlijnen

1. Houd de installatiehandleiding aan.
2. Gebruik de apparatuur
   - waarvoor het is bedoeld
   - in goede conditie
   - met aandacht voor de veiligheid en risico's.
3. Houd er rekening mee dat de apparatuur exclusief is bedoeld voor de applicaties zoals beschreven in deze installatiehandleiding (zie 2 Technische Data). Elk ander gebruik wordt gezien als gebruik niet conform de bedoeling en doet de garantie komen te vervallen.
4. De montage, de inbedrijfstelling, het onderhoud en de instelling mogen alleen door geautoriseerd personeel worden uitgevoerd.
5. Storingen die de veiligheid kunnen beïnvloeden dienen direct te worden opgelost.

2 Technische Data

Media	
Standaard medium:	Drinkwater
Aansluitingen/afmetingen	
Aansluitmaten:	$^1/_2$", $^3/_4$"
Nominale afmetingen:	DN15, DN20
Drukwaarden	
Max. inlaatdruk:	10 bar
Uitgangsdruk:	1,5 - 6 bar
Min. drukverlies:	1 bar
Bedrijfstemperatuur	
Max. bedrijfstemperatuur medium volgens EN 1567:	40 °C

3 Opties

Voor opties bezoek homecomfort.resideo.com/europe

4 Montage

4.1 Installatie Richtlijnen

- Horizontale en verticale installatiepositie mogelijk
- Installeren afsluiters
- De plaats van inbouw moet tegen vorst beschermd en goed toegankelijk zijn
  - Drukmeter kan goed worden afgelezen
  - Eenvoudig onderhoud en reiniging
- Voor een perfecte werking moet een filter vóór het reduceerventiel worden geplaatst
- Zorg voor een rechte leidinglengte van tenminste vijf keer het nominale klepformaat na de drukreduceerklep (conform EN 806-2)

4.2 Montage-instructies

1. Spoel het leidingwerk grondig door
2. Installeer een drukreduceerklep
   - Markeer de doorstroomrichting
   - Installeer zonder trek- of buigkrachten
3. Stel de uitlaatdruk in

5 Opstarten

5.1 Uitlaatdruk instellen

Stel de uitlaatdruk in op min. 1 bar onder de inlaatdruk

1. Afsluiters op inlaat sluiten
2. Laat de druk af aan de uitlaatzijde (bijvoorbeeld via een waterkraan)
3. Manometer monteren
4. Afsluiters op uitlaat sluiten
5. Kartelmoer van veerkap schroeven
6. Regelschroef met schroevedraaier losdraaien
7. Afsluitstuk ingangskant langzaam openen
8. Regelschroef met schroevedraaier vastdraaien tot de manometer de gewenste waarde weergeeft
9. Kartelmoer opnieuw op de veerkap schroeven
10. Afsluiter aan de uitgang traag openen

6 Onderhoud

Om te voldoen aan EN 806-5 moeten spaninrichtingen jaarlijks gecontroleerd en onderhouden worden.
De onderhoudswerkzaamheden moeten door een installatiebedrijf worden uitgevoerd, wij adviseren een preventief onderhoudscontract af te sluiten met een installateur.

7 Afvoeren

Houd de locale regelgeving aan betreffende recycling/ afvalverwerking!

1 Directivas de seguridad

1. Siga las instrucciones de instalación.
2. Utilice el aparato
   - según su uso previsto
   - en buen estado
   - teniendo en cuenta la seguridad y el riesgo de peligro.
3. Tenga en cuenta que el aparato únicamente se ha previsto para el uso en las aplicaciones detalladas en estas instrucciones de instalación (Ver 2 Datos técnicos). Cualquier otro uso se considerará que no cumple los requisitos y provocará la extinción de la garantía.
4. Tenga en cuenta que los trabajos de montaje, puesta en servicio, asistencia técnica y ajuste solo pueden ser realizados por personas autorizadas.
5. Corrija inmediatamente cualquier funcionamiento incorrecto que pueda afectar a la seguridad.

2 Datos técnicos

Medios	
Medio:	Agua potable
Conexiones/tamaños	
Tamaños de conexión:	$^1/_2$", $^3/_4$"
Tamaños nominales:	DN15, DN20
Valores de presión	
Presión de entrada máx.:	10 bar
Presión de la salida:	1,5-6 bar
Min. caída de presión:	1 bar
Temperaturas de funcionamiento	
Temperatura de servicio máx. del medio (EN 1567):	40 °C

3 Opciones

Para opciones visite homecomfort.resideo.com/europe

4 Montaje

4.1 Directrices de instalación

- Posibilidad de posición de instalación horizontal y vertical
- Instale las válvulas de cierre
- El lugar de instalación deberá estar protegido contra heladas y fácilmente accesible.
  - Manómetro de fácil lectura
  - Mantenimiento y limpieza simplificados
- Para garantizar un funcionamiento perfecto, se debe insertar un filtro delante de la válvula reductora de presión
- Instalar un tramo de amortiguación de 5xDN detrás de la válvula reductora (de acuerdo con EN 806-2)

4.2 Instrucciones de montaje

1. Purgue la tubería a fondo
2. Instale una válvula reductora de presión
   - Anote la dirección del flujo
   - Realice la instalación sin tensión ni esfuerzos de flexión
3. Fije la presión de salida

5 Arranque

5.1 Ajustar la presión secundaria

Fije la presión de salida como mín. 1 bar por debajo de la presión de entrada

1. Cierre la válvula de cierre en la entrada
2. Libere presión en el lado de salida (p. ej. mediante el grifo de agua)
3. Montar el manómetro
4. Cerrar la válvula de corte lado entrada
5. Desenroscar la tuerca moleteada de la caperuza de muelle
6. Desenroscar el tornillo de reglaje mediante destornillador
7. Abrir lentamente la válvula de corte lado entrada
8. Girar el tornillo de reglaje mediante destornillador hacia dentro hasta que el manómetro muestro el valor elegido.
9. Enroscar de nuevo la tuerca moleteada sobre la tapa de muelle
10. Abrir lentamente la válvula de corte lado salida

6 Mantenimiento

De conformidad con EN 806-5 los productos para agua deben someterse a inspección y mantenimiento anualmente.
Los trabajos de mantenimiento debe llevarlos a cabo una empresa de instalación, recomendamos un contrato de mantenimiento planificado con una empresa de instalación.

7 Eliminación

¡Tenga en cuenta los requisitos locales referentes a un reciclaje/eliminación de residuos correctos!

Manufactured for
and on behalf of

Pittway Sàrl, Z.A., La Pièce 4,
1180 Rolle, Switzerland

by its authorised representative
Ademco 1 GmbH

For more information
homecomfort.resideo.com/europe

Ademco 1 GmbH, Hardhofweg 40,
74821 MOSBACH, GERMANY

Phone: +49 6261 810
Fax: +49 6261 81309

© 2020 Resideo Technologies, Inc. All rights reserved.

Subject to change. MU1H-1033GE23 R0120

GB

1 Safety Guidelines 2
2 Technical Data 2
3 Options 2
4 Assembly 2
5 Start-up 2
6 Maintenance 2
7 Disposal 2

D

1 Sicherheitshinweise 3
2 Technische Daten 3
3 Produktvarianten 3
4 Montage 3
5 Inbetriebnahme 3
6 Instandhaltung 3
7 Entsorgung 3

F

1 Règles de sécurité 4
2 Caractéristiques techniques 4
3 Options 4
4 Assemblage 4
5 Démarrage 4
6 Maintenance 4
7 Mise au rebut 4

RUS

1 Указания по безопасности 5
2 Технические характеристики 5
3 Варианты поставки . . . 5
4 Сборка 5
5 Запуск 5
6 Обслуживание 5
7 Утилизация 5

I

1 Avvertenze di sicurezza . 6
2 Dati tecnici 6
3 Opzioni 6
4 Montaggio 6
5 Messa in servizio 6
6 Manutenzione 6
7 Smaltimento 6

NL

1 Veiligheidsrichtlijnen 7
2 Technische Data 7
3 Opties 7
4 Montage 7
5 Opstarten 7
6 Onderhoud 7
7 Afvoeren 7

E

1 Directivas de seguridad . 8
2 Datos técnicos 8
3 Opciones 8
4 Montaje 8
5 Arranque 8
6 Mantenimiento 8
7 Eliminación 8

Braukmann D03

Membránový redukční ventil

POUŽITÍ

Redukční ventily chrání vodovodní potrubí a připojené spotřebiče před nadměrným mechanickým namáháním, způsobeným tlakem vody na vstupu. S ohledem na jejich parametry mohou být tyto ventily použity i pro průmyslové a komerční aplikace.
Instalací redukčního ventilu je možno předejít poškozením způsobeným vysokým tlakem nebo kolísáním tlaku, a navíc dochází ke snížení spotřeby vody.
Nastavený výstupní tlak zůstává na konstantní hodnotě i v případě kolísajícího vstupního tlaku.
Snížení pracovního tlaku a jeho udržení na konstantní hodnotě zajistí nízkou hlučnost vodovodní instalace.

CERTIFIKACE

- splňuje požadavky ACS

HLAVNÍ VLASTNOSTI

- Kolísání vstupního tlaku neovlivňuje výstupní tlak
- Nastavitelný výstupní tlak pomocí nastavovacího šroubu
- Nastavitelná pružina není v kontaktu s pitnou vodou
- Kompaktní rozměry

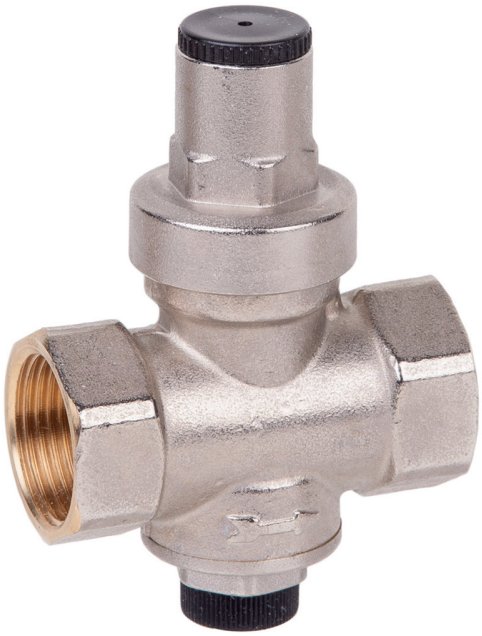

TECHNICKÉ PARAMETRY

Média	
Médium:	pitná voda
Připojovací rozměry/dimenze	
Velikost připojení:	$^1/_2$", $^3/_4$"
Dimenze:	DN15, DN20
Provozní tlakové hodnoty:	
Max. tlak na vstupu:	10 bar
Výstupní tlak:	1.5 - 6 bar
Min. snížení tlaku:	1 bar
Provozní teploty:	
Max. provozní teplota média dle EN 1567:	40 °C

KONSTRUKCE

Vyobrazení		Komponenty	Materiály
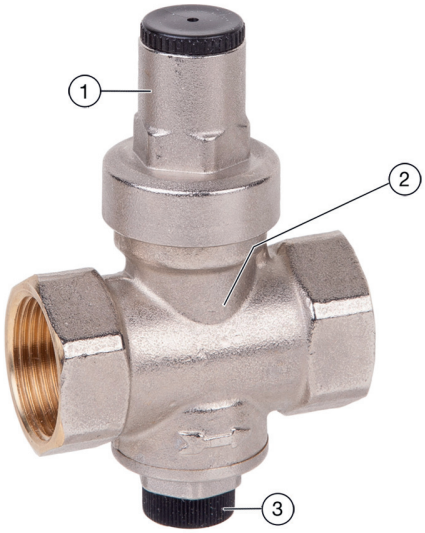	**1**	kryt pružiny	poniklovaná mosaz
	2	tělo ventilu	poniklovaná mosaz
	3	nastavovací šroub	mosaz
		Komponenty bez vyobrazení:	
		nastavitelná pružina	pozinkovaná pružinová ocel
		vřeteno	mosaz
		testovací zátka	plast
		těsnění	NBR

POPIS FUNKCE

Pružinové redukční ventily pracují na principu vyrovnání sil. Tlak vody na membránu působí proti nastavitelné síle pružiny. Pokles výstupního tlaku způsobí snížení síly, kterou působí membrána, proti pružině. Síla pružiny, která je v daném okamžiku vyšší než síla membrány, pootevře kuželku ventilu. Tím dojde ke zvyšování výstupního tlaku, dokud nejsou síly mezi pružinou a membránou opět v rovnováze. Tlak na vstupu nemá vliv ani na otevření, ani na zavření ventilu. Proto nemá kolísání tlaku na vstupu žádný vliv na výstupní tlak, ten zůstává na nastavené hodnotě.

DOPRAVA A SKLADOVÁNÍ

Uchovávejte části zařízení v původním obalu - rozbalte je až bezprostředně před montáží.
Během přepravy a skladování dodržujte následující podmínky:

Parametr	Hodnota
prostředí:	čisté, suché a bezprašné
min. teplota okolí:	5 °C
max. teplota okolí:	55 °C
min. okolní relativní vlhkost:	25 % *
max. okolní relativní vlhkost:	85 % *

*nekondenzující

MONTÁŽNÍ POKYNY

Požadavky na instalaci

- Možnost montáže do vodorovného i svislého potrubí
- Doporučujeme instalovat uzavírací ventily před a za redukční ventil
- Místo instalace by mělo být chráněno před mrazem a mělo by být snadno dostupné pro snadnou údržbu a kontrolu.
- Pro zaručení bezproblémového provozu, musí být před redukční ventil instalován filtr
- Za redukčním ventilem (v souladu s EN 806-2) zajistěte přímou část potrubí o délce nejméně pětinásobku jmenovité světlosti ventilu

Příklad instalace

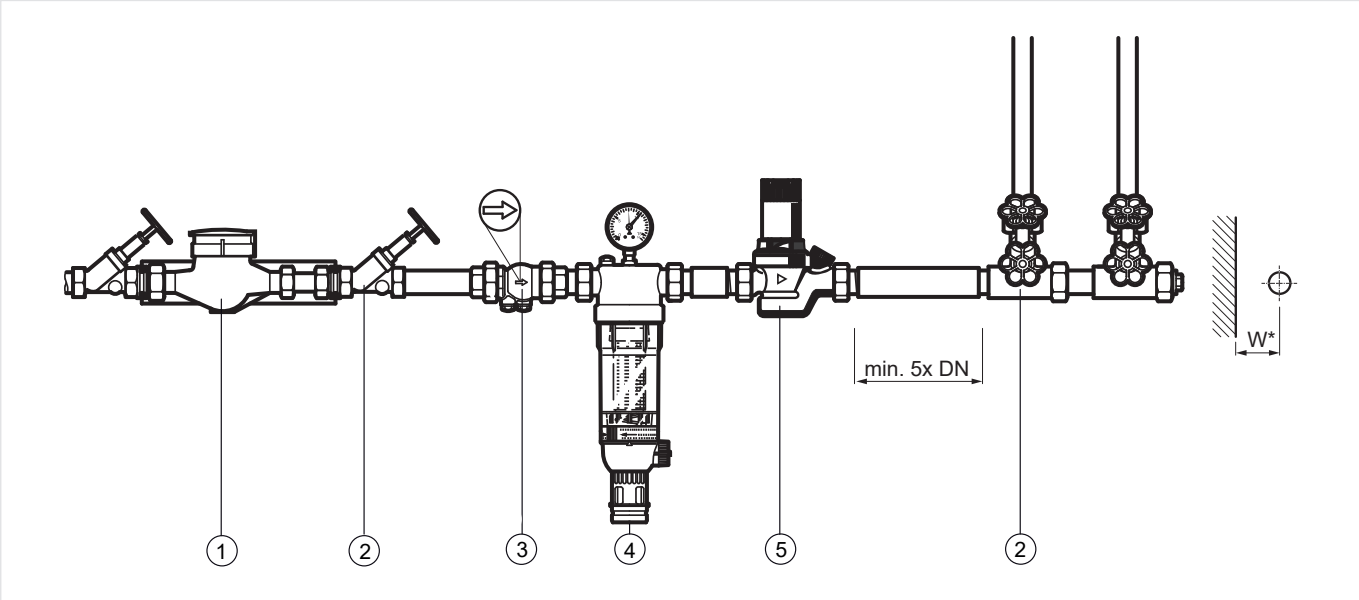

Obr. č.1 Příklad standardní instalace pro redukční ventil

1 Vodoměr
2 Uzavírací ventil
3 Zpětný ventil
4 Jemný filtr
5 Redukční ventil

Připojovací rozměry:	1/2"	3/4"
Vzdálenost v mm (W*):	55	55

* Požadovaná instalační vzdálenosti mezi osou potrubí a okolím v závislosti na velikosti připojení ventilu.

TECHNICKÉ PARAMETRY

kvs - hodnoty

Dimenze připojení/typ:	C		ZA
	1/2"	3/4"	3/4"
k_{vs} - hodnota (m^3/h):	1.73	1.73	1.73

ROZMĚRY

Nákres

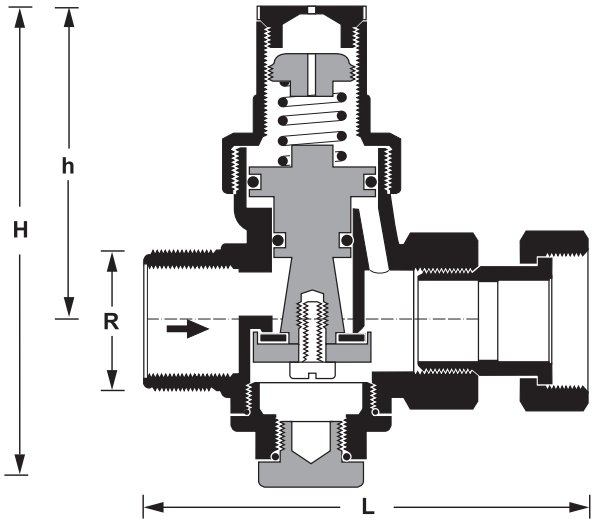

Parametr		Hodnoty		
		C		ZA
velikost připojení:	R	1/2"	3/4"	3/4"
jmenovitá světlost:	DN	15	20	20
hmotnost:	kg	0.34	0.37	0.45
rozměry:	L	59	63	77
	H	92	92	92
	h	59	59	59

Pozn.: Všechny rozměry jsou v mm, pokud není uvedeno jinak.

OBJEDNACÍ ČÍSLA

Následující tabulky obsahují veškeré informace, potřebné k objednání položky podle Vašeho výběru. Při objednávání vždy uveďte typ a objednací číslo.

Možnosti

Redukční ventily jsou k dispozici v následujících velikostech: 1/2" a 3/4".

• standard

- není k dispozici

		D03...C	D03...ZA
Typ připojení:	vnitřní závity na obou stranách		–
	vstup s vnějším závitem, výstup s vnitřním závitem	–	

Pozn.: ... vynechané v objednacím čísle je nutno doplnit velikostí připojení

Pozn.: Příklad objednacího čísla pro 3/4" a typ ventilu C: D03-3/4C

Vyrobeno pro a jménem
Pittway Sàrl, Z.A., La Pièce 4, 1180 Rolle, Switzerland
jeho zplnomocněným zástupcem Ademco 1 GmbH

Pro více informací navštivte
https://homecomfort.resideo.com/cz
Ademco CZ s.r.o.
V Parku 2326/18
148 00 Praha 4 Česká republika

© 2020 Resideo Technologies, Inc. All rights reserved.

Změny vyhrazeny, EN0H-1033CZ01 R0420