18V

DXC15

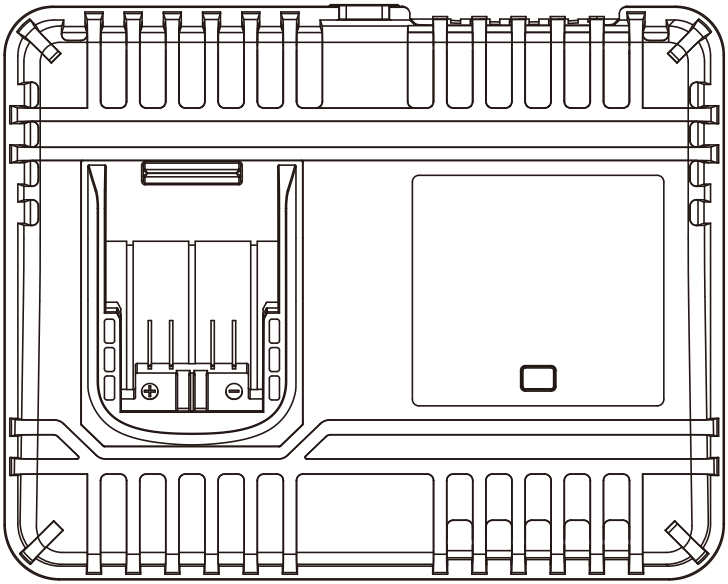

EN	Charger
DE	Ladegerät
FR	Chargeur
IT	Caricabatteria
ES	Cargador
NL	lader
PT	Carregador
SV	Laddningsaggregat
FIN	Latauslaite
NOR	Ladeapparat
DK	Opladningsaggregat
PL	Ładowarki
BG	Зарядно устройство за батерии
HU	Töltőkészülék
RO	Încărcător
CZ	Nabíječka akumulátorů
SK	Nabíjačka batérií
SL	Polnilnik akumulatorjev
TR	Şarj cihazı
AR	شاحن بطارية

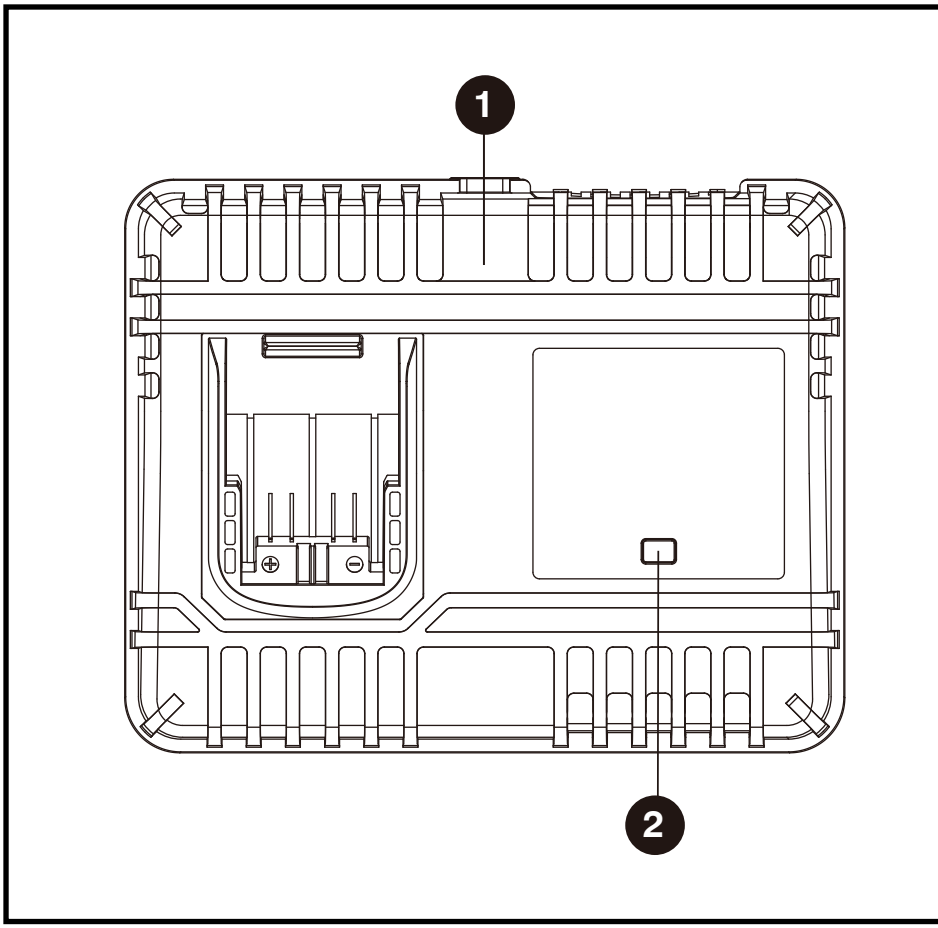
1
2

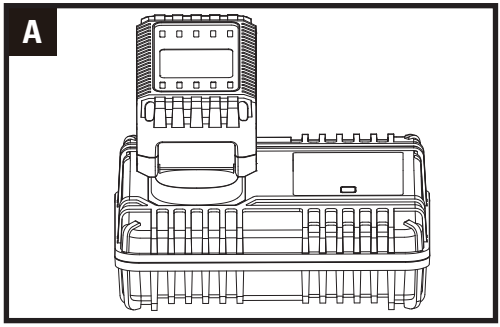
A

Users can view the electronic instructions at www.catpowertools.com

PRODUCT SAFETY
GENERAL SAFETY WARNINGS

WARNING! Read all safety warnings and all instructions. *Failure to follow the warnings and instructions may result in electric shock, fire and/or serious injury.*

Save all warnings and instructions for future reference.
This appliance can be used by children aged from 8 years and above and persons with reduced physical, sensory or mental capabilities or lack of experience and knowledge if they have been given supervision or instruction concerning use of the appliance in a safe way and understand the hazards involved. Children shall not play with the appliance. Cleaning and user maintenance shall not be made by children without supervision. If the supply cord is damaged, It must be replaced by the manufacturer, its service agent or similarly qualified persons in order to avoid a hazard.

ADDITIONAL SAFETY INSTRUCTIONS FOR YOUR BATTERY CHARGER

1. Before charging, read the instructions.
2. Do not charge a leaking battery.
3. Do not use chargers for works other than those for which they are designed.
4. Before charging, ensure your charger is matching the local AC supply.
5. For indoor use, or do not expose to rain.
6. The charging device must be protected from moisture.
7. Do not use the charging device outdoors.
8. Do not short out the contacts of battery or charger.
9. Respect the polarity "+/-" when charging.
10. Do not open the unit and keep it out of the reach of children.
11. Do not charge the batteries of other manufactures or ill-suited models.
12. Ensure that the connection between the battery charger and battery is correctly positioned and is not obstructed by foreign bodies.
13. Keep battery charger's slots free of foreign objects and protect against dirt and humidity. Store in a dry and frost-free place.
14. When charging batteries, ensure that the battery charger is in a well-ventilated area and away from inflammable materials. Batteries can get hot during charging. Do not overcharge any batteries. Ensure that batteries and chargers are not left unsupervised during charging.
15. Do not recharge non-rechargeable batteries, as they can overheat and break.
16. Longer life and better performance can be obtained if the battery pack is charged when the air temperature is between 18°C and 24°C. Do not charge the battery pack in air temperatures below 0°C, or above 40°C. This is important as it can prevent serious damage to the battery pack.
17. Charge only battery pack of the same model provided by Cat® and of models recommended by Cat®.

SYMBOLS

To reduce the risk of injury, user must read instruction manual

Warning

For indoor use only

T 6.3A Fuse

Double insulation

Positive terminal

Negative terminal

Waste electrical products must not be disposed of with household waste. Please recycle where facilities exist. Check with your local authorities or retailer for recycling advice.

EN

COMPONENT LIST

1. CHARGER
2. CHARGE INDICATOR LIGHT

*** Not all the accessories illustrated or described are included in standard delivery.**

TECHNICAL DATA

Charger voltage	100-240V ~ 50/60Hz
Output voltage	20V ⎓
Charging current (DXB2)	4A
Charging current (DXB4)	8A
Charging current (GXB5)	15A
Power input	380W
Charge battery	Li-Ion
Charging time	
2.0Ah(DXB2)	30 mins
4.0Ah(DXB4)	30 mins
5.0Ah(GXB5)	20 mins
Battery capacity	2.0Ah/4.0Ah/5.0Ah
Protection class	⧈/II
Machine weight	1.2 kg

For the technical data of the types, the number of cells and the rated capacity of the batteries that can be charged, please refer the nameplate of the battery pack supplied by Cat®.

EN

CHARGING PROCEDURE

NOTE: Before using the tool, read the instruction book carefully.

CHARGING INSTRUCTIONS

1. CHARGING YOUR BATTERY PACK

WARNING: The charger and battery pack are specifically designed to work together so do not attempt to use any other devices. Never insert or allow metallic objects into your charger or battery pack connections because an electrical failure and hazard will occur.

2. BEFORE USING YOUR CORDLESS TOOL

Your battery pack is UNCHARGED and you must charge once before use.

3. HOW TO CHARGE YOUR BATTERY (SEE FIG. A)

CHARGING PROCEDURE

1) Plug the charger into an appropriate outlet. The light will be green.
2) Slide the battery pack into the charger, the light will turn to red to indicate the charging process has started.
3) When charging is completed, the light will turn to green. The pack is now fully charged, unplug the charger and remove the battery pack.

WARNING: When battery charge runs out after continuous use or exposure to direct sunlight or heat, allow time for the battery to cool down before re-charging to achieve the full charge.

CHARGING INDICATOR

This charger is designed to detect some problems that can arise with battery packs. Indicator lights indicate problems (see table below). If this occurs, insert a new battery pack to determine if the charger is OK. If the new battery charges correctly, then the original pack is defective and should be returned to a service center or recycling service center. If the new battery pack displays the same problem as the original Battery Pack, have the charger tested at an authorized service center.

Light	ON/OFF flash	Status
Green on	————	Charger plug in, live(No battery inserted)
Red on	————	Charging
Green on	————	Fully Charged
Green flash	- - - - - - - -	Hot/Cold Delay
Red flash	- - - - - - - -	Defective Battery

BATTERY TEMPERATURE PROTECTION

This charger has a battery temperature protection feature. When the charger detects a battery pack that is too hot or cold (the light will be green and flash), it automatically activates the protection circuit, and suspends charging until the battery pack has reached the correct temperature. The charging process will then automatically begin (the light will be red). This feature ensures maximum battery life.

DEFECTIVE BATTERY PACKS

This charger will detect a defective battery pack. When a defective battery pack is inserted into the charger, the charger will try to repair it. This process will last about 30 mins (the light will be red). If the repair is successful, the charger will automatically begin to charge the battery pack to the highest capacity possible (the light will be red). If the light becomes red and flash, the battery pack is dead.

IMPORTANT CHARGING NOTES:

1. For a new battery or a battery that has been in storage for sometime, please recharge the battery before use. If you want to store the battery for a long time, please fully charge the battery pack to ensure maximum battery life.
2. Longer life and better performance can be obtained if the battery pack is charged when the air temperature is between 18°C and 24°C. Do not charge the battery pack in air temperatures below 0°C, or above 40°C.* * If the GXB5 Graphene battery is used, it also can be charged in an environment of -25°C-0°C . This is important as it can prevent serious damage to the battery pack.
3. Never freeze your charger or immerse charger in water or any other liquid.
4. When the battery pack fails to produce sufficient power on jobs that were previously done easily, please recharge you battery, do not continue to use under this condition. You may charge a partially used pack whenever you desire with no adverse affect on the battery pack.
5. When charging it is normal that the charger and battery pack may become warm to touch.
6. If the battery pack does not charge properly:
   - Check current at power outlet by plugging in another appliance.
   - Plug and unplug to check whether the charger is ok
   - Check whether the battery has been damaged
   - Move the charger and battery pack to a location where the surrounding air temperature is approximately 18°C-24°C.
   - If the charging problem persists, take the tool, battery pack and charger to an authorized service center.
   - Under certain conditions, when the charger is plugged into the power supply, the exposed charging contacts inside the charger can be shorted by foreign material. Foreign materials of a conductive nature such as metallic particles should be kept away from charger cavities. Always unplug the charger from the power supply when there is no battery pack in the charger or before attempting to clean.

EN

TROUBLESHOOTING

1. I CANNOT FIT THE BATTERY INTO THE BATTERY CHARGER. WHY?

a) Check if the charger and the battery pack are specifically designed for working together.
b) The battery can be inserted into the charger only in one direction. Turn the battery around until it can be inserted into the slot, the indicator light should be green and flash when the battery is charging.

2. REASONS FOR DIFFERENT CHARGING TIMES

The charging time can be affected by many reasons which are not defects in your product.
a) If the battery pack is only partly discharged it may be re-charged in less than rated charging time.
b) If the battery pack and ambient temperature are very cold/ hot, it may take longer to re-charge. Please find an appropriate environment with proper air temperature to start charging.
c) If the battery pack is very hot, remove battery pack from the charger and allow battery pack to cool first to ambient temperature and then recharging can be started.

MAINTENANCE

Remove the plug from the socket before carrying out any adjustment, servicing or maintenance.
Your tool requires no additional lubrication or maintenance. Never use water or chemical cleaners to clean your tool. Wipe clean with a dry cloth. Always store your tool in a dry place.
If the supply cord is damaged, it must be replaced by the manufacturer, its service agent or similarly qualified persons in order to avoid a hazard.

ENVIRONMENTAL PROTECTION

Waste electrical products must not be disposed of with household waste. Please recycle where facilities exist. Check with your local authorities or retailer for recycling advice.

PLUG REPLACEMENT(ONLY FOR REWIRABLE PLUG OF UK & IRELAND)

If you need to replace the fitted plug then follow the instructions below.
IMPORTANT
The wires in the mains lead are colored in accordance with the following code:
Blue = Neutral
Brown = Live
As the colors of the wires in the mains lead of this appliance may not correspond with the colored markings identifying the terminals in your plug, proceed as follows. The wire which is colored blue must be connected to the terminal which is marked with N. The wire which is colored brown must be connected to the terminal which is marked with L.
Warning!
Never connect live or neutral wires to the earth terminal of the plug. Only fit an approved BS1363/A plug and the correct rated fuse.
Note: If a moulded plug is fitted and has to be removed take great care in disposing of the plug and severed cable, it must be destroyed to prevent engaging into a socket.

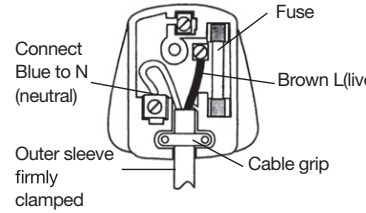

EN

EC DECLARATION OF CONFORMITY

We,
POSITEC Germany GmbH
Postfach 32 02 16, 50796 Cologne, Germany

Declare that the product
Description: Battery Charger
Type: DXC15

Complies with the following Directives,
2014/35/EU, 2014/30/EU, 2011/65/EU&(EU)2015/863

Standards conform to
EN 60335-1,
EN 60335-2-29,
EN 62233,
EN IEC 55014-1,
EN IEC 55014-2,
EN IEC 61000-3-2,
EN 61000-3-3
EN IEC 63000

2023/05/11
Allen Ding
Deputy Chief Engineer, Testing & Certification
Positec Technology (China) Co., Ltd
18, Dongwang Road, Suzhou Industrial
Park, Jiangsu 215123, P. R. China

EN

Die elektronischen Anleitungen sind abrufbar unter www.catpowertools.com

PRODUKTSICHERHEIT ALLGEMEINE SICHERHEITSHINWEISE

WARNUNG: Lesen Sie alle Sicherheitshinweise und Anweisungen. *Eine Missachtung der nachstehenden Hinweise kann einen Stromschlag, Feuer und/oder Verletzungen nach sich ziehen.*

Bewahren Sie alle Sicherheitshinweise und Anweisungen für die Zukunft auf.
Dieses Gerät kann von Kindern ab 8 Jahren und Personen mit verringerten physischen, sensorischen oder mentalen Fähigkeiten bzw. Mangel an Erfahrung oder Kenntnis verwendet werden, wenn sie von einer Person beaufsichtigt oderbezüglich des Gebrauchs des Gerätes in einer sicheren Umgebung unterwiesen werden und die damit verbundenen Gefahren verstehen. Kinder sollten mit dem Gerät nicht spielen und Reinigungs- und Wartungsarbeiten nur unter Aufsicht durchführen.
Falls das Netzkabel beschädigt sein sollte, muss es vom Hersteller, einem seiner Service-Beauftragten oder einer ähnlich qualifizierten Person instandgesetzt werden, damit es nicht zu Gefährdungen kommt.

DE

ZUSÄTZLICHE SICHERHEITSHINWEISE FÜR IHR LADEGERÄT

1. Vor dem Aufladen bitte die Bedienungsanleitung lesen.
2. Laden Sie einen ausgelaufenen Akku nicht auf.
3. Benutzen Sie Ladegerät nicht für Zwecke, für die sie nicht gedacht sind.
4. Schließen Sie das Ladegerät nur an den Netzstrom an.
5. Nicht im Freien verwenden, vor Regen und Feuchtigkeit schützen.
6. Das Ladegerät muss vor Nässe geschützt sein.
7. Verwenden Sie das Ladegerät nicht im Freien.
8. Schließen Sie die Kontakte des Akkus oder des Ladegeräts nicht kurz.
9. Achten Sie beim Laden auf die Polarität "+/-".
10. Öffnen Sie das Gerät nicht und halten Sie es von Kindern entfernt.
11. Laden Sie keine Akkus anderer Hersteller.
12. Vergewissern Sie sich, dass die Verbindung zwischen dem Ladegerät und dem Akku korrekt positioniert ist und nicht durch andere Gegenstände behindert wird.
13. Halten Sie die Öffnungen im Ladegerät frei von fremden Objekten und schützen Sie sie vor Verschmutzung und Nässe. Bewaren Sie das Gerät trocken und frostfrei auf.
14. Achten Sie darauf, dass das Laden von Akkus an einem gut gelüfteten Ort und nicht in der Nähe einer brennbaren Umgebung geschieht. Akkus erhitzen sich beim Laden. Sie dürfen nicht überladen werden. Sorgen Sie dafür, dass Akkus und Ladegerät beim Aufladen nicht unbeaufsichtigt sind.
15. Laden Sie keine nicht-aufladbaren Akkus auf, da diese überhitzen und aufbrechen können.
16. Eine längere Lebenszeit und eine bessere Leistung erreicht man, wenn der Akku bei einer Lufttemperatur zwischen 18ºC und 24ºC aufgeladen wird. Laden Sie den Akku nicht bei Lufttemperaturen unter 0ºC oder über 40ºC. Achten Sie darauf, um eine starke Beschädigung des Akkus zu vermeiden.
17. Laden Sie nur ein Akkupack, welches dasselbe Modell wie das von Cat® bereitgestellte ist oder von Cat® empfohlen wird.

SYMBOLE

Bedienungsanleitung lesen

Warnung

Nicht im Freien verwenden

Sicherung

Schutzisolation

Positiver Anschluss

Negativer Anschluss

Elektroprodukte dürfen nicht mit dem normalen Haushaltsmüll entsorgt werden, sondern sollten nach Möglichkeit zu einer Recyclingstelle gebracht werden. Ihre zuständigen Behörden oder Ihr Fachhändler geben Ihnen hierzu gerne Auskunft.

KOMPONENTEN

1. LADEGERÄT
2. LADESTATUSANZEIGE

*** Abgebildetes oder beschriebenes Zubehör gehört teilweise nicht zum Lieferumfang.**

TECHNISCHE DATEN

Ladespannung	100-240V ~ 50/60Hz
Nennspannung	20V ⎓
Ladestrom (DXB2)	4A
Ladestrom (DXB4)	8A
Ladestrom(GXB5)	15A
Nennleistung	380W
Akku	Lithiumbatterie
Ladezeit (Ca.)	
2.0Ah(DXB2)	30 mins
4.0Ah(DXB4)	30 mins
5.0Ah(GXB5)	20 mins
Akkukapazität	2.0Ah/4.0Ah/5.0Ah
Schutzisolation	⧈/II
Gewicht	1.2 kg

Für die technischen Daten des Typs, die Anzahl der Zellen und die Nennleistung der Akkus, die aufgeladen werden können, prüfen Sie bitte das Typenschild auf dem von Cat® mitgelieferten Akku-Pack.

LADEVORGANG

HINWEIS: Lesen Sie das Handbuch vor Inbetriebnahme des Werkzeuges sorgfältig durch.

LADEHINWEISE
1. LADEN DES AKKUS

WARNUNG: Das Ladegerät und der Akku sind aufeinander abgestimmt und sollten nur gemeinsam verwendet werden. Versuchen Sie nicht, andere Geräte oder Akkus zu verwenden. Achten Sie darauf, dass keine Metallteile o. ä. die Anschlüsse des Ladegeräts oder des Akkus berühren; andernfalls kann es zu einem gefährlichen Kurzschluss kommen.

2. VOR VERWENDUNG IHRES AKKUWERKZEUGS
Der Akku ist NICHT GELADEN und muss vor dem ersten Gebrauch aufgeladen werden.

3. WIEDERAUFLADEN DER AKKUS (SEE FIG. A)
LADEN DES AKKUS
1) Stecken Sie das Ladegerät in eine geeignete Steckdose. Das Licht leuchtet grün.
2) Bringen Sie das Akkupack in das Ladegerät, das Licht zeigt mit rot an, dass der Ladevorgang beginnt.
3) Nach Abschluss des Ladevorgangs leuchtet das Licht grün. Das Akkupack ist nun voll aufgeladen. Trennen Sie das Ladegerät und entfernen Sie das Akkupack.

WARNUNG: Falls die Ladekapazität aufgrund langer Benutzung oder direkter Sonneneinstrahlung oder Hitze zur Neige geht, Lassen Sie den Akku vor dem Wiederaufladen ausreichend abkühlen, damit die volle Ladung erreicht werden kann.

LADE-ANZEIGEN
Dieses Ladegerät wurde konzipiert, um Probleme von Batteriepacks zu erkennen. Die Anzeigelichter zeigen Probleme an (siehe Tabelle unten). Falls dies auftreten sollte, legen Sie ein neues Batteriepack ein um herauszufinden, ob das Ladegerät funktionsfähig ist. Wenn die neue Batterie richtig lädt, so ist das alte Batteriepack defekt und sollte an ein Service- oder Recycling-Center zurückgegeben werden. Wenn das neue Batteriepack das gleiche Problem wie das ursprüngliche Batteriepack aufweist, lassen Sie das Ladegerät in einem autorisierten Service-Center überprüfen.

Licht	An/blinkt	Status
Grün an	————	Ladegerät eingesteckt, aufgeladen (keine Batterie eingelegt)
Rot an	————	Lädt
Grün an	————	Ladevorgang abgeschlossen
Grün blinkt	- - - - - - - -	heiß/kalt Verzögerung
Rot blinkt	- - - - - - - -	defekter Akku

BATTERY TEMPERATURE PROTECTION
Dieses Ladegerät verfügt über einen integrierten Übertemperaturschutz. Wenn das Ladegerät ein Akkupack erkennt, das zu heiß oder zu kalt ist (das Licht ist grün blinkt), wird automatisch der Schutzkreis aktiviert und der Ladevorgang ausgesetzt, bis das Akkupack die korrekte Temperatur erreicht hat.Der Ladevorgang beginnt dann automatisch (das Licht wird rot sein). Diese Funktion gewährleistet maximale Lebensdauer der Batterie.

DEFEKTER BATTERIEPACKS
Dieses Ladegerät entdeckt defekter Batteriepacks. Wenn ein defekter Batteriepack in das Ladegerät eingelegt wird, versucht das Ladegerät dieses zu reparieren. Dieser Vorgang dauert etwa 30 Minuten (das Licht wird rot sein). Nach dem Abschluss der Reparatur beginnt automatisch der Ladevorgang bis zur höchstmöglichen Kapazität (das Licht wird rot sein). Wenn die LED dauerhaft rot leuchtet, ist das Akkupack nicht mehr gebrauchsfähig.

WICHTIGE HINWEISE ZUM AUFLADEN:

1. Laden Sie eine neue Batterie oder eine Batterie, die längere Zeit gelagert wurde vor Gebrauch auf. Wenn Sie die Batterie für lange Zeit lagern wollen, laden Sie die Batterie vollständig auf, um eine maximale Lebensdauer der Batterie sicher zu stellen.
2. Eine längere Lebensdauer und bessere Leistung kann erreicht werden, wenn das Batteriepack bei 18º-24º C Raumtemperatur aufgeladen wird. Laden Sie das Batteriepack nicht bei einer Lufttemperatur von weniger als 0º C oder von mehr als 40º C auf.* *Bei Verwendung der GXB5 Graphen-Batterie kann diese auch in einer Umgebung von -25 º C -0 º C aufgeladen werden. Dies ist wichtig, da dadurch schwerer Schaden am Batteriepack vermieden werden kann.
3. Frieren Sie Ihr Aufladegerät nicht ein und bringen Sie es nicht in Kontakt mit Wasser oder anderen Flüssigkeiten.
4. Wenn das Batteriepack nicht ausreichend Strom für Fälle liefert, die vorher problemlos funktionierten, laden Sie Ihre Batterie auf. Benutzen Sie sie unter diesen Umständen nicht weiter. Sie können ein teilweise verbrauchtes Batteriepack, ohne nachteilige Auswirkungen auf das Batteriepack, jederzeit verwenden.
5. Während des Ladevorgangs ist es normal, dass das Batteriepack und das Ladegerät warm werden.
6. Wenn das Batteriepack nicht richtig aufgeladen wird:
   - Überprüfen Sie den Strom an der Steckdose, indem Sie das Ladegerät an eine andere Steckdose anschließen.
   - Schließen Sie das Ladegerät an und trennen Sie es von der Steckdose, um zu prüfen ob es in Ordnung ist.
   - Überprüfen Sie, ob die Batterie defekt ist.
   - Schließen Sie das Ladegerät an einem Ort an, an dem die Umgebungstemperatur etwa 18º - 24º C beträgt.
   - Wenn das Ladeproblem anhält, bringen Sie das Gerät, das Batteriepack und das Ladegerät zu einem befugten Service-Center.
   - Unter bestimmten Bedingungen, wenn das Ladegerät an eine Steckdose angeschlossen ist, können die Ladekontakte des Ladegeräts durch Fremdmaterial abgetragen werden. Leitendes Fremdmaterial wie metallische Teile müssen von den Öffnungen des Ladegeräts ferngehalten werden. Trennen Sie immer das Ladegerät von der Steckdose, wenn kein Batteriepack im Ladegerät ist oder vor der Reinigung.

PROBLEMLÖSUNG

1. DER AKKU LÄSST SICH NICHT IN DAS LADEGERÄT EINSETZEN
a) Prüfen Sie, ob das Ladegerät und das Batteriepack füreinander geeignet sind.
b) Der Akku kann nur in einer Richtung in das Ladegerät eingesetzt werden. Drehen Sie die Batterie herum, so dass sie eingesetzt werden kann, die Kontrollleuchte sollte grün aufleuchten und blinken, wenn der Akku geladen wird.

2. GRÜNDE FÜR UNTERSCHIEDLICHE LADEDAUER
Die Ladedauer hängt von mehreren Faktoren ab. Unterschiedlich lange Ladevorgänge sind kein Hinweis auf einen Defekt.
a) Ist das Akkupack nur teilentladen, kann es in weniger als der vorgesehenen Nennzeit aufgeladen werden.
b) Wenn das Akkupack und die Umgebungstemperatur sehr kalt/heiß sind, kann das Wiederaufladen länger dauern. Bitte suchen Sie eine angemessene Umgebung mit der korrekten Lufttemperatur, um den Ladevorgang zu starten.
c) Falls der Akku sehr heiß ist, verhindert eine interne Sicherheitsabschaltung die Aufladung. Sie müssen den Akku aus dem Ladegerät herausnehmen und abkühlen lassen, ehe Sie ihn wieder aufladen können.

WARTUNG

Ziehen Sie grundsätzlich den Netzstecker, bevor Sie Einstell-, Reparatur- oder Wartungstätigkeiten ausführen.
Ihr Werkzeug benötigt keine zusätzliche Schmierung oder Wartung. Nutzen Sie niemals Wasser oder chemische Reinigungsmittel zum Säubern des Ladegeräts. Wischen Sie es mit einem trockenen Tuch. Bewaren Sie Ihr Ladegerät stets trocken auf.
Falls das Netzkabel beschädigt sein sollte, muss es vom Hersteller, einem seiner Service-Beauftragten oder einer ähnlich qualifizierten Person instandgesetzt werden, damit es nicht zu Gefährdungen kommt.

UMWELTSCHUTZ

Elektroprodukte dürfen nicht mit dem normalen Haushaltsmüll entsorgt werden, sondern sollten nach Möglichkeit zu einer Recyclingstelle gebracht werden. Ihre zuständigen Behörden oder Ihr Fachhändler geben Ihnen hierzu gerne Auskunft.

KONFORMITÄTSERKLÄRUNG

Wir,
POSITEC Germany GmbH
Postfach 32 02 16, 50796 Cologne, Germany

Erklären hiermit, dass unser Produkt
Beschreibung: Ladegerät
Typ: DXC15

Den Bestimmungen der folgenden Richtlinien entspricht:
2014/35/EU, 2014/30/EU, 2011/65/EU&(EU)2015/863

Werte nach
EN 60335-1,
EN 60335-2-29,
EN 62233,
EN IEC 55014-1,
EN IEC 55014-2,
EN IEC 61000-3-2,
EN 61000-3-3
EN IEC 63000

2023/05/11
Allen Ding
Stellvertretender Chefingenieur,
Prufung und Zertifizierung
Positec Technology (China) Co., Ltd
18, Dongwang Road, Suzhou Industrial Park, Jiangsu 215123, P. R. China

DE

Les utilisateurs peuvent consulter les instructions électroniques à l'adresse www.catpowertools.com

LA SÉCURITÉ DES PRODUITS MESURES DE SECURITE

ATTENTION! Lire toutes les instructions et tous les avertissements liés à la sécurité. *Lire toutes les instructions. Si les instructions ne sont pas respectées, il existe un risque de décharges électriques, d'incendie et/ou de blessures graves.*

Conserver tous les avertissements et toutes les instructions pour pouvoir s'y reporter ultérieurement.
Cet appareil peut être utilisé par des enfants âgés de 8 ans et plus et des personnes ayant des capacités physiques, sensorielles ou mentales réduites, ou présentant un manque d'expérience et de connaissances, si elles sont sous surveillance ou formées à l'utilisation de l'appareil en toute sécurité et comprennent les risques qu'il entraîne. Les enfants ne doivent pas jouer avec l'appareil. L'entretien et le nettoyage ne doivent pas être effectués par des enfants sans surveillance. Si l'alimentation est endommagée, elle doit être remplacée par le fabricant, son agent de maintenance ou une personne qualifiée de façon similaire, afin d'éviter tout danger.

FR

INSTRUCTIONS SUPPLEMENTAIRES LIEES A LA SECURITE POUR VOTRE CHARGEUR DE BATTERIE

1. Avant de charger, lisez les instructions.
2. Ne chargez pas une batterie qui fuit.
3. N'utilisez pas de chargeurs pour des travaux autres que ceux pour lesquels ils sont conçus.
4. Ne branchez le chargeur que sur une alimentation réseau alternatif (AC).
5. Usage interne uniquement, ne pas exposer à la pluie ou à l'eau.
6. Le chargeur doit être protégé de l'humidité !
7. N'utilisez pas le chargeur à l'extérieur.
8. Ne court-circuitez pas les contacts de la batterie ou du chargeur.
9. Respectez la polarité "+/-" lorsque vous chargez.
10. Ne pas ouvrir l'appareil et le tenir hors de portée des enfants.
11. Ne pas charger de batteries d'autres fabricants.
12. S'assurer que la connexion entre le chargeur de batterie et la batterie est correctement positionnée et n'est pas obstruée par des corps étrangers.
13. Laissez les ouïes du chargeur de batterie libres d'objets étrangers et protégez-le de la poussière et de l'humidité. Stockez-le dans un endroit sec et hors gel.
14. Lors de la charge de batteries, s'assurer que le chargeur de batterie est dans un endroit bien ventilé et à l'écart de matériaux inflammables. Les batteries peuvent chauffer pendant la charge. Ne pas surcharger les batteries. S'assurer que les batteries et les chargeurs de batterie ne restent pas sans surveillance pendant la charge.
15. Ne pas charger des batteries non rechargeables, car elles peuvent chauffer et s'endommager.
16. Une vie plus longue et de meilleures performances peuvent être obtenues si le pack batterie est chargé lorsque la température de l'air est entre 18ºC et 24ºC. Ne pas charger le pack batterie avec des températures d'air au-dessous de 0ºC, ou au-dessus de 40ºC. Ceci est important car le pack batterie peut en être sérieusement endommagé.
17. Chargez uniquement des batteries du même modèle fourni par Cat® et des modèles recommandés par Cat®.

SYMBOLES

Lire le manuel

Avertissement

Usage interne uniquement

T 6.3A

Fusible

Classe de protection

Borne positive

Borne négative

Les déchets d'équipements électriques et électroniques ne doivent pas être déposés avec les ordures ménagères. Ils doivent être collectés pour être recyclés dans des centres spécialisés. Consultez les autorités locales ou votre revendeur pour obtenir des renseignements sur l'organisation de la collecte.

LISTE DES COMPOSANTS

1. CHARGEUR
2. TÉMOIN LUMINEUX DE FIN DE CHARGE ET D'ETAT

***Les accessoires reproduits ou décrits ne sont pas tous compris avec le modèle standard livré.**

CARACTÉRISTIQUES TECHNIQUES

Volts du chargeur	100-240V ~ 50/60Hz
Tension nominale	20V ⎓
Courant de charge (DXB2)	4A
Courant de charge (DXB4)	8A
Courant de charge (GXB5)	15A
Puissance nominale	380W
Pack batterie	Li-Ion
Temps de chargement (Environ)	
2.0Ah(DXB2)	30 mins
4.0Ah(DXB4)	30 mins
5.0Ah(GXB5)	20 mins
Capacité de la batterie	2.0Ah/4.0Ah/5.0Ah
Classe de protection	⧈/II
Masse	1.2 kg

Pour les données techniques des types, le nombre de cellules et de la capacité nominale des batteries qui peuvent être chargées, veuillez consulter la plaque signalétique de la batterie fournie par Cat®.

FR

PROCEDURE DE CHARGE

Remarque: Avant d'utiliser cet outil, lire attentivement le mode d'emploi.

INSTRUCTIONS DE CHARGE

1. CHARGE DE VOTRE BATTERIE

AVERTISSEMENT: le chargeur et la batterie sont spécifiquement conçus pour être utilisés ensemble, aussi n'essayez pas d'utiliser d'autres éléments. N'insérez jamais d'objets métalliques dans votre chargeur ou dans votre batterie, une défaillance électrique et un risque peuvent en résulter.

2. AVANT D'UTILISER VOTRE OUTIL SANS FIL

La batterie N'EST PAS CHARGEE et il faut la charger une fois avant de l'utiliser.

3. COMMENT RECHARGER VOTRE BATTERIE (VOIR FIG. A)

CHARGE

1) Branchez le chargeur dans une prise adéquate. Le Lumière est vert.
2) Introduisez la batterie dans le chargeur. Le Lumière passe au rouge pour indique que le processus de charge a démarré.
3) Une fois la charge terminée, Le Lumière repasse au vert. La batterie est désormais rechargée, vous pouvez débrancher le chargeur et en sortir la batterie.

AVERTISSEMENT: Lorsque la charge de la batterie diminue après utilisation continue ou exposition à la lumière directe du soleil ou à la chaleur, laisser le temps à la batterie de refroidir avant de la recharger pour atteindre la pleine capacité.

FR

INDICATEUR DE CHARGE

Ce chargeur est fait pour repérer d'éventuels problèmes pouvant survenir avec l'accumulateur. Les voyants lumineux indiquent lorsqu'il y a un problème (voir tableau ci-dessous). Si un problème survient, veuillez introduire un nouvel accumulateur pour vérifier que le chargeur fonctionne correctement. Si l'accumulateur se recharge normalement, la source du problème provient de l'autre accumulateur, indiquant qu'il est défectueux et qu'il doit être ramené à un centre de Service Après-Vente ou de recyclage. Si le nouvel accumulateur a le même problème que l'ancien, faites vérifier le chargeur dans un centre de Service Après-Vente.

Lumière	Allumé/ Clignote	Etat
Vert	————	Chargeur branché, activé (aucune pile insérée)
Rouge	————	Charge en cours
Vert	————	Complètement chargée
Clignotement vert	- - - - - - - -	Batterie Chaude/ Froide
Clignotement rouge	- - - - - - - -	Batterie défectueuse

PROTECTION THERMIQUE DE LA BATTERIE

Ce chargeur dispose d'une fonction de protection thermique de la batterie. Lorsque le chargeur détecte un accumulateur trop chaud ou trop froid (le Lumière est vert et clignote) il active automatiquement le circuit de protection et suspend la charge jusqu'à ce que la batterie ait atteint la bonne température. A ce moment-là, le chargement reprendra automatiquement cours (la lumière sera rouge). Ce système assure à votre accumulateur une durée de vie maximum.

ACCUMULATEUR DÉFECTUEUSE

Ce chargeur peut détecter lorsqu'un accumulateur est défectueuse. Lorsqu'un accumulateur défectueuse est introduit dans le chargeur, le chargeur essaie de le réparer. Ce processus dure à peu près 30 minutes (la lumière sera rouge). Dès que le chargeur a fini de le réparer, il commencera automatiquement à recharger l'accumulateur le mieux possible (la lumière sera rouge). Si le voyant s'allume en rouge, la batterie est morte.

COMMENTAIRES IMPORTANT SUR LA CHARGE

1. Veuillez recharger un nouvel accumulateur ou un accumulateur ayant été rangé pendant longtemps. Si vous voulez ranger l'accumulateur pendant une longue durée, veuillez charger l'accumulateur complètement pour préserver sa durée de vie.
2. Une durée de vie plus longue ainsi qu'une meilleure performance peuvent être obtenues lorsque l'accumulateur est rechargé à une température entre 18º-24º C. Ne pas charger l'accumulateur lorsque l'air environnant est de moins de 0º C ou plus de 40º C. * * Si la batterie GXB5 Graphene est utilisée, elle peut également être chargée dans un environnement de -25º C -0 º C. Ceci est important et peut éviter d'endommager sérieusement l'accumulateur.
3. Ne jamais laisser le chargeur se geler. Ne jamais l'immerger dans de l'eau ou un autre liquide.
4. 4. Lorsque l'accumulateur est moins puissant qu'avant pour des travaux qui était précédemment facile à faire, veuillez arrêter de travailler dans ces conditions et recharger l'accumulateur. Vous pouvez le recharger de manière partielle à votre grès, cela n'aura aucun effet négatif sur l'accumulateur.
5. Lorsque vous le chargez, il est normal que l'accumulateur soit chaud.
6. Si l'accumulateur ne se charge pas bien :
   - Vérifiez la présence de la tension sur la prise en y branchant un autre appareil.
   - Branchez puis débranchez le chargeur pour vérifier qu'il fonctionne correctement.
   - Vérifiez que l'accumulateur n'a pas été endommagé.
   - Déplacez le chargeur et l'accumulateur et installez-les dans un endroit où la température environnante est entre 18º-24º C.
   - Si le problème de charge persiste, emmenez l'outil, le pack batterie et le chargeur dans un centre de réparation agréé.
   - Dans certains cas, lorsque le chargeur est branché sur le secteur, les contacts peuvent être court-circuités par des éléments externes. Des éléments externes conducteurs comme des objets métalliques, doivent être éloignés du chargeur. Veuillez toujours débrancher le chargeur du secteur lorsqu'il n'y a pas d'accumulateur ou avant de le nettoyer.

RÉSOLUTION DES PROBLEMES

1. POURQUOI NE PUIS-JE PAS INSERER LE PACK BATTERIE DANS LE CHARGEUR ?
a) Vérifiez si le chargeur et le pack batterie sont spécifiquement conçus pour fonctionner ensemble.
b) La batterie ne peut être insérée dans le chargeur que dans un sens. Tournez la batterie jusqu'à ce qu'elle s'y insère librement, alors le voyant vert et clignote devrait s'allumer indiquant que la batterie est en charge.

2. QUELLES SONT LES RAISONS DES DIFFÉRENTES TEMPS DE CHARGE
Le temps de charge peut être affecté par de nombreux paramètres sans que votre produit soit défectueux.
a) Si la batterie n 'est que partiellement déchargée, il est possible qu 'elle se recharge en moins un délai inférieur au temps de recharge nominale.
b)Si la batterie et la température ambiante sont très froides / chaudes, la charge peut prendre plus de temps. Veuillez trouver un environnement approprié ayant une température correcte de l'air pour démarrer la charge.
c) Si la batterie est très chaude, la charge ne commencera pas en raison de la sécurité thermique interne. Si le voyant vert est allumé, que le voyant rouge n 'est pas allumé et que la batterie est chaude, alors, le problème vient de sa température et non pas d 'un défaut.

MAINTENANCE

Retirer la fiche de la prise avant de procéder à un réglage, une réparation ou un entretien.
L'outil motorisé ne requiert pas de graissage ou d'entretien supplémentaire. Ne jamais utiliser d'eau ou de nettoyants chimiques pour nettoyer l'outil. Nettoyer avec un chiffon sec. Toujours conserver l'outil motorisé dans un endroit sec.
Si l'alimentation est endommagée, elle doit être remplacée par le fabricant, son agent de maintenance ou une personne qualifiée de façon similaire, afin d'éviter tout danger.

PROTECTION DE L'ENVIRONNEMENT

Les déchets d'équipements électriques et électroniques ne doivent pas être déposés avec les ordures ménagères. Ils doivent être collectés pour être recyclés dans des centres spécialisés. Consultez les autorités locales ou votre revendeur pour obtenir des renseignements sur l'organisation de la collecte.

DÉCLARATION DE CONFORMITÉ

Nous,
POSITEC Germany GmbH
Postfach 32 02 16, 50796 Cologne, Germany

Déclarons ce produit,
Description: Chargeur
Modèle: DXC15

Est conforme aux directives suivantes:
2014/35/EU, 2014/30/EU, 2011/65/EU&(EU)2015/863

Et conforme aux normes
EN 60335-1,
EN 60335-2-29,
EN 62233,
EN IEC 55014-1,
EN IEC 55014-2,
EN IEC 61000-3-2,
EN 61000-3-3
EN IEC 63000

2023/05/11
Allen Ding
Ingenieur en chef adjoint, Essais & Certification
Positec Technology (China) Co., Ltd
18, Dongwang Road, Suzhou Industrial
Park, Jiangsu 215123, P. R. China

FR

Gli utenti possono consultare le istruzioni in formato digitale sul sito www.catpowertools.com

SICUREZZA DEL PRODOTTO ISTRUZIONI GENERALI DI SICUREZZA

AVVERTENZA!Leggere tutte le avvertenze per la sicurezza e tutte le istruzioni. *Eventuali errori nell'adempimento delle istruzioni qui di seguito riportate potranno causare scosse elettriche, incendi e/o lesioni gravi.*

Conservare tutti gli avvisi e le istruzioni per poterle consultare quando necessario.
L'apparecchio può essere usato da bambini da 8 anni in su e persone con ridotte capacità fisiche, sensoriali o mentali, o con mancanza di esperienza e conoscenza, se sono sotto la supervisione o seguono le istruzioni sull'uso dell'apparecchio in modo sicuro e comprendono i possibili rischi. I bambini non devono giocare con l'apparecchio. La pulizia e la manutenzione non devono essere fatte dai bambini senza supervisione.
Se il cavo di alimentazione è danneggiato, deve essere sostituito dal produttore, dal centro servizi o da personale qualificato in modo da evitare rischi.

IT

ALTRE ISTRUZIONI PER LA SICUREZZA DEL CARICABATTERIE

1. Prima di effettuare la carica delle batterie leggere le istruzioni.
2. Non caricare batterie con perdita di elettroliti.
3. Non utilizzare caricatori per operazioni diversi da quelli per i quali sono stati realizzati.
4. Collegare il caricatore solo ad alimentazione CA.
5. Solo uso interno, non esporre alla pioggia o all'acqua.
6. Il caricatore deve essere protetto dall'umidità.
7. Non usare il caricatore all'esterno.
8. Non cortocircuitare i contatti della batteria o del caricatore.
9. Rispettare la polarità "+/-" durante la ricarica.
10. Non aprire l'apparecchiatura. Tenerla fuori dalla portata dei bambini.
11. Non ricaricare le batterie di altri costruttori.
12. Verificare che il collegamento tra caricabatteria e la batteria sia posizionato in modo corretto, e che non ci siano corpi estranei.
13. Evitare che le aperture di ventilazione del caricabatterie siano ostruite da oggetti. Proteggere la macchina da polvere e umidità. Riporre il caricabatteroe in un luogo asciutto e temperato.
14. Durante la ricarica delle batterie, verificare che il caricabatterie si trovi in un'area ben ventilata e distante da materiali infiammabili. Le batterie possono scaldarsi durante la ricarica. Non lasciare incustoditi batterie e caricatori durante la ricarica.
15. Non ricaricare batterie che non siano ricaricabili, perché potrebbero surriscaldarsi ed esplodere.
16. Una maggior durata nel tempo e prestazioni migliori possono essere ottenute se le batterie vengono caricate a una temperatura dell'aria compresa tra i 18°C e i 24°C. Non caricare le batterie a temperature inferiori a 0°C o superiori a 40°C. Questo dettaglio è importante in quanto può evitare danni seri alle batterie.
17. Caricare solo pacchi batterie del modello fornito o raccomandato da Cat®.

SIMBOLI

Leggere il manuale

Attenzione

Solo uso interno

T 6.3A Fusibile

Classe protezione

Terminale positivo

Terminale negativo

I prodotti elettrici non possono essere gettati tra i rifiuti domestici. L'apparecchio da rottamare deve essere portato al centro di riciclaggio per un corretto trattamento. Controllare con le autorità locali o con il rivenditore per localizzare il centro di riciclaggio più vicino.

NOMBRE DE CELLULES

1. CARICATORE BATTERIA
2. SPIA INDICATORE CARICA

*** Accessori illustrati o descritti non fanno necessariamente parte del volume di consegna.**

DATI TECNICI

Tensione nominale	100-240V ~ 50/60Hz
Tensione di ricarica della batteria	20V ⎓
Corrente di carica (DXB2)	4A
Corrente di carica (DXB4)	8A
Corrente di carica (GXB5)	15A
Potenza nominale	380W
Unità batteria	Li-Ion
Tempo di ricarica (circa)	
2.0Ah(DXB2)	30 mins
4.0Ah(DXB4)	30 mins
5.0Ah(GXB5)	20 mins
Capacità della batteria	2.0Ah/4.0Ah/5.0Ah
Classe protezione	⧈/II
Peso	1.2 kg

Per i dati tecnici dei tipi, il numero di pile e la capacità nominale delle batterie che possono essere ricaricate, far riferimento alla targhetta del pacchetto della batteria fornito da Cat®.

IT

PROCEDURA PER LA CARICA

NOTA: Leggere scrupolosamente il manuale delle istruzioni prima di usare l'attrezzo.

ISTRUZIONI PER LA CARICA
1. CARICAMENTO DELL'UNITÀ BATTERIA

ATTENZIONE: Il caricabatteria e l'unità batteria sono stati progettati appositamente per funzionare assieme. Non utilizzare nessun altro dispositivo. Non inserire e controllare attentamente che non vi siano oggetti metallici nei collegamenti dell'unità batteria per evitare guasti elettrici o altri rischi.

2. PRIMA DI USARE UTENSILI A BATTERIA
L'unità batteria fornita è SCARICA ed è necessario caricarla prima di utilizzarla.

3. COME SI CARICA LA BATTERIA (VEDERE FIGURA. A)
PROCEDURA DI CARICA
1) Collegare il caricabatteria a una presa di corrente appropriata. L'indicatore diventerà verde.
2) Fare scorrere il gruppo batteria nel caricabatteria; l'indicatore diventerà rosso, a indicare che il processo di ricarica è in corso.
3) Quando la ricarica è terminata, l'indicatore diventerà verde. Il gruppo batteria è ora completamente carico; scollegare il caricabatteria e rimuovere il gruppo batteria.

ATTENZIONE: Se la batteria viene caricata dopo un uso prolungato o dopo l'esposizione diretta alla luce solare o al calore, lasciare del tempo affinché la batteria si raffreddi prima della rcarica per ottenere la carica completa.

IT

INDICATORE DI CARICA
Questo caricatore è progettato per rilevare alcuni problemi che si possono riscontrare con i pacchi batteria. Le luci d'indicazione segnalano i problemi (fare riferimento alla tavola che segue). In questo caso, inserire un nuovo pacco batteria per determinare se il caricatore è OK. Se la nuova batteria si carica in modo corretto, allora il pacco batteria originale è difettoso e deve essere portato ad un centro di raccolta o riciclaggio. Se il nuovo pacco batteria manifesta gli stessi problemi, far controllare il caricatore presso un centro assistenza autorizzato.

Luce	Accesa/ Lampeggiante	Stato
Verde accesa	————	Collegare il caricabatterie, attivo (nessuna batteria inserita)
Rossa accesa	————	Caricamento
Verde accesa	————	Ricarica completata
Luce verde intermittente	- - - - - - - -	Attesa caldo/ freddo
Luce rossa	- - - - - - - -	Batteria Difettosa

PROTEZIONE DELLA TEMPERATURA DELLA BATTERIA
Questo caricabatterie dispone di una funzione di protezione della temperatura della batteria. Quando il caricabatterie rileva una batteria troppo calda o fredda (Il Luce diventa di colore verde intermittente), si attiva automaticamente il circuito di protezione e sospende la carica fino a quando la batteria non ha raggiunto la temperatura giusta. La procedura di carica inizierà quindi automaticamente (la luce sarà rossa). Questa funzione assicura la durata massima della batteria.

PACCHI BATTERIA DIFETTOSA
Questo caricatore rileverà i pacchi batteria difettosa. Quando un pacco batteria è inserito nel caricatore, questo cercherà di ripararlo. Questa procedura dura circa 30 minuti (la luce sarà rossa). Quando la riparazione è terminata, la procedura di carica del pacco batteria inizierà automaticamente alla massima capacità possibile (la luce sarà rossa). Se la luce diventa rossa in modo stabile, la batteria è scarica.

NOTE IMPORTANTI SULLA PROCEDURA DI CARICA:

1. Caricare le batterie nuove oppure le batterie che sono state immagazzinate per del tempo. Se si vuole immagazzinare la batteria per periodi prolungati, caricarla completamente per assicurane la massima durata.
2. Durate maggiori e prestazioni superiori si ottengono se il pacco batteria è caricato quando la temperatura dell'aria è compresa tra (18° C e 24° C). Non caricare il pacco batteria quando la temperatura è inferiore ai (-0° C) o superiore ai (40° C).*
   *Se si utilizza la batteria GXB5 Graphene, si può anche caricare in un ambiente di -25° C-0° C. Questo è importante e può prevenire gravi danni al pacco batteria.
3. Non congelare mai il pacco batteria e non immergerlo mai in acqua o altri liquidi.
4. Quando il pacco batteria non produce potenza sufficiente per lavori eseguiti con facilità in precedenza, ricaricare la batteria, non continuare ad usarla in queste condizioni. Il pacco batteria può essere caricato ogni volta che si vuole senza effetti negativi sul pacco batteria.
5. Durante la procedura di carica, è normale che caricatore e batteria diventino caldi.
6. Se il pacco batteria non si carica in modo appropriato:
   - Controllare che la presa di corrente eroghi corrente collegando un'altra attrezzatura.
   - Collegare e scollegare per controllare se il caricatore è OK.
   - Controllare che la batteria non sia stata danneggiata.
   - Spostare il caricatore ed il pacco batteria in un luogo dove la temperatura d'ambiente è compresa tra 65° F e 75° F (18° C e 24° C).
   - Se il problema della ricarica non si risolve, portare utensile, il pacco batterie e il caricatore a un centro di assistenza autorizzato.
   - In certe condizioni, quando il caricatore è collegato alla presa di corrente, i contatti esposti all'interno del caricatore possono essere cortocircuitati da oggetti estranei. Oggetti estranei di natura conduttiva, come particelle metalliche devono essere tenuti lontani dagli alloggi del caricatore. Scollegate sempre il caricatore dalla presa di corrente quando non è inserito il pacco batteria, oppure prima della pulizia.

SOLUZIONE DI PROBLEMI

1. NON RIESCO AD INSERIRE LA BATTERIA NEL CARICABATTERIA. PERCHÉ?
a) Verificare che il caricatore e il pacco batterie siano compatibili tra loro.
b) La batteria deve essere inserita nel caricabatteria in un'unica direzione. Girare la batteria e inserirla nel suo alloggiamento. Il corretto posizionamento e l'inizio del caricamento della batteria dovrebbe essere indicato dal LED verde intermittente.

2. RAGIONI DI TEMPI DI CARICAMENTO DIVERSI
Il tempo di caricamento della vostra batteria può dipendere da diverse ragioni e non da difetti del prodotto.
a) Se l'unità batteria è caricata in modo parziale, è possibile effettuarne il caricamento in meno di tempo di carica nominale.
b) Se il pacco batteria e la temperatura ambiente sono molto freddi/caldi, la ricarica potrebbe richiedere più tempo. Trovare un ambiente appropriato con la giusta temperatura dell'aria per avviare la ricarica.
c) Se l'unità batteria è molto calda, è necessario togliere l'unità stessa dal caricabatteria ed attendere il tempo necessario affinché l'unità si raffreddi tornando a temperatura ambiente e solo a questo punto riavviare il caricamento.

MANUTENZIONE

Rimuovere la spina dalla presa di corrente prima di eseguire qualsiasi regolazione, riparazione o manutenzione.
L'attrezzo non richiede lubrificazione o manutenzione aggiuntiva. Non utilizzare mai acqua o detergenti chimici per pulire l'attrezzo, pulire con un panno asciutto. Conservare sempre gli attrezzi elettrici in luoghi asciutti.
Se il cavo di alimentazione è danneggiato, deve essere sostituito dal produttore, dal centro servizi o da personale qualificato in modo da evitare rischi.

TUTELA AMBIENTALE

I prodotti elettrici non possono essere gettati tra i rifiuti domestici. L'apparecchio da rottamare deve essere portato al centro di riciclaggio per un corretto trattamento. Controllare con le autorità locali o con il rivenditore per localizzare il centro di riciclaggio più vicino.

DICHIARAZIONE DI CONFORMITÀ

NOI,
POSITEC Germany GmbH
Postfach 32 02 16, 50796 Cologne, Germany

Dichiara che l'apparecchio ,
Descrizione: Carica batteria
Codice: DXC15

È conforme alle seguenti direttive:
2014/35/EU, 2014/30/EU, 2011/65/EU&(EU)2015/863

conforme a
EN 60335-1,
EN 60335-2-29,
EN 62233,
EN IEC 55014-1,
EN IEC 55014-2,
EN IEC 61000-3-2,
EN 61000-3-3
EN IEC 63000

2023/05/11
Allen Ding
Vice capo ingegnere, testing e certificazione
Positec Technology (China) Co., Ltd
18, Dongwang Road, Suzhou Industrial Park, Jiangsu 215123, P. R. China

IT

Los usuarios pueden consultar las instrucciones electrónicas en www.catpowertools.com

SEGURIDAD DE LOS PRODUCTOS INSTRUCCIONES DE SEGURIDAD

ADVERTENCIA! Lea todos los consejos e instrucciones de seguridad. *Si no se respetan las instrucciones, existe un riesgo de descargas eléctricas, de incendio y/o de graves heridas.*

Conserve todas las advertencias e instrucciones para futuras consultas.
Este dispositivo puede ser utilizado por niños a partir de 8 años y personas con capacidades físicas, sensoriales o mentales reducidas, o falta de experiencia y conocimiento si se les ha proporcionado supervisión o instrucción con referencia al uso de este dispositivo de manera segura y que entiendan los riesgos involucrados.
Los niños no deben jugar con este aparato. La limpieza y mantenimiento de uso no deben ser llevados a cabo por niños sin supervisión de un adulto.
Si el cable de alimentación está dañado, debe ser reemplazado por el fabricante, su service autorizado o personas calificadas, a fin de evitar riesgos.

INSTRUCCIONES DE SEGURIDAD ADICIONALES PARA EL CARGADOR DE BATERÍAS

1. Antes de realizar la carga de la batería, lea las instrucciones.
2. No cargue una batería con fugas.
3. No utilice los cargadores para trabajos distintos a aquellos para los que han sido diseñados.
4. Conecte el cargador a una toma AC.
5. Uso interno solamente, no exponer a la lluvia o al agua.
6. Proteja de la humedad el cargador.
7. No utilice el cargador en ambientes exteriores.
8. No cortocircuite los contactos de la batería o el cargador.
9. Respete la polaridad “+/-“ al cargar.
10. No abra el aparato, y manténgalo alejado del alcance de los niños.
11. No cargue baterías de otros fabricantes.
12. Asegúrese de que la conexión entre el cargador y la batería se realiza de forma correcta, y no queda obstruida por cuerpos extraños.
13. Mantenga las ranuras del cargador libres de objetos extraños y protéjalas frente a la suciedad y la humedad. Consérvelo en un lugar seco y libre de congelación.
14. Al cargar las baterías, asegúrese de que el cargador se encuentre en un área bien ventilada, alejada de cualquier material inflamable. Las baterías podrían calentarse durante la carga. No sobrecargue las baterías. Asegúrese de que ni las baterías ni el cargador quedan sin supervisión durante la carga.
15. No recargue baterías no recargables. Podrían sobrecalentarse y romperse.
16. Se puede conseguir una vida más larga y mejor de la batería si se carga con una temperatura del aire entre 18 ºC y 24 ºC. No cargue la batería si la temperatura del aire es inferior a 0ºC o superior a 40ºC. Esto es importante, ya que puede evitar daños serios en la batería.
17. Cargue exclusivamente el pack de batería del mismo modelo que el suministrado por Cat® y de modelos recomendados por Cat®.

ES

SÍMBOLOS

Leer el manual

Advertencia

Uso interno solamente

T 6.3A Fusible

Clase de protección

Terminal positivo

Terminal negativo

Los residuos de aparatos eléctricos y electrónicos no deben depositarse en la basura doméstica. Se deben reciclar en las instalaciones especializadas. Consulte a las autoridades locales o el establecimiento para saber cómo reciclar estos productos.

ELEMENTOS DEL APARATO

1. CARGADOR
2. LUZ INDICADORA DE CARGA

*** Los accesorios ilustrados o descritos pueden no corresponder al material**

DATOS TÉCNICOS

Voltaje del cargador	100-240V ~ 50/60Hz
Tensión nominal	20V ⎓
Intensidad de carga (DXB2)	4A
Intensidad de carga (DXB4)	8A
Intensidad de carga (GXB5)	15A
potencia nominal	380W
Batería	Li-Ion
Tiempo de carga (aprox.)	
2.0Ah(DXB2)	30 mins
4.0Ah(DXB4)	30 mins
5.0Ah(GXB5)	20 mins
Paquete de bateria	2.0Ah/4.0Ah/5.0Ah
Clase de protección del cargador	⧈/II
Peso	1.2 kg

Para los datos técnicos de cada tipo, el número de células y la capacidad de las baterías que pueden ser cargadas, consulte el nombre de placa de la batería proporcionada por Cat®.

ES

PROCEDIMIENTO DE CARGA

NOTA: Antes de usar la herramienta lea el manual de instrucciones detenidamente.

INSTRUCCIONES DE CARGA
1. CARGA DE SU BATERÍA

ADVERTENCIA: El cargador y la batería han sido específicamente diseñados para funcionar juntos, de modo que procure no utilizar ningún otro dispositivo. Nunca inserte o permita que contacten objetos metálicos en las conexiones del cargador y la batería, ya que podrían ocasionar averías y riesgos eléctricos.

2. ANTES DE UTILIZAR SU HERRAMIENTA A BATERÍA
La batería está DESCARGADA y debe cargarse antes de utilizarla

3. CÓMO CARGAR SU PACK DE BATERÍA (VÉASE LA FIG.A)
PROCEDIMIENTO DE CARGA
1) Enchufe el cargador en una toma de corriente apropiada. La luz verde se iluminará.
2) Inserte el acumulador en el cargador; la luz del testigo pasará a ser de color rojo para indicar que se ha iniciado el proceso de recarga.
3) Una vez completada la recarga, la luz del cargador se volverá otra vez de color verde. La batería estará ahora totalmente recargada. Desenchufe el cargador y retire la batería.

ADVERTENCIA: Si se agota la carga de la batería debido al uso continuado o la exposición a la luz solar directa o el calor,deje tiempo suficiente para que la batería se enfríe antes de cargarla de nuevo para que se cargue al máxim.

ES

INDICADOR DE CARGA
Este cargador ha sido diseñado para detectar posibles problemas de funcionamiento de las baterías. El indicador se iluminará para indicar algún problema (consulte la tabla siguiente). Si esto ocurre , inserte una nueva batería para determinar si el cargador se encuentra en buenas condiciones. Si la batería nueva se carga correctamente, la batería original será defectuosa y deberá ser desechada a un Servicio Oficial o en un Punto de Residuos o Reciclado. Si la nueva batería muestra el mismo problema que la batería original, solicite a un Servicio Técnico Oficial su comprobación.

Luz	Continuidad / intermitente	Estado de la carga
Verde continuo	————	Con el Cargador enchufado, en directo (sin batería insertada)
Rojo continuo	————	En carga
Verde continuo	————	Carga completa
Verde intermitente	- - - - - - - -	Demora de frío/ calor
Rojo intermitente	- - - - - - - -	Batería defectuosa

PROTECCIÓN TÉRMICA DE LA BATERÍA
Este cargador está equipado con una función de protección térmica para la batería. Cuando el cargador detecta que la temperatura de la batería es demasiado alta o baja (el Luz será de color verde y parpadeará), activa automáticamente el circuito de protección y suspende la carga hasta que la temperatura de la batería está dentro de los valores correctos.El proceso de carga se iniciará entonces automáticamente (la luz será roja). Esta función asegura la máxima vida útil de la batería.

BATERÍAS DEFECTUOSA
Este cargador detectará una batería defectuosa o gastada. Si inserta una batería con poca carga en el cargador, éste intentará analizarla y reactivarla. Este proceso se prolongará durante 30 minutos (la luz será roja).Una vez finalizado su análisis y reactivación, comenzará automáticamente la carga de la batería hasta su capacidad máxima posible (la luz será roja). Si el indicador se ilumina en color rojo, significa que la batería está totalmente descargada.

CONSEJOS DE CARGA IMPORTANTES:

1. En el caso de una batería nueva o una batería almacenada durante algún tiempo, vuelva a cargar la batería antes de su uso. Si desea almacenar la batería durante un periodo largo de tiempo, cárguela completamente antes de guardarla. Esto le asegurará la máxima vida útil a su batería..
2. Puede maximizar la vida y el rendimiento de la batería si la carga a una temperatura ambiente entre (18º-24ºC). No cargue las baterías a una temperatura inferior a (0ºC) o superior a (40ºC).*
   *Si se utiliza la batería de grafeno GXB5, también se puede cargar en un entorno de -25ºC -0ºC. Este parámetro es importante y evitará que se produzcan daños serios en la batería.
3. No congele el cargador ni lo sumerja en agua o cualquier otro líquido.
4. Si la batería no produce energía suficiente para realizar trabajos que realizaba anteriormente, vuelva a cargarla. No continúe utilizándola en estas condiciones. Puede cargar una batería parcialmente cargada siempre que lo desee sin que existan efectos adversos sobre la misma.
5. Al cargarla, es normal que el cargador y la batería se calienten al tacto.
6. Si la batería no se carga correctamente:
   - Compruebe la corriente y la toma eléctrica conectando otro dispositivo.
   - Enchufe y desenchufe el cargador para comprobar que funciona correctamente
   - Compruebe si la batería ha resultado dañada.
   - Lleve el cargador y la batería a otro emplazamiento en el que la temperatura ambiente sea de aproximadamente de (18º-24ºC).
   - Si persiste el problema de carga, lleve la herramienta, la batería y el cargador a un Servicio Oficial autorizado.
   - Bajo ciertas condiciones, si el cargador está conectado a la red eléctrica, sus polos de conexión podrían entrar en contacto con algún material exterior, produciendo algún tipo de cortocircuito. Debe mantener alejados todos aquellos materiales de naturaleza conductora, como las partículas metálicas. Desenchufe siempre el cargador de la red eléctrica si no hay ninguna batería en carga y también antes de limpiarlo.

SOLUCIÓN DE PROBLEMAS

1. NO PUEDO INSTALAR LA BATERÍA DENTRO DEL CARGADOR CORRESPONDIENTE. POR QUÉ?
a) Compruebe si el cargador y la batería han sido diseñados específicamente para funcionar en conjunto.
b) La batería se inserta en el cargador en una sola dirección. Gire la batería hasta que pueda ser insertada en la ranura. El indicador verde debe encenderse y parpadeará mientras la batería se está cargando.

2. RAZONES DE LOS DISTINTOS TIEMPOS DE CARGA
El tiempo de carga puede ser afectado por varias razones que no implican defectos en su producto.
a) Si la batería está parcialmente descargada, puede recargarse en menos de tiempo de carga nominal (aprox.1-2 horas).
b) Si la temperatura de la batería y la temperatura ambiente son muy altas o muy bajas, la recarga podría durar más tiempo. Antes de iniciar la carga, debe buscarse un entorno adecuado con una temperatura ambiente adecuada.
c) Si la batería está muy caliente no podrá recargarse, ya que se lo impedirá el sistema interno de seguridad de corte por temperatura. En dicho caso, Ud. debe extraer la batería del cargador y dejar que se enfríe a temperatura ambiente; en esas condiciones, puede comenzarse la recarga.

MANTENIMIENTO

Retire el enchufe de la toma de corriente antes de efectuar cualquier ajuste, reparación o mantenimiento.
Su herramienta eléctrica no requiere de lubricación ni mantenimiento adicional. Nunca emplee agua o productos químicos para limpiar su herramienta. Use simplemente un paño seco. Guarde siempre su herramienta en un lugar seco.
Si el cable de alimentación está dañado, debe ser reemplazado por el fabricante, su service autorizado o personas calificadas, a fin de evitar riesgos.

PROTECCION AMBIENTAL

Los residuos de aparatos eléctricos y electrónicos no deben depositarse en la basura doméstica. Se deben reciclar en las instalaciones especializadas. Consulte a las autoridades locales o el establecimiento para saber cómo reciclar estos productos.

DECLARACIÓN DE CONFORMIDAD

Los que reciben,
POSITEC Germany GmbH
Postfach 32 02 16, 50796 Cologne, Germany

Declaran que el producto,
Descripcón: Cargador
Modelo: DXC15

Cumple con las siguientes Directivas:
2014/35/EU, 2014/30/EU, 2011/65/EU&(EU)2015/863

Normativas conformes a
EN 60335-1,
EN 60335-2-29,
EN 62233,
EN IEC 55014-1,
EN IEC 55014-2,
EN IEC 61000-3-2,
EN 61000-3-3
EN IEC 63000

2023/05/11
Allen Ding
Ingeniero Jefe Adjunto. Pruebas Y Certificacion
Positec Technology (China) Co., Ltd
18, Dongwang Road, Suzhou Industrial
Park, Jiangsu 215123, P. R. China

ES

Gebruikers kunnen de elektronische gebruiksaanwijzingen bekijken op www.catpowertools.com

VEILIGHEID VAN HET PRODUCT VEILIGHEIDSINSTRUCTIES

WAARSCHUWING! Lees alle veiligheidsvoorschriften en instructies. *Lees alle instructies zorgvuldig door. Indien u zich niet aan alle onderstaande instructies houdt, kan dat leiden tot een elektrische schok, brand en/of ernstig letsel.*

Bewaar alle waarschuwingen en instructies voor latere naslag.
Dit toestel kan worden gebruikt door kinderen vanaf 8 jaar en personen met een verminderde lichamelijke, zintuiglijke of mentale vermogens, of met gebrek aan ervaring en kennis, als ze onder toezicht staan of de nodige instructies betreffende het veilige gebruik van het apparaat hebben ontvangen en als ze de gevaren begrijpen.
Kinderen mogen niet met het toestel spelen. De reiniging en het gebruikersonderhoud mogen niet gebeuren door kinderen zonder toezicht.
Wanneer de stroomtoevoerdraad beschadigd is, dient deze vervangen te worden door de fabrikant, de reparatiedienst of een soortgelijk bevoegde persoon, om zo gevaren te voorkomen.

NL

AANVULLENDE VEILIGHEIDSVOORSCHRIFTEN VOOR UW ACCULADER

1. Lees de instructies voor u begint met laden
2. Lekkende batterijen niet verwisselen.
3. Gebruik acculaders niet voor andere doelen dan die waarvoor ze ontworpen zijn.
4. De lader alleen aansluiten op een wisselstroomvoeding.
5. Alleen voor gebruik binnenshuis, niet blootstellen aan regen of water.
6. De acculader mag niet blootgesteld worden aan water en vocht.
7. De lader niet buiten gebruiken.
8. De contacten van de batterij of de lader niet kortsluiten.
9. De polariteit respecteren bij het opladen.
10. Open de acculader niet en houdt hem buiten bereik van kinderen.
11. Laad geen accu's van andere merken op.
12. Zorg ervoor dat de connectie tussen de acculader en de accu juist is gepositioneerd en dat er geen vreemde voorwerpen de connectie verstoren.
13. Houd de aansluitingen van de acculader vrij van vreemde voorwerpen en bescherm deze tegen vuil en vocht. Bewaar de acculader in een droge en vorstvrije ruimte.
14. Tijdens het laadproces, zorg ervoor dat de acculader zich in een goed geventileerde ruimte bevind, uit de buurt van licht ontvlambare materialen. Accu's kuunen heet worden tijdens het laden. Overlaad accu's niet. Laat accu's en acculaders niet onbewaakt tijdens het laadproces.
15. Probeer geen niet-oplaadbare accu's te laden, deze kunnen oververhit raken.
16. U krijgt een langere levensduur en betere prestaties als de batterij wordt geladen met een luchttemperatuur tussen 18°C en 24°C. Laad de batterij niet bij een luchttemperatuur onder 0°C of boven 40°C. U kunt daarmee ernstige schade aan de batterij veroorzaken.
17. Laad uitsluitend accu's van hetzelfde model als geleverd door Cat® en van modellen die door Cat® worden aanbevolen.

SYMBOLEN

Lees de gebruiksaanwijzing

Waarschuwing

Uitsluitend voor binnengebruik

T 6.3A Zekering

Veiligheidsklasse

Positieve aansluiting

Negatieve aansluiting

Afgedankte elektrische producten mogen niet bij het normale huisafval terechtkomen. Breng deze producten waar mogelijk naar een recyclecentrum bij u in de buurt. Vraag de verkoper of de gemeente informatie en advies over het recyclen van elektrische apparatuur.

ONDERDELENLIJST

1. OPLADER
2. LED LICHT INDICATOR

*** Niet alle afgebeelde of beschreven toebehoren worden standaard meegeleverd.**

TECHNISCHE GEGEVENS

Spanning	100-240V ~ 50/60Hz
Oplaadspanning accu	20V ⎓
Laadstroom (DXB2)	4A
Laadstroom (DXB4)	8A
Laadstroom (GXB5)	15A
Opgenomen vermogen	380W
Accupack	Li-Ion
Oplaadtijd (Ongeveer)	
2.0Ah(DXB2)	30 mins
4.0Ah(DXB4)	30 mins
5.0Ah(GXB5)	20 mins
Batterijcapaciteit	2.0Ah/4.0Ah/5.0Ah
Oplader beschermingsklasse	⧈/II
Machinegewicht	1.2 kg

De technische gegevens van de types, het aantal cellen en het nominale vermogen van de batterijen dat kan worden opgeladen, kunt u aflezen van het naamplaatje van de batterijdoos dat door Cat® is geleverd.

NL

OPLAAD PROCEDURE

OPMERKING: lees het instructieboekje aandachtig voor gebruik van het gereedschap.

OPLAAD INSTRUCTIES
1. HET ACCUPACK OPLADEN

WAARSCHUWING: De oplader en het accupack zijn ontworpen om samen gebruikt te worden, probeer dus geen andere apparaten te gebruiken. Zorg ervoor dat er nooit metalen objecten in de oplader of de contactpunten van het accupack komen, dit kan zorgen voor een elektrische schok en is gevaarlijk.

2. VOORDAT U UW SNOERLOOS GEREEDSCHAP GEBRUIKT
Het accupack is NIET opgeladen. Deze moet u dus voor gebruik opladen.

3. HOE UW BATTERIJ OP TE LADEN ((ZIE AFB. A)
OPLAADPROCEDURE
1) Steek de stekker van de lader in een geschikt stopcontact. Het licht zal groen zijn.
2) Schuif de accu in de lader, het licht zal rood worden om aan te geven dat het laadproces is gestart.
3) When het laden is voltooid, zal het licht in groen veranderen. Het pakket is nu volledig opgeladen, haal de stekker van de lader uit het stopcontact en verwijder de accu.

WAARSCHUWING: Wanneer de acculading opraakt na continu gebruik of door blootstelling aan direct zonlicht of hitte,laat de batterij afkoelen voordat u deze oplaadt, zodat deze volledig kan worden opgeladen.

NL

OPLAADINDICATOR
Deze oplader is ontworpen om problemen op te sporen die voor kunnen komen met een set batterijen. De indicatorlichtjes geven problemen aan (zie de tabel hieronder).
Voer, als dit gebeurt, nieuwe batterijen in om na te gaan of de oplader goed is. Als de nieuwe batterijen wel correct opladen, werkt de andere set niet goed. Deze batterijen moeten naar een onderhouds- of recyclingcentrum worden gebracht. Als de nieuwe batterijen hetzelfde probleem tonen als de andere set, laat dan de oplader testen in een gecertificeerd servicecentrum.

Licht	Aan/ knipperlicht	Status
Groen aan	————	Oplader aangesloten, (geen batterij geplaatst)
Rood aan	————	Batterij laadt op
Groen aan	————	Volledig geladen
Groen knipperend	- - - - - - - -	Hete/koude vertraging
Rood knipperend	- - - - - - - -	Batterij defect

BATTERIJTEMPERATUUR BESCHERMING
Deze oplader beschikt over een beschermingsfunctie voor de batterijtemperatuur. Als de lader detecteert dat een batterij te heet of koud is (Het Licht wordt groen en knippert), dan wordt automatisch het beveiligingscircuit geactiveerd en wordt het opladen uitgesteld totdat de batterij de correcte temperatuur heeft bereikt.
Het opladen begint dan automatisch (het licht zal rood zijn). Dit verzekert een maximale levensduur van de batterij.

DEFECT ACCUPACKS
Deze oplader spoort defect sets batterijen op. Als een defect set batterijen in de oplader is ingevoerd zal de oplader proberen deze te repareren. Dit proces duurt ongeveer 30 minuten. (het licht zal rood zijn). Zodra het repareren voltooid is, wordt de set batterijen automatisch opgeladen tot de hoogst mogelijke capaciteit (het licht zal rood zijn). Als het lampje continu rood brandt, dan is de batterij leeg.

BELANGRIJK VOOR HET OPLADEN:

1. Laad een nieuwe batterij, of een batterij die een tijd niet gebruikt is, opnieuw op voor gebruik. Laad een batterij, als u die lange tijd op wil slaan, volledig op om zeker te zijn van een maximale levensduur.
2. Een langere levensduur en betere prestaties kunnen worden bereikt wanneer de temperatuur tijdens het opladen zich tussen 18º C en 24º C bevindt. Laad batterijen niet op in temperaturen onder 0º C of boven 40º C. *
   *Als u een GXB5-grafeenbatterij gebruikt, kunt u ook opladen in een omgeving van -25º C -0º C. Dit is belangrijk want het kan ernstige schade aan de batterij voorkomen.
3. Bevries de oplader nooit en dompel de oplader niet onder in water of een andere vloeistof.
4. Als de batterijen niet voldoende vermogen produceren voor taken die eerder met gemak gedaan werden, ga dan niet door met het gebruik maar laad de batterijen op. U kunt een gedeeltelijk gebruikte batterij opladen wanneer u wil, dit heeft geen effect op de batterij.
5. Het is normaal dat de oplader en de batterijen tijdens het opladen warm worden.
6. Als de batterij niet goed oplaadt:
   - Controleer de stroom in het stopcontact door een ander apparaat in te pluggen.
   - Plug de oplader in en uit om te controleren of hij goed is.
   - Controleer of de batterij beschadigd is.
   - Verplaats de oplader en de batterij naar een plaats waar de omgevingstemperatuur ongeveer 18º-24º C is.
   - Als het probleem met laden blijft bestaan, breng het gereedschap, de accu en de oplader naar een gekwalificeerde reparateur.
   - Het oplaadvermogen binnenin de oplader kan onder omstandigheden, als de oplader in het stopcontact is ingeplugd, worden verminderd door externe materialen. Externe geleidende materialen als metalen onderdelen mogen niet in de buurt komen van de gaten in de oplader. Haal de oplader altijd uit het stopcontact als er geen batterij inzit of als u de oplader wil schoonmaken.

PROBLEEMOPLOSSINGEN

1. WAAROM KAN IK HET ACCUPACK NIET IN DE OPLADER DUWEN?
a) Controleer of de accu en de oplader ontworpen zijn om in combinatie met elkaar te werken.
b) De accu kan maar op één manier in de lader geschoven worden. Draai de accu om totdat deze in de sleuf geschoven kan worden. het signaallampje zou bij opladen van de accu groen moeten knipperen.

2. REDENEN VOOR VERSCHILLENDE OPLAADTIJDEN
De laadtijd is van vele omstandigheden afhankelijk. Dit is geen defect van het product.
a) Als de accu slechts gedeeltelijk leeg is, kan hij opnieuw volledig worden opgeladen in kortere tijd, dan de nominale laadtijd is.
b) Als de accu en omgevingstemperatuur erg koud/warm zijn, kan het langer duren om weer op te laden. Zoek een geschikte omgeving met de juiste temperatuur om te beginnen met opladen.
c) Als het accupack heel heet is, laadt de accu niet op omdat de hittebeveiliging opladen voorkomt wanneer de temperatuur te hoog is. Wanneer het accupack erg heet is, moet deze uit de oplader gehaald worden en afkoelen tot kamertemperatuur voordat met het opladen kan worden begonnen.

ONDERHOUD

Trek de voedingskabel uit de aansluiting voordat u eventuele aanpassingen, reparaties of onderhoud uitvoert.
Uw gereedschap vereist geen smering of onderhoud. Gebruik nooit water of chemische reinigingsmiddelen voor het schoonmaken van uw elektrische gereedschap. Veeg schoon met een droge doek. Bewaar uw elektrische gereedschap altijd op een droge plaats.
Wanneer de stroomtoevoerdraad beschadigd is, dient deze vervangen te worden door de fabrikant, de reparatiedienst of een soortgelijk bevoegde persoon, om zo gevaren te voorkomen.

BESCHERMING VAN HET MILIEU

Afgedankte elektrische producten mogen niet bij het normale huisafval terechtkomen. Breng deze producten waar mogelijk naar een recyclecentrum bij u in de buurt. Vraag de verkoper of de gemeente informatie en advies over het recyclen van elektrische apparatuur.

CONFORMITEITVERKLARING

Wij,
POSITEC Germany GmbH
Postfach 32 02 16, 50796 Cologne, Germany

Verklaren dat het product,
Beschrijving: Oplaadapparaat
Type: DXC15

Voldoet aan de volgende richtlijnen:
2014/35/EU, 2014/30/EU, 2011/65/EU&(EU)2015/863

Standaards in overeenstemming met
EN 60335-1,
EN 60335-2-29,
EN 62233,
EN IEC 55014-1,
EN IEC 55014-2,
EN IEC 61000-3-2,
EN 61000-3-3
EN IEC 63000

2023/05/11
Allen Ding
Plaatsvervangend Chief Ingenieur,Testen en
Positec Technology (China) Co., Ltd
18, Dongwang Road, Suzhou Industrial
Park, Jiangsu 215123, P. R. China

NL

Os utilizadores podem consultar as instruções eletrónicas em www.catpowertools.com

INSTRUÇÕES DE SEGURANÇA AVISOS GERAIS DE SEGURANÇA

AVISO! Leia todos os avisos e instruções. *Leia atentamente as seguintes instruções. A não observância destas instruções pode causar choque eléctrico, incêndio e/ou lesões graves.*

Guarde estas instruções para referência futura.
Este aparelho pode ser utilizado por crianças com idade igual ou superior a 8 anos e por pessoas com capacidades físicas, sensoriais ou mentais reduzidas ou falta de experiência e conhecimento caso lhes tenha sido dada supervisão ou instrução relativamente à utilização do aparelho de forma segura e compreenderem os riscos envolvidos. As crianças não devem brincar com o aparelho. A limpeza e a manutenção que cabe ao utilizador não devem ser realizadas por crianças sem supervisão.
Se o cabo de alimentação estiver danificado, este deve ser substituído pelo fabricante, seu agente autorizado ou pessoal técnico qualificado para evitar qualquer situação de perigo.

INSTRUÇÕES DE SEGURANÇA ADICIONAIS PARA O CARREGADOR

1. Leia estas instruções antes de proceder ao carregamento.
2. Não carregue uma bateria com fuga de líquido.
3. Não utilize o carregador para qualquer outro fim para além daquele para o qual o mesmo foi concebido.
4. Ligue o carregador apenas a uma fonte de alimentação a.c.
5. Apenas para utilização no interior, não expor as baterias à chuva ou água.
6. O carregador deve ser protegido contra qualquer contacto com a humidade.
7. Não use o carregador no exterior.
8. Não curto-circuite os contactos da bateria ou do carregador.
9. Ao carregar a bateria tenha em atenção os símbolos de polaridade "+/-".
10. Não abra a unidade e mantenha-a fora do alcance das crianças.
11. Não utilize este carregador para carregar baterias de outros fabricantes.
12. Certifique-se de que a ligação entre o carregador e a bateria foi feita de forma correcta não existindo qualquer obstrução por parte de objectos estranhos.
13. Certifique-se de que as ranhuras do carregador estão livres de objectos estranhos e proteja-as contra qualquer contacto com sujidade ou humidade. Guarde num local seco e sem gelo.
14. Ao carregar a bateria certifique-se de que o carregador está num local bem ventilado e longe de materiais inflamáveis. A bateria pode aquecer durante o carregamento. Não sobrecarregue a bateria. Certifique-se de que durante o carregamento a bateria e o carregador são devidamente supervisionados.
15. Não tente carregar baterias que não são recarregáveis uma vez que estas podem sobreaquecer e avariar.
16. A vida útil da bateria e o desempenho desta podem ser optimizados se a bateria for carregada em temperaturas entre os 18°C e os 24°C. Não carregue a bateria em temperaturas abaixo dos 0°C, ou acima dos 40°C. Isto é importante pois evita danos graves ao nível da bateria.
17. Carregue apenas baterias do mesmo modelo fornecido pela Cat® e modelos recomendados pela Cat®.

SÍMBOLOS

Leia o m anual

Aviso

Use apenas em espaço interior

Fusível

Duplo isolamento

Terminal positivo

Terminal negativo

Os equipamentos eléctricos não devem ser despositados com o lixo doméstico. Se existirem instalações adequadas deve reciclá-los. Consulte a sua autoridade local para tratamento de lixos ou fornecedor para obter aconselhamento sobre reciclagem.

PT

ELEMENTOS DO APARELHO

1. CARREGADOR
2. INDICADOR LUMINOSO DE CARREGAMENTO

*** Acessórios ilustrados ou descritos não estão totalmente abrangidos no fornecimento.**

DADOS TÉCNICOS

Voltagem calculada	100-240V ~ 50/60Hz
Tensão de carga do acumulador	20V ⎓
Corrente de carga (DXB2)	4A
Corrente de carga (DXB4)	8A
Corrente de carga (GXB5)	15A
Potência avaliada	380W
Conjunto de baterias	Li-Ion
Tempo de carregamento(aprox.)	
2.0Ah(DXB2)	30 mins
4.0Ah(DXB4)	30 mins
5.0Ah(GXB5)	20 mins
Saída do carregador	2.0Ah/4.0Ah/5.0Ah
Classe de proteção do carregador	⧈/II
Peso da máquina	1.2 kg

Para verificar os dados técnicos do tipo, número de células e capacidade das baterias que podem ser carregadas, consulte a placa de identificação da bateria fornecida pela Cat®.

PT

PROCEDIMENTO DE CARREGAMENTO

NOTA: Antes de usar a ferramenta, leia o livro de instruções cuidadosamente.

INSTRUÇÕES PARA CARREGAMENTO
1. CARREGAMENTO DO CONJUNTO DE BATERIAS

AVISO: O carregador e o conjunto de baterias são concebidos especificamente para trabalhar em conjunto e, por isso, não tente utilizar outros dispositivos. Nunca introduza ou deixe entrar objectos metálicos no seu carregador ou nas ligações do conjunto de baterias porque pode causar falhas eléctricas ou perigos.

2. ANTES DE UTILIZAR A FERRAMENTA SEM FIOS
O seu conjunto de baterias está DESCARREGDO e tem de o carregar uma vez antes o utilizar.

3. COMO CARREGAR A SUA EMBALAGEM DE BATERIAS ((VER FIG. A)
PROCEDIMENTO DE CARREGAMENTO
1) Ligue o carregador a uma tomada eléctrica AC. A luz fica verde.
2) Faça deslizar a bateria para o carregador. A luz acende a vermelho para indicar que o processo de carregamento começou.
3) Quando o carregamento tiver terminado, a luz fica verde. A bateria está agora completamente carregada. Desligue o carregador da alimentação e retire a bateria.

AVISO: Quando a bateria fica sem carga após uma utilização contínua ou devido à exposição à luz solar directa ou a uma qualquer fonte de calor, deixe a bateria arrefecer antes de recarregar para atingir a carga total.

INDICADOR DE CARGA
Este carregador foi elaborado para detectar alguns problemas que podem surgir nas baterias. O indicador luminoso indica problemas (ver quadro em baixo). Se tal facto ocorrer, insira uma nova bateria para determinar se o carregador se encontra em perfeitas condições. Se a nova bateria carregar sem problemas, significa que a bateria anterior deverá ser enviada ao serviço de assistência ou a um centro de reciclagem. Se a nova bateria indicar o mesmo problema da bateria anterior, o carregador terá de ser enviado ao serviço de assistência.

Luz	ON/ Pisca	Indicação
Verde Continuo	————	Plugue do carregador, ativo (sem bateria inserida)
Vermelho Continuo	————	Em carga
Verde Continuo	————	Carregamento concluído
Verde intermitente	- - - - - - - -	Atraso quente/frio
Vermelho intermitente	- - - - - - - -	Bateria defeituosa

PROTEÇÃO DA TEMPERATURA DA BATERIA
Este carregador possui uma funcionalidade de proteção da temperatura da bateria. Quando o carregador detecta uma bateria demasiado fria ou quente (a luz ficará verde e intermitente), ativa automaticamente o circuito de proteção e suspende o carregamento até o conjunto de baterias ter atingido a temperatura correta. Finalizada esta estabilização o processo de carga será iniciado automaticamente (a luz ficará vermelha). Esta função assegura uma máxima duração da bateria.

BATERIA DEFEITUOSA
Este carregador irá detetar um conjunto de baterias defeituosas. Quando um conjunto de baterias defeituosas é inserido no carregador, o carregador tentará repará-lo. Este processo tem a duração de cerca de 30 minutos (a luz ficará vermelha). Quando o processo estiver finalizado dar-se-á inicio automaticamente ao processo de carga da bateria até atingir a potência máxima possível (a luz ficará vermelha). Se a luz se tornar vermelha permanentemente, o conjunto de baterias está gasto.

NOTAS IMPORTANTES SOBRE PROCESSOS DE CARGA:

1. Para baterias novas ou que estejam armazenadas por algum tempo, por favor recarregue a bateria antes de usar. Se pretende armazenar a bateria por algum tempo, carregue-a ao máximo, este processo assegurará uma maior duração da bateria.
2. Uma vida mais longa e um melhor desempenho das baterias pode ser obtido se o carregamento da mesma for efectuado quando a temperatura do ar esteja entre os 18^{0}C e os 24^0 C. Nunca carregue a bateria com uma temperatura do ar inferior a +0^{0}C, ou superior a 40^0 C. *
   *Se a bateria de grafeno GXB5 for usada, ela também poderá ser carregada num ambiente de -25^0 C -0^0 C. Este facto é muito importante e previne sérias avarias da bateria.
3. Nunca congele ou ponha dentro de água ou qualquer outro liquido o seu carregador.
4. Quando a bateria não produzir potência suficiente para o trabalho o qual anteriormente desempenhava bem, por favor recarregue a bateria, não continue a usar nesta condição. Sempre que pretender pode carregar uma bateria com a sua potência parcialmente gasta sem que isso afecte ou estrague a mesma.
5. Quando em carga, é natural que a bateria e o carregador fiquem demasiado quentes.
6. Se a bateria não carrega correctamente:
   - Verifique a corrente na ficha eléctrica ligando o carregador a outra ficha.
   - Ligue e desligue para ver se o carregador está em boas condições.
   - Verifique se a bateria se encontra danificada
   - Mova a bateria e o carregador para uma zona onde a temperatura do ar esteja entre 180C e os 240 C.
   - Se o problema persistir, leve a ferramenta, a bateria e o carregador a um centro de assistência técnica autorizado.
   - Em certas condições, com o carregador conectado á tomada eléctrica, os contactos de carga existentes no carregador podem entrar em curto-circuito provocado por materiais estranhos ao equipamento. Materiais estranhos ao equipamento e de natureza condutora como partículas metálicas deverão manter-se afastados das cavidades do carregador. Desligue sempre o carregador da tomada eléctrica

PT

quando este não contem nenhuma bateria conectada para carga ou antes de qualquer manutenção ou limpeza.

SOLUÇÃO DE PROBLEMAS

1. NÃO SOU CAPAZ DE ENCAIXAR A BATERIA NO CARREGADOR PORQUÊ?
a) Verifique se o carregador e a bateria foram especificamente concebidos para funcionarem em conjunto.
b) A bateria pode ser inserida no carregador apenas numa única direcção. Rode a bateria até conseguir inseri-la na ranhura. A luz indicadora deve ser verde e intermitente quando as pilhas estão a carregar.

2. RAZÕES PARA TEMPOS DE CARGA DIFERENTES
O tempo de carga pode ser afectado por diversas razões, o que não significa qualquer deficiência do equipamento
a) Se o conjunto de baterias estiver descarregado apenas parcialmente, pode ser recarregado em menos do tempo de carregamento nominal.
b) Se o conjunto de baterias e a temperatura ambiente estiverem muito frios/ quentes poderá demorar mais tempo a recarregar. Procure um ambiente apropriado com a temperatura do ar apropriada para começar a carregar.
c) Se o conjunto de baterias estiver muito quente não se inicia a recarga porque o dispositivo de corte de segurança da temperatura interna assim o impede. Se o conjunto de baterias estiver muito quente, deve removê-lo do carregador e deixá-lo arrefecer primeiro à temperatura ambiente e só depois pode iniciar o recarregamento.

MANUTENÇÃO

Retire o cabo de alimentação da tomada antes de efectuar quaisquer ajustamentos, reparações ou manutenção.
A sua ferramenta não requer qualquer lubrificação ou manutenção adicional. Nunca utilize água ou produtos químicos para limpar a sua ferramenta. Limpe-a com um pano macio. Guarde sempre a sua ferramenta num local seco.
Se o cabo de alimentação estiver danificado, este deve ser substituído pelo fabricante, seu agente autorizado ou pessoal técnico qualificado para evitar qualquer situação de perigo.

PROTECÇÃO AMBIENTAL

Os equipamentos eléctricos não devem ser despositados com o lixo doméstico. Se existirem instalações adequadas deve reciclá-los. Consulte a sua autoridade local para tratamento de lixos ou fornecedor para obter aconselhamento sobre reciclagem.

DECLARAÇÃO DE CONFORMIDADE

Nós,
POSITEC Germany GmbH
Postfach 32 02 16, 50796 Cologne, Germany

declaramos que o produto,
Descrição: Carregador
Tipo : DXC15

Cumpre as seguintes Directivas:
2014/35/EU, 2014/30/EU, 2011/65/EU&(EU)2015/863

Normas em conformidade com
EN 60335-1,
EN 60335-2-29,
EN 62233,
EN IEC 55014-1,
EN IEC 55014-2,
EN IEC 61000-3-2,
EN 61000-3-3
EN IEC 63000

2023/05/11
Allen Ding
Engenheiro-chefe adjunto, Teste e Certificação
Positec Technology (China) Co., Ltd
18, Dongwang Road, Suzhou Industrial
Park, Jiangsu 215123, P. R. China

PT

Användare kan se de elektroniska bruksanvisningarna på www.catpowertools.com

PRODUKTSÄKERHET SÄKERHETSINSTRUKTIONER

VARNING! Läs igenom alla säkerhetsvarningar och -instruktioner. *Läs alla instruktioner. Följs inte alla nedanstående instruktioner kan det leda till elektriska stötar, brand och/eller allvarliga skador.*

Spara alla varningar och instruktioner för framtida bruk.
Apparaten kan användas av barn från 8 års ålder och uppåt, och personer med nedsatt fysisk, sensorisk eller mental förmåga eller som saknar erfarenhet och kunskap, om de har fått handledning eller instruktioner beträffande användning av apparaten på ett säkert sätt och förstår vilka faror det innebär. Barn skall inte leka med apparaten. Rengöring och användarunderhåll får inte utföras av barn utan tillsyn.
Om strömsladden är trasig, måste den bytas av tillverkaren eller dess serviceagent eller liknande behörig person för att undvika fara.

YTTERLIGARE SÄKERHETSINSTRUKTIONER FÖR DIN BATTERULADDARE

1. Läs anvisningarna före uppladdning.
2. Ladda inte ett läckande batteri.
3. Använd inte laddare för andra ändamål än de är avsedda för.
4. Laddningsenheten får bara anslutas till en växelströmskälla.
5. Får endast användas inomhus, utsätt inte för regn eller vatten.
6. Laddningsenheten måste skyddas mot fukt.
7. Använd inte laddningsenheten utomhus.
8. Kortslut inte batteriets eller laddarens kontakter.
9. Tänk på polerna "+/-" vid laddning.
10. Öppna inte enheten och förvara den utom räckhåll för barn.
11. Ladda inte batterier från andra tillverkare.
12. Kontrollera att anslutningen mellan batteriladdare och batteri är rätt positionerad och att den inte hindras av främmande föremål.
13. Håll batteriladdarens öppningar fria från främmande föremål och skydda dem mot smuts och fukt. Förvara enheten på en torr och frostfri plats.
14. Under laddning av batterier, kontrollera att batteriladdaren är placerad i ett väl ventilerat utrymme och långt bort från antändliga material. Batterier kan bli heta under laddning. Överladda inte batterier. Batterier och laddare får inte lämnas utan uppsikt under laddning.
15. Ladda inte engångsbatterier, eftersom de kan överhettas och gå sönder.
16. Om batteriet laddas i en temperatur mellan 18 och 24 grader får batteriet högre kapacitet och längre livslängd. Ladda inte batteriet i temperaturer under 0 eller över 40 grader. Detta är mycket viktigt eftersom det förhindrar allvarliga skador på batteriet.
17. Ladda endast batteripaket av samma modell som tillhandahålls av Cat® och modeller som rekommenderas av Cat®.

SV

SYMBOLER

Läs handboken

Varning

Får endast användas inomhus

T 6.3A Säkring

Dubbel isolering

Positiv terminal

Negativ terminal

Uttjänade elektriska produkter får inte kasseras som hushållsavfall. Återanvänd där det finns anläggningar för det. Kontakta dina lokala myndigheter eller Íterförsäljare för Íterviningsrld.

LADDARENS KOMPONENTER

1. LADDNINGSAGGREGAT
2. LADDNINGSINDIKATORLAMPA

*** Alla tillbehör beskrivna eller avbildade nedan medföljer inte standardprodukten.**

TEKNISKA DATA

Spänning	100-240V ~ 50/60Hz
Laddningsspänning	20V ⎓
Charging current (DXB2)	4A
Charging current (DXB4)	8A
Charging current (GXB5)	15A
Effekt	380W
Batteripaket	Li-Ion
Laddningstid (Ungefär.)	
2.0Ah (DXB2)	30 mins
4.0Ah (DXB4)	30 mins
5.0Ah (GXB5)	20 mins
Batteripaket	2.0Ah/4.0Ah/5.0Ah
Skyddsklass	⧈/II
Maskinens vikt	1.2 kg

För tekniska data för typ, antalet celler och märkkapaciteten för batterierna som kan laddas, se namnplattan för batteripaketet som levereras av Cat®.

SV

LADDNINGSPROCEDUR

Obs: Innan du använder verktyget, läs noga igenom bruksanvisningen.

LADDNINGSINSTRUKTIONER
1. LADDNING AV BATTERIPAKETET

VARNING: Laddaren och batteripaketet är särskilt konstruerade för att fungera tillsammans. Använd inget annat batteripaket eller någon annan laddare. Se till att inga metallföremål kommer in i laddaren eller batteripaketet. Det kan orsaka elektriska fel som kan medföra fara.

2. INNAN DU ANVÄNDER DEN
Ditt batteripaket är OLADDAT och du måste ladda det en gang innan användning.

3. HUR BATTERIPAKETET SKA LADDAS (SE FIG. A)
LADDNINGSPROCEDUR
1) Anslut laddaren till lämpligt uttag. Lampan kommer att lysa grönt.
2) Skjut in batteripaketet in I laddaren, lampan växlar till rött som indikerar att laddningsprocessen påbörjats.
3) När laddningen är full, kommer lampan att växla till grönt Batteriet är nu fulladdat, koppla ur laddaren och avlägsna batteripaketet.

VARNING: När batteriladdningen är slut efter kontinuerlig användning eller exponering av direkt solljus eller värme, ge batteriet tid att kylas ned före nästa laddning för att nå full laddning.

SV

LADDNINGSINDIKATOR
Denna laddare är utformad för att upptäcka vissa problem som kan uppstå med batteripaket. Indikatorlampor indikerar problem (se tabell nedan). Om detta inträffar, sätt i ett nytt batteripaket för att kontrollera om laddaren är OK. Om det nya batteriet laddas som det ska, är originalbatteriet defekt och ska returneras till ett servicecenter eller en återvinningscentral. Om det nya batteripaketet uppvisar samma problem som originalbatteripaketet, låt laddaren bli testad på ett auktoriserat servicecenter.

Belysning	PÅ/ blinkning	Status
Lyser grönt	————	Laddare anslutning (Inget batteri isatt)
Lyser rött	————	Laddning
Lyser grönt	————	Fulladdad
Blinkar grön	- - - - - - - -	Varm / kall försening
Blinkar röd	- - - - - - - -	Defekt batteri

BATTERIETS TEMPERATURSKYDD
Denna laddare har en temperatursskyddsegenskap för batteriet. När laddaren detekterar att ett batteripaket är för varmt eller för kallt (Belysning blinkar grön), det aktiverar automatiskt skyddskretsen, och skjuter upp laddningen tills batteripaketet har fått rätt temperatur. Då startar laddningsprocessen automatiskt (Lampan lyser röd). Denna funktion säkerställer maximal batterilivstid.

SVAGA BATTERIPAKET
Denna laddare kommer att detektera ett bristfälligt batteripaket. När ett bristfälligt batteripaket förs in i laddaren kommer laddaren att försöka reparera detta.Denna process varar ca. 30 minuter (Lampan lyser röd). När reparationen är klar, börjar laddaren automatiskt att ladda batteripaketet till högsta möjliga kapacitet (Lampan lyser röd). Om ljuset blir ihållande rött är batteripaketet slut.

VIKTIGT ATT TÄNKA PÅ VID LADDNING:

1. För ett nytt batteri eller ett batteri som har förvarats en tid, ladda batteriet före användning. Om du tänker förvara batteriet en lång tid, ladda batteripaketet fullt för att säkerställa maximal batterilivstid.
2. Längre livstid och bättre prestanda kan erhållas om batteripaketet laddas i lufttemperaturer på 18^0-24^0 C. Ladda inte batteripaketet i lufttemperaturer under 0^0 C eller över 40^0 C. Detta är viktigt eftersom det kan förhindra allvarlig skada på batteripaketet.
3. Laddaren får aldrig frysas eller sänkas ner i vatten eller annan vätska.
4. När batteripaketet inte längre producerar tillräckligt med ström för användningar som tidigare utfördes med lätthet, ska du ladda batteriet. Fortsätt inte att använda batteriet utan att ladda upp det. Du kan ladda ett delvis urladdat batteripaket när helst du vill, utan att detta påverkar batteripaketet negativt.
5. Vid laddning är det normalt att laddare och batteripaket kan kännas varma vid beröring.
6. Om batteripaketet inte laddas som det ska:
   - Kontrollera eluttagets strömtillförsel genom att ansluta en annan elapparat.
   - Anslut och koppla ur för att kontrollera huruvida laddaren är OK.
   - Kontrollera huruvida batteriet är skadat.
   - Flytta laddaren och batteripaketet till en plats där den omgivande lufttemperaturen är ca. 18^0-24^0 C.
   - Om laddningsproblemet kvarstår, ta med verktyget, batteripaketet och laddaren till ett auktoriserat servicecenter.
   - Under vissa förhållanden, när laddaren är ansluten till strömkällan, kan de frilagda laddningskontakterna inuti laddaren kortslutas av främmande material. Främmande material som är ledande, som t ex metallpartiklar, ska hållas borta från laddarens hålrum. Koppla alltid bort laddaren från strömkällan när det inte sitter något batteripaket i laddaren, eller före rengöring.

FELSÖKNING

1. JAG KAN INTE SÄTTA IN BATTERIET I BATTERILADDAREN. VARFÖR?
a) Kontrollera att laddare och batteripaket är specifikt avsedda för att fungera tillsammans.
b) Batteriet kan bara sättas i på ett sätt. Vrid batteriet tills det går att föra in i facket. indikatorljuset bör vara grönt och blinka när batteriet laddas.

2. ORSAKER TILL OLIKA LADDNINGSTIDER.
Laddningstiden kan påverkas av olika faktorer som inte innebär något fel i produkten.
a) Om batteripaketet är endast delvis oladdat kan det återladdas fullt på en mindre tid än den beräknade laddningstiden.
b) Om batteripaketet och omgivningens temperatur är väldigt kall/varm kan det ta längre tid att ladda batteriet. Vänligen hitta en lämplig omgivning med en lämplig lufttemperatur för att starta laddningen.
c) Om batteripaketet är mycket varmt ,ta bort batteripaketet från laddaren och låt det svalna till omgivningens temperatur.

UNDERHÅLL

Ta bort pluggen från hållaren innan du gör några anpassningar, servis eller underhåll.
Ditt verktyg kräver inte extra smörjning eller underhåll. Använd aldrig vatten eller kemiska medel för att rengöra verktyget. Torka rent med en torr trasa. Förvara alltid verktyget på en torr plats. Om strömsladden är trasig, måste den bytas av tillverkaren eller dess serviceagent eller liknande behörig person för att undvika fara.

MILJÖSKYDD

Uttjänade elektriska produkter får inte kasseras som hushållsavfall. Återanvänd där det finns anläggningar för det. Kontakta dina lokala myndigheter eller Íterförsäljare för Ítervinningsrld.

DEKLARATION OM ÖVERENSSTÄMMELSE

Vi,
POSITEC Germany GmbH
Postfach 32 02 16, 50796 Cologne, Germany

förklarar att denna produkt,
Beskrivning: Laddningsaggregat
Typ: DXC15

Uppfyller följande direktiv,
2014/35/EU, 2014/30/EU, 2011/65/EU&(EU)2015/863

Standarder överensstämmer med
EN 60335-1,
EN 60335-2-29,
EN 62233,
EN IEC 55014-1,
EN IEC 55014-2,
EN IEC 61000-3-2,
EN 61000-3-3
EN IEC 63000

2023/05/11
Allen Ding
Vice chefsingenjör, tester och certifiering
Positec Technology (China) Co., Ltd
18, Dongwang Road, Suzhou Industrial Park, Jiangsu 215123, P. R. China

SV

Käyttäjät voivat tarkastella sähköisiä ohjeita osoitteessa www.catpowertools.com

TUOTETURVALLISUUS TURVALLISUUSOHJEET

VAROITUS! Lue kaikki turvallisuusvaroitukset ja ohjeet. *Lue kaikki ohjeet. Varoitusten ja ohjeiden noudattamatta jättämisestä voi olla seurauksena sähköisku, tulipalo ja/tai vakava tapaturma.*

Tallenna kaikki varoitukset ja ohjeet myöhempää käyttoä varten.
Laitetta voivat käyttää yli 8-vuotiaat lapset ja henkilöt, joiden fyysiset, aistilliset tai henkiset kyvyt ovat alentuneet tai joilla ei ole kokemusta tai tietämystä laitteen käytöstä, jos heitä on opastettu tai ohjattu laitteen turvallisessa käytössä ja jos he ymmärtävät käyttöön liittyvät vaarat. Lapset eivät saa leikkiä laitteen kanssa. Lapset eivät saa suorittaa laittaa puhdistusta ja huoltoa ilman valvontaa.
Jos sähköjohto on vahingoittunut, joko valmistajan, huoltoedustajan tai muun pätevän huoltohenkilöstön on vaihdettava se vaaran välttämiseksi.

AKKULATURIA KOSKEVIA LISÄTURVALLISUUSOHJEITA

1. Lue ohjeet ennen lataamista.
2. Älä lataa vuotavaa akkua.
3. Käytä latureita ainoastaan niille suunniteltuun tarkoitukseen.
4. Liitä latauslaite ainoastaan verkkovirtaan.
5. Käyttö vain sisätiloissa, älä jätä laitetta sateeseen tai veteen.
6. Latauslaite tulee suojata kosteudelta.
7. Älä käytä laturia ulkona.
8. Älä lyhennä akun tai laturin liittimiä.
9. Noudata ladattaessa “+/-“ napaisuutta.
10. Älä avaa yksikköä ja pidä se lasten ulottumattomissa.
11. Älä lataa muiden valmistajien akkuja.
12. Varmista, että akkulaturi on liitetty oikein akkuun ja että se on muilta esineiltä vapaa.
13. Varmista, että akkulaturin aukot ovat tyhjät ja suojaa ne lialta ja kosteudelta. Säilytä laturi kuivassa ja pakkaselta suojassa olevassa paikassa.
14. Akkua ladatessa varmista, että laturi on hyvin ilmastoidussa paikassa ja ettei lähistöllä ole tulenarkoja materiaaleja. Akku saattaa kuumeta latauksen aikana. Älä lataa akkua liikaa. Älä jätä akkua ja laturia varomattomasti latauksen aikana.
15. Älä lataa uudelleen akkuja, jotka eivät ole uudelleen ladattavia. Ne saattavat ylikuumeta tai mennä rikki.
16. Pidempi kestoikä ja parempi suorituskyky voidaan saavuttaa, jos akkuyksikkö ladataan ilman lämpötilan ollessa välillä 18°C ja 24°C. Älä lataa akkuyksikköä ilman lämpötilojen ollessa alle 0°C, tai yli 40°C. Tämä on tärkeää, koska se voi estää vakavan vaurion akkuyksikölle.
17. Lataa ainoastaan samoja Cat®:in toimittamia tai Cat®:in suosittelemia akkumalleja.

SYMBOLIT

Lue käyttöoppaasta

Varoitus

Käyttö vain sisätiloissa

Sulake

Kaksoiseristys

Positiivinen napa

Negatiivinen napa

Käytettyjä sähkölaitteita ei saa heittää pois kotitalousjätteen mukana. Toimita ne kierrätyspisteeseen. Lisätietoja kierrätyksestä saa paikallisilta viranomaisilta tai jälleenmyyjältä.

FIN

KONEEN OSAT

1. LATAUSLAITE
2. LATAUKSEN MERKKIVALO

*** Kuvissa esitetyt ja selostetut lisävarusteet eivät aina kuulu toimitukseen.**

TECHNICAL DATA

Laturin jännite	100-240V ~ 50/60Hz
Nimellisjännite	20V ⎓
Latausvirta (DXB2)	4A
Latausvirta (DXB4)	8A
Latausvirta (GXB5)	15A
Nimellisteho	380W
Akkupakkaus	Li-Ion
Latausaika (noin)	
2.0Ah (DXB2)	30 mins
4.0Ah (DXB4)	30 mins
5.0Ah (GXB5)	20 mins
Akku pakkaus(	2.0Ah/4.0Ah/5.0Ah
Suojausluokka	⧈/II
Paino	1.2 kg

Jos haluat ladattavissa olevista akuista teknisiä tietoja, kuten tyypin, kennomäärän ja nimelliskapasiteetin, katso Cat®in toimittaman akun nimikilpeä.

FIN

LATAAMINEN

Huomautus: Ennen työkalun käyttöä, lue ohjekirja huolellisesti.

LATAUSOHJEET

1. AKKUPAKKAUKSEN LATAUS

VAROITUS: Laturi ja akkupakkaus on erityisesti suunniteltu toimimaan yhdessä. Älä käytä muita akkupakkauksia tai latureita. Älä koskaan työnnä tai anna pudota metalliesineitä laturiin tai akkupakkaukseen. Se voi johtaa mahdollisesti vaaratilanteen aiheuttavan sähkövian syntymiseen.

2. ENNEN AKKUPORAN KÄYTTÖÄ

Akkupaketti toimitetaan LATAAMATTOMANA, joten se on ladattava kerran ennen käyttöä.

3. KUINKA AKKUPAKKAUS LADATAAN (KATSO KUVA. A)

LATAUSMENETTELY

1) Kytke laturi sopivaan pistorasiaan. Merkkivalo muuttuu vihreäksi.
2) Liu'uta akku laturiin, merkkivalo muuttuu punaiseksi osoittaen, että lataus on alkanut.
3) Lataamisen jälkeen merkkivalo muuttuu vihreäksi. Akku on nyt täysin ladattu. Irrota laturi ja poista akku.

VAROITUS: Kun akun lataus tyhjenee jatkuvan käytön jälkeen, tai jos akku on altistunut suoralle auringonvalolle tai kuumuudelle, anna akulle aikaa jäähtyä, ennen kuin lataat sen uudelleen, jotta saavutat täyden latauksen.

FIN

LATAUKSEN MERKKIVALO

Tämä laturi on suunniteltu havaitsemaan joitakin ongelmia, joita akkuyksiköiden kanssa voi ikmetä. Merkkivalot ilmaisevat ongelmia (katso alla oleva taulukko). Jos näin tapahtuu, aseta uusi akkuyksikkö varmistaaksesi, että laturi on kunnossa. Jos uusi akku latautuu oikein, alkuperäinen yksikkö on viallinen ja se tulisi palauttaa huoltoliikkeeseen tai viedä kierrätykseen. Jos uudessa akkuyksikössä on sama ongelma kuin alkuperäisessä akkuyksikössä, vie laturi testattavaksi valtuutettuun huoltoliikkeeseen.

Valo	PÄÄLLÄ/ vilkkuu	Tila
Vihreä palaa	————	Laturi on kytketty virtalähteeseen (akkua ei ole asetettu paikalleen)
Punainen palaa	————	Latautuu
Vihreä palaa	————	Täysin ladattu
Vilkkuva vihreä	- - - - - - - -	Kuuma / kylmä viive
Vilkkuva punainen	- - - - - - - -	Viallinen akku

AKUN LÄMPÖTILAN SUOJAUS

Tässä laturissa on akun lämpötilan suojaustoiminto.Kun laturi havaitsee akkuyksikön, joka on liian kuuma tai kylmä (Valo on vihreä ja se vilkkuu),se aktivoi automaattisen suojauspiirin ja keskeyttää latauksen, kunnes akkuyksikkö on saavuttanut oikean lämpötilan.Silloin latausprosessi alkaa automaattisesti (Valo muuttuu punaiseksi). Tämä ominaisuus varmistaa akkujen mahdollisimman pitkän käyttöiän.

VIALLINEN AKKUYKSIKÖT

Laturi havaitsee viallisen akkuyksikön. Kun laturiin asetetaan viallinen akkuyksikkö, laturi yrittää korjata sen.Tämä prosessi kestää noin 30 minuuttia (Valo muuttuu punaiseksi). Kun korjaus on valmis, laturi alkaa automaattisesti ladata akkuyksikköä sen suurimpaan mahdolliseen kapasiteettiin saakka (Valo muuttuu punaiseksi). Jos valo alkaa palaa jatkuvasti punaisena, akkuyksikkö on tyhjä.

TÄRKEITÄ HUOMAUTUKSIA LATAAMISESTA:

1. Jos akku on uusi tai ollut jonkin aikaa varastossa, lataa se uudelleen ennen käyttöä. Jos haluat säilyttää akkua pitkään, lataa se täyteen, jolloin sen käyttöikä pitenee.
2. Käyttöikää voidaan pidentää ja suoritustehoa parantaa, jos akkuyksikkö ladataan ilman lämpötilan ollessa (18^0-24^0 C). Älä lataa akkuyksikköä, jos ilman lämpötila on alle ($+0^0$ C) tai yli (40^0 C). Tämä on tärkeää, koska näin voidaan estää akkuyksikön vakavia vaurioita.
3. Älä koskaan jäädytä laturia tai upota sitä veteen tai muuhun nesteeseen.
4. Kun akkuyksikkö ei enää pysty tuottamaan riittävästi tehoa tehtäviin, joista se ennen suoriutui helposti, älä jatka sen käyttämistä tässä tilassa, vaan lataa se uudelleen. Voit ladata osittain käytetyn yksikön aina halutessasi ilman, että siitä on mitään haittaa akkuyksikölle.
5. Ladattaessa on normaalia, että laturi ja akkuyksikkö tuntuvat joskus lämpimiltä koskettettaessa.
6. Jos akkuyksikkö ei lataudu oikein:
   - Tarkista sähköpistokkeen virta kytkemällä siihen jokin toinen laite.
   - Kytke laturi pistokkeeseen ja irrota se tarkistaaksesi, että se on kunnossa
   - Tarkista, onko akku vaurioitunut
   - Siirrä laturi ja akkuyksikkö paikkaan, jossa ympäröivän ilman lämpötila on noin (18^0-24^0 C).
   - Mikäli lataus ei edelleenkään onnistu, vie työkalu, akkupakkaus ja laturi valtuutettuun palvelukeskukseen.
   - Tietyissä olosuhteissa laturin ollessa kytkettynä virtalähteeseen vierasesineet saattavat aiheuttaa laturin sisällä olevissa paljaissa latauskoskettimissa oikosulun. Sähköä johtavat vieraat materiaalit, kuten metallihiukkaset, on pidettävä poissa laturin koloista. Irrota aina laturi virtalähteestä silloin, kun siinä ei ole akkuyksikköä tai ennen kuin se aiotaan puhdistaa.

VIANETSINTÄ

1. EN SAA AKKUA SOPIMAAN AKKULATURIIN. MIKSI?

a) Tarkista että laturi ja akku on suunniteltu toimimaan yhdessä.
b) Akku sopii akkulaturiin vain yhdessä asennossa. Kierrä akkua ympäri, kunnes sen voi työntää koloon, merkkivalon tulisi olla vihreä ja vilkkua, kun akkua ladataan.

2. SYITÄ ERILAISIIN LATAUSAIKOIHIN
Latausaikoihin voivat vaikuttaa monet syyt, jotka eivät ole tuotteen vikoja.
a) Jos akkuyksikön lataus on purkautunut vain osittain, se saattaa latautua uudelleen nimellistä latausaikaa lyhyemmässä ajassa
b) Jos akkuyksikkö ja ympäröivä lämpötila ovat hyvin kylmiä/kuumia, uudelleenlatautuminen voi kestää pidempään. Etsi lataamista varten sopiva ympäristö ja oikea ilman lämpötila.
c) Jos akkupakkaus on hyvin kuuma, poista akkupakkaus laturista, anna akkupakkauksen jäähtyä ensin ympäristön lämpötilaan ja sitten latauksen voi aloittaa.

HUOLTO

Irrota pistoke pistorasiasta ennen kuin teet mitään säätöjä tai huoltoja.
Kone ei vaadi voitelua eikä huoltoa. Koneen sisällä ei ole käyttäjän huollettavia osia. Pyyhi puhtaaksi kuivalla liinalla. Säilytä kone kuivassa paikassa. Pidä moottorin tuuletusaukot puhtaana.
Jos sähköjohto on vahingoittunut, joko valmistajan, huoltoedustajan tai muun pätevän huoltohenkilöstön on vaihdettava se vaaran välttämiseksi.

YMPÄRISTÖN SUOJELU

Käytettyjä sähkölaitteita ei saa heittää pois kotitalousjätteen mukana. Toimita ne kierrätyspisteeseen. Lisätietoja kierrätyksestä saa paikallisilta viranomaisilta tai jälleenmyyjältä.

VAATIMUSTENMUK-AISUUSVAKUUTUS

Me,
POSITEC Germany GmbH
Postfach 32 02 16, 50796 Cologne, Germany

Vakuutamme täten, että tuote
Selostus: Latauslaite
Tyyppi: DXC15

täyttää seuraavien direktiivien määräykset:
2014/35/EU, 2014/30/EU, 2011/65/EU&(EU)2015/863

Yhdenmukaiset standardit
EN 60335-1,
EN 60335-2-29,
EN 62233,
EN IEC 55014-1,
EN IEC 55014-2,
EN IEC 61000-3-2,
EN 61000-3-3
EN IEC 63000

2023/05/11
Allen Ding
Apulais Pääinsinööri, testaus ja sertifiointi
Positec Technology (China) Co., Ltd
18, Dongwang Road, Suzhou Industrial Park, Jiangsu 215123, P. R. China

FIN

Brukere finner elektroniske instruksjoner på www.catpowertools.com

PRODUKTSIKKERHET SIKKERHETSINSTRUKSER

ADVARSEL! Les alle sikkerhetsadvarsler og alle instruksjoner. *Hvis du unnlater å følge instruksjonene under, kan det resultere i elektrisk støt, brann og/eller alvorlig skade.*

Ta vare på alle advarsler og veiledninger for fremtidig referanse.
Dette apparatet kan brukes av barn fra 8 år og oppover og personer med reduserte fysiske, sanse- eller sinnsevner, eller som ikke har erfaring eller kunnskap, hvis de får tilsyn eller instruksjoner om bruk av apparatet på en sikker måte og forstår farene involvert. Barn skal ikke leke med apparatet. Rengjøring og brukervedlikehold skal ikke utføres av barn uten tilsyn. Skadede skjøteledninger må erstattes av produsenten, service agenten eller personer med lignende autorisasjoner for å unngå fare.

YTTERLIGERE SIKKERHETSINSTRUKSJONER FOR BATTERILADEREN

1. Les instruksene før lading.
2. Ikke lad opp batterier som lekker.
3. Ikke bruk ladere for andre arbeid enn de den er designet for.
4. Laderen skal bare kobles til vekselstrøm.
5. Bruk bare innendørs, Ikke utsett for regn eller vann.
6. Ladeenheten må beskyttes fra fukt.
7. Ikke bruk laderen utendørs.
8. Ikke kortslutt kontaktene på batteri eller lader.
9. Pass på polariteten "+/-" ved lading.
10. Ikke åpne enheten og hold den utenfor barns rekkevidde.
11. Ikke lad batterier fra andre fabrikanter.
12. Kontroller at tilkoblingen mellom batteriladeren og batteriet er korrekt plassert og ikke er blokkert av andre objekter.
13. Hold hullene i batteriladeren fri for fremmede objekter og beskytt mot skit og fukt. Oppbevares på et tørt, frostfritt sted.
14. Når du lader batterier, kontroller at batteriladeren er i et godt ventilert område borte fra tennantennelige materialer. Batterier kan bli varme under ladning. Ikke lad for mye strøm på batteriene. Sørg for at batteriene og laderne observeres under ladning.
15. Ikke lad opp batterier som ikke er egnet for ladning, de kan overopphete og ødelegges.
16. Lengre levetid og bedre ytelse oppnås om batteripakken lades når lufttemperaturen er mellom 18 °C og 24 °C. Batteripakken må ikke lades i lufttemperatur under 0 °C eller over 40 °C. Dette er viktig da det kan hindre alvorlig skade på batteripakken.
17. Bare batteripakker av samme modell som er levert av Cat®, og av modeller som anbefales av Cat®, kan lades i denne laderen.

NOR

SYMBOLER

Les manualen

Advarsel

Bruk bare innendørs

Sikring

Dobbelisolasjon

Positiv terminal

Negativ terminal

Avfall etter elektriske produkter må ikke legges sammen med husholdningsavfall. Vennligst resirkuler avfallet der dette finnes. Undersøk hos de lokale myndighetene eller en detaljist for resirkuleringsråd.

KOMPONENTLISTE

1. LADEAPPARAT
2. LADE INDIKATORLAMPE

*** Ikke alt tilbehør som er vist eller beskrevet er inkludert i standardleveransen.**

TEKNISKE DATA

Merkespenning	100-240V ~ 50/60Hz
Batteri-ladespenning	20V ⎓
Oppladningsstrøm (DXB2)	4A
Oppladningsstrøm (DXB4)	8A
Oppladningsstrøm (GXB5)	15A
Merkeytelse	380W
Batteripakke	Li-Ion
Ladetid (Omtrent.)	
2.0Ah (DXB2)	30 mins
4.0Ah (DXB4)	30 mins
5.0Ah (GXB5)	20 mins
Batteripakke	2.0Ah/4.0Ah/5.0Ah
Beskyttelsesklasse	⧈/II
Vekt	1.2 kg

For tekniske data om typer, antall celler og nominell kapasitet for batteriene som kan lades kan du se navneplaten på batteripakken som følger med Cat®.

NOR

FREMGANGSMÅTE FOR LADNING

Merk: Les nøye gjennom instruksjonsboka før du bruker verktøyet.

INSTRUKSJONER FOR LADNING
1. LADING AV BATTERIPAKKEN

ADVARSEL: Laderen og batteripakken er spesifikt laget for å brukes sammen. Ikke bruk andre batteripakker eller ladere. La aldri metallgjenstander komme inn i laderen eller batteripakken. Dette kan føre til en elektrisk feil som kan være farlig.

2. FØR DU BRUKER DIN BATTERIDREVNE DRILL
Batteripakken er ULADET og du må lade den opp før bruk.

3. HVORDAN LADE DIN BATTERIPAKKE (SE FIG. A)
LADEPROSEDYRE
1) Koble laderen til et egnet uttak. Lys vil være grønt.
2) Skyv batteriet inn i laderen, lys blir rødt for å indikere at ladeprosessen har begynt.
3) Når lade er fullført, blir lyset grønt. Pakken er allerede fulladet, koble fra laderen og ta ut batteriet.

ADVARSEL: Når batteriet er utladet etter kontinuerlig bruk eller dersom det har blitt utsatt for direkte sollys eller varme, la det få tid til å kjølre seg ned før du lader det på nytt, for å få full spenning.

LADEINDIKATOR
Denne laderen er designet for å kunne oppdage noen problemer som kan oppstå med batteripakker. Indikatorlys viser problemene (se tabell under). Dersom dette oppstår, sett inn en ny batteripakke for å finne ut om laderen er OK. Dersom det nye batteriet lader korrekt, er den første bateripakken ødelagt og bør sendes til service eller kastes. Dersom den nye batteripakken har samme problem som den første batteripakken, få laderen undersøkt på et autorisert servicesenter.

Lett	ON/ blinker	Status
Grønn på	————	Koble laderen, live (Uten batteri satt inn)
Rød på	————	Lader
Grønn på	————	Fullt oppladet
Grønn blinking	- - - - - - - -	Forsinkelse med varm / kald temperatur
Rød blinking	- - - - - - - -	Defekt batteri

BATTERITEMPERATURBESKYTTELSE
Denne laderen har en funksjon for batteritemperaturbeskyttelse. WhDersom laderen finner at en batteripakke er for varm eller for kald (Lett blir grønt og blinker)det aktiverer vernekretsen automatisk, og utsette ladingen til batteripakken har nødd korrekt temperatur. Ladeprosessen starter automatisk (lys vil være rødt). Denne funksjonen sikrer lengre levetid på batteriet.

DEFEKT BATTERIPAKKER
Denne laderen vil påvise en defekt batteripakke. Når en defekt batteripakke settes inn i laderen, vil laderen forsøke å reparere den.Denne prosessen varer omtrent 30 minutter (lys vil være rødt). Når reparasjonen er ferdig vil laderen automatisk starte å lade batteriet til høyest mulig kapasitet (lys vil være rødt). Hvis lyset blir fast rødt, er batteripakken død.

VIKITGE MERKNADER OM LADING:

1. For et nytt battteri eller et batteri som har vært lagret lenge, vennligst lad det om igjen før bruk. Dersom du ønsker å lagre batteriet i lang tid, vennligst lad batteripakken opp for å sikre maksimal levetid av batteriet.
2. Lengre levetid og bedre ytelse kan oppnås dersom batteripakken lades ved romteperatur på 18^0-24^0 C (65^0 F - 75^0 F). Ikke lad batteriet i romtemperaturer lavere enn $+0^0$ C), eller over 40^0C. Dette er viktig for å unngå alvorlig skade på batteripakkene.
3. Aldri utsett laderen for frost eller dypp den i vann eller annen væske.
4. Dersom batteripakken ikke gir kraft nok i forhold til før, vennligst lad opp igjen batteripakken, ikke fortsett å bruke den med lav kraft. Du kan når som helst lade opp igjen en delvis utladet batteripakke.
5. Ved lading er fdet normalt at lader og batteripakke føles varme ved berøring.
6. Dersom batteripakken ikke lades ordentlig:
   - Kontroller strømmen ut fra batteriet ved å plugge den inn i et annet apparat.
   - Plugg inn og ut for å kontrollere at laderen fungerer.
   - Kontroller om batteriet er skadet.
   - Flytt lader og batteripakke til et sted der omgivelsestemperaturen er omtrent 18^0-24^0 C (65^0 F - 75^0 F).
   - Hvis ladeproblemet vedstår, ta verktøyet, batteripakken og laderen til et godkjent servicesenter.
   - Under visse forhold når laderen er plugget inn i stikkontakten kan de nakne ladekontaktene i laderen kortsluttes av fremmedlegemer. Fremmedlegemer som kan lede strøm som f.eks. metallspon må holdes unna laderen. Ta alltid laderen ut av stikkontakten når det ikke står noen batteripakke i ladere, eller før den skal rengjøres.

FEILSØKING

1. JEG FÅR IKKE PUTTET BATTERIET INN I BATTERILADEREN. HVORFOR?
a) Sjekk om laderen og batteripakken er spesifikk designet for å fungere sammen.
b) Batteriet kan kun settes inn i laderen i én bestemt retning. Snu batteriet til det kan plasseres inn i sporet. Indikatorlyset bør være grønt og blinke når batteriet lader.

2. ÅRSAKER TIL VARIERENDE LADETIDER.
Ladetiden kan påvirkes av ulike årsaker, uten at det er feil i produktet.
a) Hvis batteripakken er bare delvis tømt, kan den lades i mindre enn den nominelle ladetiden (ca. 1-2 timer).
b) Hvis batteripakken og omgivelsestemperatur er svært kald/ varm, kan det ta lengre tid å lade. Finn et passende miljø med korrekt lufttemperatur for å starte lading.
c) Hvis batteripakken er svært varm, du må fjerne batteripakken fra laderen og la batteripakken kjølne til omgivelsestemperatur før du kan starte oppladingen.

NOR

VEDLIKEHOLD

Ta ut støpselet fra stikkontakten før du foretar justeringer, service eller vedlikehold.
Det elektriske verktøyet trenger ikke ytterligere smøring eller vedlikehold. Bruk aldri vann eller kjemiske rensemidler for å rense verktøyet. Tørk av med en tørr klut. Du må alltid lagre verktøyet på en tørr plass.
Skadede skjøteledninger må erstattes av produsenten, service agenten eller personer med lignende autorisasjoner for å unngå fare.

MILJØVERNTILTAK

Avfall etter elektriske produkter må ikke legges sammen med husholdningsavfall. Vennligst resirkuler avfallet der dette finnes. Undersøk hos de lokale myndighetene eller en detaljist for resirkuleringsråd.

SAMSVARSERKLÆRING

Vi,
POSITEC Germany GmbH
Postfach 32 02 16, 50796 Cologne, Germany

Erklærer at produktet,
Beskrivelse: Ladeapparat
Type : DXC15

Samsvarer med følgende direktiver,
2014/35/EU, 2014/30/EU, 2011/65/EU&(EU)2015/863

Standardene samsvarer med
EN 60335-1,
EN 60335-2-29,
EN 62233,
EN IEC 55014-1,
EN IEC 55014-2,
EN IEC 61000-3-2,
EN 61000-3-3
EN IEC 63000

2023/05/11
Allen Ding
Visesjefsingeniør, Testing og Sertifisering
Positec Technology (China) Co., Ltd
18, Dongwang Road, Suzhou Industrial Park, Jiangsu 215123, P. R. China

NOR

Brugere kan se den elektroniske vejledning på www.catpowertools.com

PRODUKTSIKKERHED SIKKERHEDSANVISNINGER

ADVARSEL! Læs alle sikkerhedsadvarsler og alle instruktioner. *Læs samtlige anvisninger. Manglende overholdelse af nedenstående anvisninger kan resultere i elektrisk stød, brand og/eller alvorlig personskade.*

Gem alle advarsler og instruktioner for fremtidig reference.
Dette apparat kan bruges af børn i alderen fra 8 år og derover samt personer med nedsatte fysiske, sensoriske eller mentale evner eller manglende erfaring og viden, hvis de er blevet vejledt eller instrueret i brugen af apparatet på en sikker måde og forstår de eventuelle farer. Børn må ikke lege med apparatet. Rengøring og vedligeholdelse må ikke foretages af børn uden opsyn.
Hvis ledningen til strømforsyningen bliver beskadiget, skal den udskiftes af fabrikanten, service agenten eller tilsvarende kvalificeret personale for at undgå fare.

YDERLIGERE SIKKERHEDSINSTRUKTIONER FOR BATTERIOPLADEREN

1. Læs instruktionerne inden opladning.
2. Oplad ikke et lækkende batteri.
3. Brug ikke opladerne til andet arbejde, end det de er designet til.
4. Forbind kun opladeren til en AC stikkontakt.
5. Må kun anvendes indenfor, må ikke udsættes for regn eller vand.
6. Opladeenheden skal beskyttes mod fugt.
7. Brug ikke opladeenheden udendørs.
8. Kortslut ikke kontakterne på batteriet eller oplader.
9. Respekter polariteten "+/-" når du burger opladeren.
10. Åbn ikke enheden og hold den uden for børns rækkevidde.
11. Oplad ikke andre fabrikanters batterier.
12. Forvis dig om at forbindelsen imellem batteriopladeren og batteriet er korrekt placeret og ikke bliver forhindret af fremmedlegemer.
13. Hold batteriopladerens åbninger fri for fremmedlegemer og beskyt mod snavs og fugtighed. Opbevar den på et tørt og frostfrit sted.
14. Når der oplades batterier, skal du forvisse dig om at batteriopladeren står på en sted med god ventilation og langt væk fra letantændelige materialer. Batterierne kan blive varme under opladning. Over oplad ikke batterierne. Forvis dig om at batterierne og opladeren ikke efterlades uden opsyn under opladning.
15. Oplad ikke ikke-opladelige batterier, eftersom de kan blive overophedet og lække.
16. Batterienheden sikres længere levetid og bedre ydeevne, hvis den oplades i temperaturer mellem 18°C og 24°C. Oplad ikke batterienheden i temperaturer under 0°C eller over 40°C. Dette er vigtigt, idet det kan forhindre alvorlig skade på batterienheden.
17. Oplad kun batteripakker af samme model fra Cat® eller modeller, som anbefales af Cat®.

SYMBOLER

Læs vejledningen

Advarsel

Må kun anvendes indenfor

Sikring

Dobbeltisolering

Positiv terminal

Negativ terminal

Affald af elektriske produkter må ikke bortskaffes sammen med husholdningsaffald. Indlever så vidt muligt produktet til genbrug. Kontakt de lokale myndigheder eller forhandleren, hvis du er i tvivl.

DK

KOMPONENTLISTE

1. OPLADNINGSAGGREGAT
2. OPLADNINGSINDIKATORLYS

*** Ikke alt tilbehør, der er vist eller beskrevet, er inkluderet i standardleveringen.**

TEKNISKE DATA

Oplader spænding	100-240V ~ 50/60Hz
Nominel Spænding	20V ⎓
Ladestrøm (DXB2)	4A
Ladestrøm (DXB4)	8A
Ladestrøm (GXB5)	15A
nominel effekt	380W
Batterienhed	Li-Ion
Opladningstid (Omkring.)	
2.0Ah (DXB2)	30 mins
4.0Ah (DXB4)	30 mins
5.0Ah (GXB5)	20 mins
Batteri pakke(	2.0Ah/4.0Ah/5.0Ah
Isolationsklasse	⧈/II
Vægt	1.2 kg

For tekniske oplysninger om typer af opladelige batterier, hvor mange celler de har og hvad deres nomineret kapacitet er, bedes du venligst se mærkepladen på batteripakken fra Cat®.

DK

LATAAMINEN

Huomautus: Ennen työkalun käyttöä, lue ohjekirja huolellisesti.

OPLADEINSTRUKTIONER
1. OPLADNING AF BATTERIENHEDEN

ADVARSEL: Oplader og batterienhed er specielt beregnet til at blive brugt sammen. Brug ikke andre batterienheder eller opladere. Sæt aldrig metalgenstande ind i opladeren eller batterienheden. Dette kan føre til elektrisk fejl, der kan medføre fare.

2. FØR DEN LEDNINGSFRI BOREMASKINE TAGES I BRUG
Batteriet skal først oplades inden det tages i brug, da det leveres helt uden strøm.

3. HVORDAN DU OPLADER DIT BATTERI (SE FIGUR. A)
OPLADNINGSPROCEDURE
1) Sæt laderen i en passende stikkontakt. Lyset vil blive grønt.
2) Sæt batteriet i laderen, lyset vil blive rødt for at indikere at opladningen er påbegyndt.
3) Når opladningen er afsluttet, vil lyset blive grønt. Batteriet er nu fuldt opladt, fjern opladeren fra stikket og fjern batteriet.

ADVARSEL: Når batteriet løber tør, som følge af vedvarende arbejde eller påvirkning fra sollys eller varme, skal det have lov til at køle af, inden det igen genoplades.

OPLADNINGSINDIKATOR
Opladeren er designet til at opdage nogle problemer, der kan opstå med batteripakker.(se tabellen nedenfor). Hvis det sker, indsæt en ny batteripakke for at se om opladeren er OK. Hvis den ny batteripakke oplader korrekt, så er den originale pakke defekt og skal returneres til et service center eller genbrugscenter. Hvis den nye batteripakke udviser de same problemer som den originale batteripakke, skal du lade opladeren teste på et autoriseret service center.

Lys	TÆNDT/ blinkende	Status
Grøn tændt	_____	Opladerindgang, live (Ingen batteri på)
Rød tændt	_____	Opladning
Grøn tændt	_____	Fuldt opladet
Blinker grønt	- - - - - - - -	Forsinket varm / kold
Blinker rødt	- - - - - - - -	Batteriet er defekt

BATTERI-TEMPERATURBESKYTTELSE
Denne oplader har et batteri-temperaturbeskyttelsesfunktion. Når opladeren detekterer en batteripakke der er for varm eller kold (Lys skifter til grønt og blinker), Det aktiverer beskyttelseskredsløbet automatisk , og suspenderer opladningen, indtil batteripakken har nået den korrekte temperatur. Opladningsprocessen vil derefter begynde automatisk (Lyset vil blive rødt). Denne feature sikrer maksimal levetid for batteriet.

DÅRLIG BATTERIPAKKER
Denne oplader vil opdage en defekt batteripakke. Når en defekt batteripakke indsættes i opladeren, vil opladeren forsøge at reparere den. Denne proces vil vare i omkring 30 minutter(Lyset vil blive rødt). Når reparationen er fuldført, vil den, automatisk begynde at oplade batteripakken til den højeste kapacitet muligt (Lyset vil blive rødt). Hvis lyset bliver konstant rødt, er batteripakken død.

VIGTIGE OPLADER NOTER:

1. For et nyt batteri eller et batteri der har været opbevaret i længere tid, oplades batteriet venligst før brug. Hvis du ønsker at opbevare batteriet i længere tid, oplades batteriet helt for at sikre maksimalt levetid.
2. Længere levetid og bedre præstationer kan opnås hvis batteripakken bliver opladet, når lufttemperaturen er imellem (18^0-24^0 C). Oplad ikke batteripakken i lufttemperaturer under ($+0^0$ C), eller over (40^0 C). Dette er vigtigt, eftersom det kan forhindre alvorlige skader på batteripakken.
3. Nedfrys aldrig din oplader eller start opladeren i vand eller andre væsker.
4. Når batteripakken holder op med at producere tilstrækkelig strøm. på jobs som før ud blev udført med lethed, oplad venligst dit batteri, fortsæt ikke med at bruge det i dette tilfælde. Du kan oplade et delvist brugt pakke når du ønsker, uden nogen skadevirkning på batteripakken.
5. Under opladning er det normalt at opladeren og batteripakken bliver varm ved berøring.
6. Hvis batteripakken ikke bliver ordentlig opladet:
   - Kontroller strømmen på effektudtaget ved at indsætte et andet apparat.
   - Udtag og indsæt stikket for at kontrollere at opladeren er ok
   - Kontroller om batteriet er blevet beskadiget
   - Flyt opladeren og batteripakken til en placering, hvor den omgivende lufttemperatur er omkring (18^0-24^0 C).
   - Hvis oplade problemet vedbliver, tages værktøjet, batteripakken og opladeren til et autoriseret service center.
   - Under bestemte forhold, når opladeren frakobles strømforsyningen, kan opladekontakten inden i opladeren blive kortsluttet af fremmedlegemer. Fremmedlegemer af ledende art, såsom metalpartikler, skal holdes væk fra opladeren. Frakobl altid opladeren fra effektforsyningen, når der ikke er nogen batteripakke i opladeren, eller før du rengør den.

FEJLFINDING

1. JEG KAN IKKE FÅ BATTERIET IND I BATTERIOPLADEREN. HVORFOR?
a) Kontroller, om opladeren og batteripakken er specielt designet til at arbejde sammen.
b) Batteriet kan kun indsættes i opladeren i en retning. Drej batteriet rundt, så det kan sættes ind i rillen, Indikatorlyset bør være grønt og blinke, mens batteriet oplades.

2. ÅRSAGER TIL FORSKELLIG OPLADNINGSTID.
Opladningstiden kan blive påvirket af mange årsager, som ikke er defekter i dit produkt.
a) Hvis batteripakken kun er delvist afladt, kan den genoplades på mindre end den takserede opladningstid
b) Hvis batteripakken og den omgivende temperatur er meget

DK

kolde/ varme, kan det tage længere tid at genoplade. Find venligst velegnede omgivelser med passende lufttemperatur til at påbegynde opladning.
c) Hvis batterienheden er meget varm , du skal fjerne batterienheden fra opladeren, og lade den afkøle til stuetemperatur, og derefter kan genopladning startes.

VEDLIGEHOLDELSE

Træk stikket ud af stikkontakten, inden der udføres nogen form justering, service eller vedligholdele.
Din batterioplader kræver ingen ekstra cylindersmøring eller vedligeholdelse. Brug aldrig vand eller kemiske rengøringsmidler til at rense din oplader. Må kun rengøres med en tør klud. Opbevares på et tørt sted. Hold motorens ventilationsåbninger rene. Hvis ledningen til strømforsyningen bliver beskadiget, skal den udskiftes af fabrikanten, service agenten eller tilsvarende kvalificeret personale for at undgå fare.

MILJØBESKYTTELSE

Affald af elektriske produkter må ikke bortskaffes sammen med husholdningsaffald. Indlever så vidt muligt produktet til genbrug. Kontakt de lokale myndigheder eller forhandleren, hvis du er i tvivl.

KONFORMITETSERKLÆRING

Vi,
POSITEC Germany GmbH
Postfach 32 02 16, 50796 Cologne, Germany

erklærer herved, at produktet
Beskrivelse: Opladningsaggregat
Type: DXC15

er i overensstemmelse med følgende direktiver:
2014/35/EU, 2014/30/EU, 2011/65/EU&(EU)2015/863

Standarder i overensstemmelse med
EN 60335-1,
EN 60335-2-29,
EN 62233,
EN IEC 55014-1,
EN IEC 55014-2,
EN IEC 61000-3-2,
EN 61000-3-3
EN IEC 63000

2023/05/11
Allen Ding
Vicechef; Ingeniør, Test & Certificering
Positec Technology (China) Co., Ltd
18, Dongwang Road, Suzhou Industrial Park, Jiangsu 215123, P. R. China

DK

Użytkownicy mogą zapoznać się z elektronicznymi instrukcjami na stronie www.catpowertools.com

BEZPIECZEŃSTWO PRODUKTÓW OGÓLNE PRZEPISY BEZPIECZEŃSTWA

UWAGA! Należy przeczytać wszystkie przepisy. *Błędy w przestrzeganiu następujących przepisów mogą spowodować porażenie prądem, pożar i/lub ciężkie obrażenia ciała.*

Należy dobrze przechowywać te przepisy.
To urządzenie może być używane przez dzieci w wieku od 8 lat i osoby o obniżonych możliwościach fizycznych, czuciowych i psychicznych albo o braku doświadczenia i znajomości obsługi, jeśli będą używać urządzenia pod nadzorem lub zostaną im udzielone instrukcje dotyczące używania urządzenia w bezpieczny sposób oraz zrozumieją potencjalne niebezpieczeństwa. Dzieci nie powinny używać urządzenia do zabawy. Czyszczenie i konserwacja nie powinny być wykonywane przez dzieci bez nadzoru.
Jeśli kabel zasilający jest uszkodzony, aby uniknąć zagrożenia powinien być wymieniony przez producenta, specjalistę z punktu serwisowego lub osoby o podobnych kwalifikacjach.

PL

DODATKOWE INSTRUKCJE BEZPIECZEŃSTWA DOTYCZĄCE ŁADOWARKI BATERII

1. Przed ładowania, zapoznaj się z instrukcjami.
2. Nie należy ładować przeciekającej baterii.
3. Nie należy używać ładowarek do innych prac niż te, do których są przeznaczone.
4. Urządzenie ładowania należy podłączyć do zasilania prądem zmiennym.
5. Do użytku w pomieszczeniach zamkniętych, albo chronić przed deszczem.
6. Urządzenie zasilania należy zabezpieczyć przed wilgocią.
7. Nie należy używać urządzenia ładowania w otwartym terenie.
8. Nie należy zwierać styków baterii lub ładowarki.
9. Przed ładowaniem należy sprawdzić biegunowość “+/-“.
10. Nie należy otwierać obudowy urządzenia i należy je trzymać poza zasięgiem dzieci.
11. Nie należy ładować baterii innych producentów.
12. Należy sprawdzić prawidłowe ukierunkowanie połączenia pomiędzy ładowarką baterii i baterią i czy miejsce połączenia nie jest zablokowane przez obce obiekty.
13. Z gniazda ładowarki baterii należy usunąć obce obiekty i zabezpieczyć je przed brudem i wilgocią. Ładowarkę należy przechowywać w miejscu suchym i nienarażonym na zamarzanie.
14. W czasie ładowania baterii należy sprawdzić, czy ładowarka baterii znajduje się w miejscu dobrze wentylowanym i z dala od materiałów łatwopalnych. Podczas ładowania baterie mogą nagrzewać się. Nie należy przeładowywać baterii. Podczas ładowania nie wolno pozostawiać baterii i ładowarki bez nadzoru.
15. Nie należy ładować nie ładowalnych baterii, ponieważ mogą się one przegrzać i pęknąć.
16. Dłuższą żywotność akumulatorków oraz lepszą wydajność można uzyskać, jeśli są one ładowane w zakresie temperatur powietrza od 18^0C do 24^0C. Nie należy ładować akumulatorków w temperaturze powietrza poniżej 0^0C lub powyżej 40^0C. Jest to ważne, gdyż może to zapobiec poważnym uszkodzeniom akumulatorków.
17. Ładować jedynie akumulator tego samego modelu dostarczony przez Cat® oraz należący do modeli zalecanych przez Cat®.

SYMBOLE

Przeczytać instrukcję.

Ostrzeżenie

Tylko do użytku w pomieszczeniach

T 6.3A

Bezpiecznik topikowy

Podwójna izolacja

Zacisk dodatni

Zacisk ujemny

Odpady wyrobów elektrycznych nie powinny być wyrzucane razem z odpadami gospodarstwa domowego. Należy korzystać z recyklingu, jeśli istnieje odpowiednia infrastruktura. Porady dotyczące recyklingu można uzyskać u władz lokalnych lub sprzedawcy detalicznego.

LISTA KOMPONENTÓW

1. ŁADOWARKI
2. KONTROLKA ŁADOWANIA

*** Nie wszystkie przedstawione lub opisane akcesoria znajdują się w standardowym zestawie.**

TECHNICZNE DANE

Znamionowe napięcie wejścia	100-240V ~ 50/60Hz
Zakres napięcia baterii ładowalnych	20V ⎓
Prąd ładowania (DXB2)	4A
Prąd ładowania (DXB4)	8A
Prąd ładowania (GXB5)	15A
Moc znamionowa	380W
Pojemnik Bateryjny	Li-Ion
Czas ładowania (Ok.)	
2.0Ah (DXB2)	30 mins
4.0Ah (DXB4)	30 mins
5.0Ah (GXB5)	20 mins
Akumulator	2.0Ah/4.0Ah/5.0Ah
Podwójna izolacja	⧈ /II
Masa urządzenia	1.2 kg

Dane techniczne, ilość cel i znamionowa pojemność baterii, do ładowania, znajdują się na tabliczce znamionowej zestawu baterii dostarczonej przez Cat®.

PL

PROCEDURA ŁADOWANIA

UWAGA: Przed użyciem narzędzia należy uważnie przeczytać instrukcje.

INSTRUKCJE ŁADOWANIA
1. ŁADOWANIE AKUMULATORKÓW

OSTRZEŻENIE: Ładowarka oraz akumulatorki są specjalnie zaprojektowane do tego, aby pracowały razem, a więc nie należy usiłować używać innych urządzeń. Nigdy nie należy wkładać ani dopuszczać przedmiotów metalicznych do ładowarki lub pojemnika bateryjnego, gdyż może to spowodować uszkodzenie układu elektrycznego i niebezpieczeństwo porażenia prądem.

2. PRZED UŻYCIEM NARZĘDZIA BEZPRZEWODOWEGO
Akumulatorki są NIENAŁADOWANE i należy je naładować przed użyciem.

3. JAK ŁADOWAĆ AKUMULATORKI (PATRZ RYS. A)
PROCEDURA ŁADOWANIA
1) Podłącz ładowarkę do odpowiedniego gniazdka. Światło zmieni kolor na zielony.
2) Włóż akumulator do ładowarki, kontrolka zmieni kolor na czerwony, wskazując, że proces ładowania się rozpoczął.
3) Po naładowaniu kontrolka zmieni kolor na zielony. Akumulator jest teraz w pełni naładowany, należy odłączyć ładowarkę i wyjąć akumulator.

OSTRZEŻENIE: Aby całkowicie naładować baterię po jej wyczerpaniu w wyniku ciągłego używania lub wystawienia na bezpośrednie oddziaływanie słońca lub ciepła, W celu osiągnięcia pełnego naładowania pozostawić akumulator przed rozpoczęciem ładowania ostygnąć.

WSKAŹNIK ŁADOWANIA
Ładowarka ta jest zaprojektowana do wykrywania niektórych problemów powstałych przy użyciu akumulatorków. Lampki wskazują problemy (zob. tabela poniżej). W przypadku ich wystąpienia należy włożyć nowe akumulatorki w celu sprawdzenia, czy ładowarka działa prawidłowo. Jeśli nowe akumulatorki ładują się poprawnie, oznacza to, że wcześniejsze akumulatorki są uszkodzone i należy je zwrócić do centrum serwisowego lub centrum recyklingu. Jeśli nowe akumulatorki wykazują ten sam problem, co wcześniejsze, należy zlecić przetestowanie ładowarki w autoryzowanym centrum serwisowym.

Światło	Włączone/ Migotanie	Status
Zielone świeci się	———	Ładowarka jest podłączona, pod napięciem (nie podłączono baterii)
Czerwone świeci się	———	Ładowanie
Zielone świeci się	———	Pełne naładowanie
Zielone mruga	- - - - - - - -	Opóźnienie gorącego / zimnego
Czerwone miga	- - - - - - - -	Uszkodzona bateria

OCHRONA TERMICZNA AKUMULATORA
Niniejsza ładowarka wyposażona jest w funkcję ochrony termicznej akumulatora.
Jeżeli ładowarka wykryje akumulator, która jest zbyt nagrzany albo zimny (zmieni kolor na zielony i zacznie migać), automatycznie zaktywuje obwód ochronny i zatrzyma ładowanie, dopóki akumulator nie osiągnie poprawnej temperatury. Następnie proces ładowania rozpocznie się automatycznie (Światło zmieni kolor na czerwony). Funkcja ta zapewnia maksymalny okres eksploatacyjny akumulatorków.

AKUMULATORKI O ZMNIEJSZONEJ POJEMNOŚCI
Ładowarka wykrywa akumulatorki o zmniejszonej pojemności. Po włożeniu akumulatorków o zmniejszonej pojemności, ładowarka będzie próbować je naprawić. Proces ten potrwa około 30 minut (Światło zmieni kolor na czerwony). Po ukończeniu naprawy rozpocznie się automatycznie proces ładowania akumulatorków do ich maksymalnej pojemności (Światło zmieni kolor na czerwony). Jeżeli czerwona kontrolka jest stale zapalona, akumulator jest uszkodzony.

WAŻNE UWAGI DOTYCZĄCE ŁADOWANIA:

1. Nowe akumulatorki lub akumulatorki przechowywane przez pewien okres należy naładować przed użyciem. Gdy istnieje potrzeba przechowywania akumulatorków przez dłuższy czas, należy je najpierw całkowicie naładować w celu zapewnienia maksymalnej trwałości.
2. Dłuższą żywotność akumulatorków oraz lepszą wydajność można uzyskać, jeśli są one ładowane w zakresie temperatur powietrza od 18^0 C do 24^0 C.Nie należy ładować akumulatorków w temperaturze powietrza poniżej $+0^0$ C lub powyżej 40^0 C.Jest to ważne, gdyż może to zapobiec poważnym uszkodzeniom akumulatorków.
3. Nigdy nie należy wystawiać ładowarki na działanie niskich temperatur ani zanurzać jej w wodzie czy innych płynach.
4. Jeśli akumulatorki nie są w stanie dostarczyć wystarczającego zasilania przy pracach, które wcześniej były wykonywane z łatwością, należy je powtórnie naładować - nie należy ich używać w tym stanie. Można ładować częściowo rozładowane akumulatorki w dowolnym czasie bez żadnego negatywnego wpływu na akumulatorki.
5. Normalnym zjawiskiem jest, że akumulatorki lekko się nagrzewają podczas ładowania.
6. Jeśli akumulatorki nie ładują się właściwie:

- Sprawdzić prąd w gniazdku podłączając inne urządzenie.
- Włożyć do gniazdka i wyciągnąć, aby sprawdzić, czy ładowarka jest w porządku.
- Sprawdzić, czy akumulatorki nie są uszkodzone
- Przenieść ładowarkę i akumulatorki w miejsce, gdzie temperatura otoczenia wynosi około 18^0 C -24^0 C.
- Jeśli problemy z ładowaniem nie ustąpią, należy oddać narzędzie, akumulatorki i ładowarkę do autoryzowanego centrum serwisowego.
- W pewnych warunkach, gdy ładowarka jest podłączona do zasilania, odkryte styki ładujące wewnątrz ładowarki mogą ulec zwarciu na skutek kontaktu z obcym materiałem. Nie należy dopuszczać do ładowarki obcych materiałów przewodzących prąd takich jak

PL

cząstki metaliczne. Zawsze należy wyciągać ładowarkę ze źródła zasilania, gdy nie ma w niej akumulatorków lub przed jej czyszczeniem.

ROZWIĄZYWANIE PROBLEMÓW

1. NIE MOGĘ WŁOŻYĆ AKUMULATORKÓW DO ŁADOWARKI. DLACZEGO?

a) Sprawdź, czy ładowarka i akumulatorki mogą ze sobą współpracować.
b) Akumulatorki mogą być wkładane do ładowarki tylko w jednym kierunku. Obracać akumulatorkiem aż wejdzie do komory, Kontrolka powinna być zielona i błyskać, gdy akumulator jest ładowany.

2. PRZYCZYNY RÓŻNYCH CZASÓW ŁADOWANIA

Czas ładowania może różnić się z wielu przyczyn, które nie są defektami produktu.
a)Jeśli temperatura akumulatorków oraz otoczenia jest bardzo niska, wtedy ładowanie może zająć od znamionowy czas ładowania.
b) Jeśli temperatura akumulatora i otoczenia jest bardzo niska//wysoka, ładowanie może potrwać dłużej. Ładowanie należy przeprowadzić w odpowiedniej temperaturze otoczenia.
c) Jeśli akumulatorki są bardzo gorące, nie naładują się, ponieważ ładowanie zostanie odcięte przez wewnętrzny odcinający mechanizm bezpieczeństwa. Jeśli akumulatorki są bardzo gorące, należy je wyjąć z ładowarki i pozwolić na ich ostygnięcie w temperaturze otoczenia, po czym można je naładować.

KONSERWACJA

Przed dokonywaniem jakichkolwiek regulacji, obsługi technicznej lub konserwacji należy wyjąć wtyczkę z gniazdka.
Narzędzie to nie wymaga żadnego dodatkowego smarowania czy konserwacji. Do czyszczenia ładowarki nigdy nie należy używać wody i środków chemicznych. Czyścić suchą szmatką. Ładowarkę należy zawsze przechowywać w suchym miejscu.
Jeśli kabel zasilający jest uszkodzony, aby uniknąć zagrożenia powinien być wymieniony przez producenta, specjalistę z punktu serwisowego lub osoby o podobnych kwalifikacjach.

OCHRONA ŚRODOWISKA

Odpady wyrobów elektrycznych nie powinny być wyrzucane razem z odpadami gospodarstwa domowego. Należy korzystać z recyklingu, jeśli istnieje odpowiednia infrastruktura. Porady dotyczące recyklingu można uzyskać u władz lokalnych lub sprzedawcy detalicznego.

DEKLARACJA ZGODNOŚCI

My,
POSITEC Germany GmbH
Postfach 32 02 16, 50796 Cologne, Germany

deklarujemy, że produkt,
Opis: Ładowarki
Typ: DXC15

jest zgodny z następującymi dyrektywami:
2014/35/EU, 2014/30/EU, 2011/65/EU&(EU)2015/863

Normy są zgodne z
EN 60335-1,
EN 60335-2-29,
EN 62233,
EN IEC 55014-1,
EN IEC 55014-2,
EN IEC 61000-3-2,
EN 61000-3-3
EN IEC 63000

2023/05/11
Allen Ding
Zastępca głównego inżyniera,
testowanie i certyfikacja
Positec Technology (China) Co., Ltd
18, Dongwang Road, Suzhou Industrial Park, Jiangsu 215123, P. R. China

PL

Потребителите могат да разглеждат електронните инструкции на www.catpowertools.com

БЕЗОПАСНОСТ НА ПРОДУКТА ОБЩИ ПРЕДУПРЕЖДЕНИЯ ЗА БЕЗОПАСНОСТ

ПРЕДУПРЕЖДЕНИЕ! Прочетете всички предупреждения за безопасност и всички инструкции. *Неспазването на предупреждения и инструкции, може да доведе до токов удар, пожар и/или сериозно нараняване.*

Запазете всички предупреждения и инструкции за бъдещи справки.
Този уред може да се използва от деца на възраст от 8 години и нагоре и от лица с намалени физически, сетивни или умствени способности или с липса на опит и познания, ако са получили надзор или инструкции относно използването на уреда по безопасен начин и разбират свързаните с него опасности. Децата не трябва да играят с уреда. Почистването и поддръжката от страна на потребителя не трябва да се извършват от деца без надзор.
Ако захранващият кабел е повреден, той трябва да бъде заменен от производителя, неговия сервизен представител или от лица с подобна квалификация, за да се избегне опасност.

BG

ДОПЪЛНИТЕЛНИ ИНСТРУКЦИИ ЗА БЕЗОПАСНОСТ ЗА ВАШЕТО ЗАРЯДНО УСТРОЙСТВО

1. Преди зареждане прочетете инструкциите.
2. Не зареждайте батерия с теч.
3. Не използвайте зарядни устройства за работа, различна от тази, за която са предназначени.
4. Преди зареждане се уверете, че зарядното устройство съответства на местното захранване с променлив ток.
5. За употреба на закрито или да не се излага на дъжд.
6. Зарядното устройство трябва да бъде защитено от влага.
7. Не използвайте устройството за зареждане на открито.
8. Не късайте контактите на батерията или зарядното устройство.
9. Спазвайте полярността "+/-" при зареждане.
10. Не отваряйте устройството и го съхранявайте на място, недостъпно за деца.
11. Не зареждайте батерии на други производители или на неподходящи модели.
12. Уверете се, че връзката между зарядното устройство и батерията е правилно разположена и не е блокирана от чужди тела.
13. Поддържайте слотовете на зарядното устройство за батерии свободни от чужди тела и ги предпазвайте от замърсяване и влага. Съхранявайте на сухо и незамръзващо място.
14. Когато зареждате батерии се уверете, че зарядното устройство се намира на добре проветриво място и далеч от запалими материали. Батериите могат да се нагорещят по време на зареждане. Не презареждайте батериите. Уверете се, че батериите и зарядните устройства не са оставени без надзор по време на зареждане.
15. Не зареждайте батерии, които не могат да се презареждат, тъй като те могат да се прегреят и да се повредят.
16. По-дълъг живот и по-добра производителност могат да бъдат постигнати, ако акумулаторният блок се зарежда, когато температурата на въздуха е между 18°C и 24°C. Не зареждайте акумулаторния блок при температури на въздуха под 0°C или над 40°C. Това е важно, тъй като може да предотврати сериозна повреда на акумулаторния блок.
17. Зареждайте само акумулаторни батерии от същия модел, предоставен от производителя, и от модели, препоръчани от производителя.

СИМВОЛИ

Прочетете ръководството за експлоатация.

Предупреждение

Само за употреба на закрито

T 6.3A Предпазител

Двойна изолация

Положителна клема

Отрицателна клема

Отпадъците от електрически продукти не трябва да се изхвърлят заедно с битовите отпадъци. Моля, рециклирайте ги там, където има съоръжения за това. Консултирайте се с местните власти или с търговеца на дребно за съвети за рециклиране.

СПИСЪК С КОМПОНЕНТИ

1. ЗАРЯДНО УСТРОЙСТВО
2. ИНДИКАТОРНА СВЕТЛИНА ЗА ЗАРЕЖДАНЕ

*** Не всички илюстрирани или описани аксесоари са включени в стандартната доставка.**

ТЕХНИЧЕСКИ ДАННИ

Напрежение на зарядното устройство	100-240V ~ 50/60Hz
Изходно напрежение	20V ⎓
Ток на зареждане (DXB2)	4A
Ток на зареждане (DXB4)	8A
Ток на зареждане (GXB5)	15A
Входно захранване	380W
Батерия за зареждане	Li-Ion
Време за зареждане	
2.0Ah (DXB2)	30 mins
4.0Ah (DXB4)	30 mins
5.0Ah (GXB5)	20 mins
Капацитет на батерията	2.0Ah/4.0Ah/5.0Ah
Клас защита	⧈ /II
Тегло на машината	1.2 kg

За техническите данни за типовете, броя на клетките и номиналния капацитет на батериите, които могат да бъдат зареждани, моля, вижте табелката на акумулаторния блок, предоставена от производителя.

BG

ПРОЦЕДУРА ПО ЗАРЕЖДАНЕ

ЗАБЕЛЕЖКА: Преди да използвате инструмента, прочетете внимателно инструкцията за употреба.

ИНСТРУКЦИИ ЗА ЗАРЕЖДАНЕ
1. ЗАРЕЖДАНЕ НА ВАШИЯ АКУМУЛАТОРЕН БЛОК

ПРЕДУПРЕЖДЕНИЕ: Зарядното устройство и акумулаторният блок са специално проектирани да работят заедно, така че не се опитвайте да използвате други устройства. Никога не вкарвайте и не допускайте метални предмети във връзките на зарядното устройство или акумулаторния блок, защото ще възникне електрическа повреда и опасност.

2. ПРЕДИ ДА ИЗПОЛЗВАТЕ ВАШИЯ АКУМУЛАТОРЕН ИНСТРУМЕНТ

Вашият акумулаторен блок НЕ Е ЗАРЕДЕН и трябва да го заредите преди употреба.

3. КАК ДА ЗАРЕДИТЕ БАТЕРИЯТА СИ (ВЖ. ФИГ. А)
ПРОЦЕДУРА ПО ЗАРЕЖДАНЕ

1) Включете зарядното устройство в подходящ контакт. Индикаторът ще светне в зелено.
2) Плъзнете акумулаторния блок в зарядното устройство, светлината ще стане червена, за да покаже, че процесът на зареждане е започнал.
3) Когато зареждането приключи, лампичката ще стане зелена. Блокът вече е напълно зареден, изключете зарядното устройство и извадете акумулаторния блок.

ПРЕДУПРЕЖДЕНИЕ: Когато зарядът на батерията се изтощи след продължителна употреба или излагане на пряка слънчева светлина или топлина, оставете батерията да се охлади, преди да я заредите отново, за да достигне пълния си заряд.

ИНДИКАТОР ЗА ЗАРЕЖДАНЕ

Това зарядно устройство е проектирано така, че да открива някои проблеми, които могат да възникнат с акумулаторните блокове. Светлинните индикатори показват проблеми (вж. таблицата по-долу). Ако това се случи, поставете нов акумулаторен блок, за да определите дали зарядното устройство е изправно. Ако новият акумулатор се зарежда правилно, тогава оригиналният акумулатор е дефектен и трябва да се върне в сервизен център или в център за рециклиране. Ако новият акумулаторен пакет показва същия проблем като оригиналния акумулаторен пакет, проверете зарядното устройство в оторизиран сервизен център.

Светлина	Светкавица ВКЛЮЧВАНЕ /ИЗКЛЮЧВАНЕ	Състояние
Свети зелено	————	Включено зарядно устройство, под напрежение (без поставена батерия)
Свети червено	————	Зарежда се
Свети зелено	————	Напълно заредено
Мига в зелено	- - - - - - - -	Забавяне при горещо/ студено
Мига в червено	- - - - - - - -	Дефектна батерия

ТЕМПЕРАТУРНА ЗАЩИТА НА БАТЕРИЯТА

Това зарядно устройство е снабдено с функция за защита на температурата на батерията. Когато зарядното устройство открие, че батерията е твърде гореща или студена (индикаторът ще свети в зелено и ще мига), то автоматично активира защитната верига и спира зареждането, докато батерията не достигне правилната температура. След това процесът на зареждане ще започне автоматично (лампичката ще свети в червено). Тази функция осигурява максимален живот на батерията.

ДЕФЕКТНИ АКУМУЛАТОРНИ БЛОКОВЕ

Това зарядно устройство ще открие дефектен акумулаторен блок. Когато дефектният акумулаторен блок бъде поставен в зарядното устройство, то ще се опита да го поправи. Този процес ще продължи около 30 минути (индикаторът ще свети в червено). Ако ремонтът е успешен, зарядното устройство автоматично ще започне да зарежда акумулаторния блок до възможно най-голям капацитет (индикаторът ще свети в червено). Ако лампичката стане червена и започне да мига, акумулаторният блок е изтощен.

ВАЖНИ БЕЛЕЖКИ ОТНОСНО ЗАРЕЖДАНЕТО:

1. Ако използвате нова батерия или батерия, която е престояла известно време на склад, моля, заредете батерията преди употреба. Ако искате да съхранявате батерията за дълго време, моля, заредете напълно батерията, за да осигурите максимален живот на батерията.
2. По-дълъг живот и по-добра производителност могат да бъдат постигнати, ако акумулаторът се зарежда, когато температурата на въздуха е между 18°C и 24°C. Не зареждайте акумулаторния блок при температури на въздуха под 0°C, или над 40°C. Това е важно, тъй като може да предотврати сериозна повреда на

BG

акумулатора.
3. Никога не замразявайте зарядното устройство и не го потапяйте във вода или друга течност.
4. Когато акумулаторният блок не успява да произведе достатъчно енергия при задачи, които преди това са били извършвани лесно, моля, презаредете акумулаторния блок, не продължавайте да го използвате при това условие. Можете да зареждате частично използван акумулатор, когато пожелаете, без това да се отразява неблагоприятно на акумулатора.
5. При зареждане е нормално зарядното устройство и акумулаторният блок да станат топли на допир.
6. Ако акумулаторният блок не се зарежда правилно:

- Проверете тока в контакта, като включите друг уред.
- Включвайте и изключвайте щепсела, за да проверите дали зарядното устройство е изправно
- Проверете дали батерията е повредена
- Преместете зарядното устройство и акумулаторния блок на място, където температурата на околния въздух е приблизително18°C-24°C.
- Ако проблемът със зареждането продължава, занесете инструмента, акумулаторния блок и зарядното устройство в оторизиран сервизен център.
- При определени условия, когато зарядното устройство е включено към захранването, откритите зарядни контакти във вътрешността на зарядното устройство могат да бъдат на късо съединение от чужд материал. Чужди материали с проводящ характер, като метални частици, трябва да се държат далеч от кухините на зарядното устройство. Винаги изключвайте зарядното устройство от захранването, когато в него няма акумулаторен блок или преди да се опитате да го почистите.

ОТСТРАНЯВАНЕ НА НЕИЗПРАВНОСТИ

1. НЕ МОГА ДА ПОСТАВЯ БАТЕРИЯТА В ЗАРЯДНОТО УСТРОЙСТВО. ЗАЩО?

a) Проверете дали зарядното устройство и акумулаторния блок са специално проектирани за съвместна работа.
b) Батерията може да бъде поставена в зарядното устройство само в една посока. Завъртете батерията, докато може да бъде поставена в гнездото, индикаторът трябва да свети в зелено и да мига, когато батерията се зарежда.

2. ПРИЧИНИ ЗА РАЗЛИЧНОТО ВРЕМЕ ЗА ЗАРЕЖДАНЕ

Времето за зареждане може да бъде повлияно от много причини, които не са дефекти в продукта ви.
a) Ако акумулаторният блок е само частично разреден, той може да се зареди отново за по-малко от номиналното време за зареждане.
b) Ако акумулаторният блок и температурата на околната среда са много студени/ горещи, зареждането може да отнеме повече време. Моля, намерете подходяща среда с подходяща температура на въздуха, за да започнете зареждането.
c) Ако акумулаторният блок е много горещ, извадете акумулаторния блок от зарядното устройство и оставете акумулаторния блок първо да се охлади до температурата на околната среда, след което може да се започне презареждане.

ПОДДРЪЖКА

Извадете щепсела от контакта, преди да извършвате каквито и да било настройки, обслужване или поддръжка.
Вашият инструмент не се нуждае от допълнително смазване или поддръжка. Никога не използвайте вода или химически почистващи препарати за почистване на инструмента. Почиствайте със суха кърпа. Винаги съхранявайте инструмента си на сухо място.
Ако захранващият кабел е повреден, той трябва да бъде заменен от производителя, неговия сервизен представител или от лица с подобна квалификация, за да се избегне опасност.

ОПАЗВАНЕ НА ОКЛНАТА СРЕДА

Излезлите от употреба електрически продукти не бива да бъдат изхвърляни заедно с битовите отпадъци. Моля, използвайте рециклиращи съоръжения там, където има такива. Информация за рециклирането можете да получите от местните власти или от съответния търговец на дребно.

ДЕКЛАРАЦИЯ ЗА СЪОТВЕТСТВИЕ

Ние,
POSITEC Germany GmbH
Postfach 32 02 16, 50796 Cologne, Germany

Декларираме, че продуктът Описание:
Тип: Зарядно устройство за батерии
Функция: DXC15

Отговаря на следните директиви:
2014/35/EU, 2014/30/EU, 2011/65/EU&(EU)2015/863

както и на стандартите
EN 60335-1,
EN 60335-2-29,
EN 62233,
EN IEC 55014-1,
EN IEC 55014-2,
EN IEC 61000-3-2,
EN 61000-3-3
EN IEC 63000

2023/05/11
Алън Динг
Заместник-главен инженер, отговарящ за тестването и сертифицирането
Positec Technology (China) Co., Ltd 18, Dongwang Road, Suzhou Industrial Park, Jiangsu 215123, P. R. China

BG

A felhasználók az elektronikus utasításokat a www.catpowertools.com weboldalon tekinthetik meg.

TERMÉKBIZTONSÁG BIZTONSÁGOS HASZNÁLATÁVAL KAPCSOLATOS ÁLTALÁNOS FIGYELMEZTETÉSEK

FIGYELEM! Olvasson el minden biztonsági figyelmeztetést és valamennyi utasítást. *A figyelmeztetések és utasítások figyelmen kívül hatása áramütést, tüzet és/vagy súlyos sérülést eredményezhet.*

Őrizzen meg minden figyelmeztetést és utasítást, a jövőben szüksége lehet ezekre.
A készüléket használhatják 8 év fölötti gyermekek és csökkent testi, érzékszervi vagy mentális képességű, illetve tapasztalatlan személyek felügyelet mellett, illetve ha elmagyarázták nekik az eszköz biztonságos használat, és tisztában vannak a veszélyekkel. A gyermekek nem játszhatnak a készülékkel. A készülék tisztítását és karbantartását a gyermekek felügyelet nélkül nem végezhetik.
Amennyiben az áramellátó kábel sérült, a gyártónak, a megbízott szerviznek vagy egy hasonlóan képesített szakembernek ki kell cserélnie azt a kockázatok elkerülése érdekében.

KIEGÉSZÍTŐ BIZTONSÁGI TUDNIVALÓK AZ AKKUMULÁTORTÖLTŐ HASZNÁLATÁHOZ

1. Töltés előtt olvassa el az utasításokat.
2. Ne töltsön szivárgó akkumulátort.
3. Ne használja a töltőt a rendeltetésétől eltérő, más feladatra.
4. A töltés előtt ellenőrizze, hogy a töltő megfelel a helyi váltóáramú hálózatnak.
5. Beltéren használja, vagy ne tegye ki esőnek.
6. A töltőt óvni kell a nedvességtől.
7. Ne használja a töltőt a szabadban.
8. Ne idézze elő a töltő vagy az akkumulátor rövidzárlatát.
9. Töltéskor tartsa be a “+/-“ polaritást.
10. Ne nyissa fel az egységet, és tartsa távol azt a gyermekektől.
11. Ne töltse más gyártók akkumulátorait, vagy nem megfelelően illeszkedő modelleket.
12. Ellenőrizze, hogy az akkumulátortöltő és az akkumulátor közötti kapcsolat megfelelő legyen, ne zárják el idegen tárgyak.
13. Tartsa távol az akkumulátortöltő nyílásaitól az idegen tárgyakat, és óvja a töltőt a szennyeződéstől és nedvességtől. Száraz, fagymentes helyen tárolja.
14. Az akkumulátortöltőt jól szellőző helyen, gyúlékony anyagoktól távol tárolja. Töltés közben az akkumulátor felforrósodhat. Ne töltse túl az akkumulátorokat. Gondoskodjon róla, hogy az akkumulátorok és töltők ne maradjanak felügyelet nélkül töltés közben.
15. Ne töltse újra a nem tölthető elemeket, mivel ezek felforrósodhatnak vagy eltörhetnek.
16. Hosszabb élettartamot és jobb teljesítményt biztosíthat, ha az akkumulátort 18°C és 24°C közötti hőmérsékleten tölti. Ne töltse az akkumulátort 0°C alatt, vagy 40°C fölött. Ezt fontos betartani, mivel megelőzheti az akkumulátor súlyos károsodását.
17. Töltéshez csak a Cat® által biztosítottal megegyező akkumulátormodellt, vagy a Cat® által javasolt modellt válasszon.

SZIMBÓLUMOK

Olvassa el az üzemeltetői kézikönyvet.

Figyelmeztetés

Csak beltérben használható

T 6.3A Vezeték

Dupla szigetelés

Pozitív terminál

Negatív terminál

A leselejtezett elektromos készülékek nem dobhatók ki a háztartási hulladékkal. Ha van a közelben elektromos hulladék gyűjtő udvar, vigye oda a készüléket. Az újrahasznosítási lehetőségekről tájékozódjon a helyi hatóságoknál vagy a kereskedőnél.

HU

AZ ALKATRÉSZEK LISTÁJA

1. TÖLTŐKÉSZÜLÉK
2. TÖLTÉSJELZŐ FÉNY

*** Nem minden készülék tartalmazza valamennyi, a fentiekben felsorolt alkatrészt.**

MŰSZAKI ADATOK

Töltő feszültsége	100-240V ~ 50/60Hz
Kimeneti feszültség	20V ⎓
Töltési áramerősség (DXB2)	4A
Töltési áramerősség (DXB4)	8A
Töltési áramerősség (GXB5)	15A
Bemeneti tápellátás	380W
Az akkumulátor feltöltése	Li-Ion
Töltési idő	
2,0Ah (DXB2)	30 mins
4,0Ah (DXB4)	30 mins
5,0Ah (GXB5)	20 mins
Akkumulátor kapacitása	2.0Ah/4.0Ah/5.0Ah
Védelmi osztály	⧈/II
Gép súlya	1.2 kg

A tölthető akkumulátorok típusainak műszaki adatait, a cellák számát és névleges kapacitását a gyártó által szállított akkumulátoregység címtábláján találja.

HU

A TÖLTÉS FOLYAMATA

MEGJEGYZÉS: Mielőtt a szerszámot használná, olvassa el figyelmesen az utasításokat.

TÖLTÉSI UTASÍTÁSOK
1. AZ AKKUMULÁTOR FELTÖLTÉSE

FIGYELMEZTETÉS: A töltőt és az akkumulátort kifejezetten egymáshoz tervezték, ezért ne próbálkozzon más eszköz használatával. Soha ne helyezzen fémtárgyakat a töltőbe vagy az akkumulátorba, és ne engedje, hogy azokba fémtárgyak jussanak, mivel ez elektromos meghibásodáshoz vezet, és veszélyes.

2. AZ AKKUMULÁTOROS SZERSZÁM HASZNÁLATA ELŐTT
Az akkumulátor NINCS FELTÖLTVE, használat előtt előbb fel kell tölteni.

3. AZ AKKUMULÁTOR FELTÖLTÉSE (LÁSD AZ A ÁBRÁT)
A TÖLTÉS FOLYAMATA
1)Dugja be a töltőt egy megfelelő aljzatba, a lámpa zöldre vált.
2) Csúsztassa az akkumulátoregységet a töltőbe, a lámpa pirosra vált, jelezve, hogy a töltési folyamat megkezdődött.
3) Ha a töltés befejeződött, a lámpa zöldre vált. Az akkumulátor most már teljesen feltöltődött, húzza ki a töltőt és vegye ki az akkumulátoregységet.

FIGYELMEZTETÉS: Ha az akkumulátor folyamatos használatot követően vagy közvetlen napfénynek/forróságnak kitéve merült le, A teljes feltöltés elérése érdekében, a töltés megkezdése előtt az akkumulátort hagyja lehűlni.

TÖLTÉSJELZŐ
A töltőt úgy tervezték, hogy észlelje az akkumulátorokkal kapcsolatos problémákat. A jelzőfények problémákat jeleznek (lásd az alábbi táblázatot). Ha a probléma fellép, helyezzen be egy másik akkumulátort, hogy ellenőrizze, a töltő megfelelően működik-e. Ha az új akkumulátor megfelelően töltődik, akkor az eredeti akkumulátor hibás, és a szervizközpontba vagy az újrahasznosító központba kell eljuttatni. Ha az új akkumulátor is ugyanazt a hibát jelzi, mint az eredeti akkumulátor, teszteltesse a töltőt egy hivatalos szervizközpontban.

Jelzőfény	BE/KI villogás	Állapot
Zölden világít	————	Töltő csatlakoztatva, feszültség alatt (nincs akkumulátor behelyezve)
Pirosan világít	————	Töltés
Zölden világít	————	Teljes töltöttség
Zölden villog	- - - - - - - -	Meleg/hideg késleltetés
Pirosan villog	- - - - - - - -	Hibás akkumulátor

AZ AKKUMULÁTOR HŐVÉDELME
Az akkumulátortöltő rendelkezik akkumulátor hővédelmi funkcióval is. Amennyiben az akkumulátortöltő azt érzékeli, hogy az akkumulátor hőmérséklete túl magas (vagy túl alacsony) (a jelzőfény pirosra villog), akkor ez a védelmi áramkör bekapcsol, és addig nem engedi tölteni az akkumulátort, amíg az el nem éri a megfelelő hőmérsékletet. Ekkor a töltés automatikusan elindul (a jelzőfény zölden villog). Ez a funkció biztosítja az akkumulátor maximális élettartamát.

HIBÁS AKKUMULÁTOR
A töltő érzékeli a hibás akkumulátort. Ha a töltőbe hibás akkumulátort helyez, a töltő megpróbálja kijavítani azt. Az folyamat kb. 30 percet tart (a jelzőfény zölden villog). Miután a kijavítást befejezte, automatikusan elkezdi tölteni az akkumulátort a lehető legmagasabb kapacitásra (a jelzőfény zölden villog). Ha a piros színű kijelző világít, akkor ez az akkumulátor meghibásodását mutatja.

FONTOS TÖLTÉSI FIGYELMEZTETÉSEK:

1. Az új vagy hosszú ideig tárolt akkumulátorokat használat előtt töltse fel. Ha az akkumulátort hosszú ideig szeretné tárolni, előtte töltse fel teljesen, hogy biztosítsa a maximális élettartamát.
2. A hosszú élettartamot és a jobb teljesítményt úgy érheti el, ha az akkumulátort 18^{0}C és 24^{0}C között tölti. Ne töltse az akkumulátort 00 C alatti vagy 400 C fölötti hőmérsékleten. Ezt fontos betartani, mivel megelőzheti az akkumulátor súlyos károsodását.
3. Soha ne hagyja, hogy az akkumulátor megfagyjon, és ne merítse vízbe vagy más folyadékba.
4. Ha az akkumulátor nem biztosít kellő erőt olyan feladatok elvégzéséhez, amelyeket korábban egyszerűen elvégzett, töltse újra az akkumulátort, ne használja ebben az állapotban. Egy részlegesen lemerült akkumulátort bármikor feltölthet anélkül, hogy az káros hatással lenne az akkumulátorra.
5. Töltés közben normális jelenség, ha az akkumulátor és a töltő felmelegszik.
6. Ha az akkumulátor nem tölt megfelelően:

- Ellenőrizze az aljzat áramellátását, dugjon be egy másik készüléket.
- Dugja be és húzza ki, így ellenőrizze, hogy a töltő működik-e
- Ellenőrizze, hogy az akkumulátor sérült-e
- Vigye a töltőt és az akkumulátort olyan helyre, ahol a környezeti hőmérséklet körülbelül 18^{0}C és 24^{0}C között van.
- Ha az akkumulátor továbbra sem töltődik, vigye el a szervizbe a szerszámot, az akkumulátort és a töltőt.
- Bizonyos körülmények között előfordulhat, hogy valamilyen idegen tárgy az áramellátás alá helyezett töltő szabadon maradt érintkezőinek rövidzárlatát okozza. Töltse távol a töltő üregétől a vezető idegen anyagokat, például fémtárgyakat. Ha nincs benne akkumulátor, illetve tisztítás előtt mindig húzza ki az áramból a töltőt.

HU

HIBAELHÁRÍTÁS

1. NEM TUDOM BELEHELYEZNI A TÖLTŐBE AZ AKKUMULÁTORT. MIÉRT?
a) Ellenőrizze, hogy a töltőt és az akkumulátort egymáshoz tervezték-e.
b) Az akkumulátor csak egy irányban helyezhető be a töltőbe. Forgassa el az akkumulátort, amíg behelyezhető a nyílásba - ha a töltés elindul, a jelzőfény zölden villog.

2. MIÉRT VÁLTOZIK A TÖLTÉSI IDŐ?
A töltési időt sok olyan tényező befolyásolhatja, amely nem jelzi a készülék meghibásodását.
a) Ha az akkumulátor csak részben merült le, akkor a teljes feltöltéshez kevesebb idő kell, mint a névleges töltési idő
b) Ha az akkumulátor és a környezeti hőmérséklet túl magas vagy túl alacsony, a feltöltés hosszabb időt vehet igénybe. Kérjük, keressen egy megfelelő hőmérsékletű környezetet, és indítsa el a töltést.
c) Ha az akkumulátor túl forró, a belső biztonsági késleltető megakadályozza a töltést. Ha az akkumulátor túlságosan forró, vegye le az akkumulátort a töltőről, és várja meg, hogy szobahőmérsékletre lehűljön, mielőtt elkezdi tölteni.

KARBANTARTÁS

Bármilyen állítás, javítás vagy karbantartási művelet előtt húzza ki a kábelt a konnektorból.
A szerszámot nem szükséges megkenni vagy karbantartani. Soha ne használjon vizet vagy vegyi tisztítószereket a szerszám tisztításához. Törölje tisztára egy száraz ronggyal. A szerszámot mindig száraz helyen tárolja.
Amennyiben az áramellátó kábel sérült, a gyártónak, a megbízott szerviznek vagy egy hasonlóan képesített szakembernek ki kell cserélnie azt a kockázatok elkerülése érdekében.

KÖRNYEZETVÉDELEM

A leselejtezett elektromos készülékek nem dobhatók ki a háztartási hulladékkal. Ha van a közelben elektromos hulladék gyűjtő udvar, vigye oda a készüléket. Az újrahasznosítási lehetőségekről tájékozódjon a helyi hatóságoknál vagy a kereskedőnél.

MEGFELELŐSÉGI NYILATKOZAT

A gyártó,
POSITEC Germany GmbH
Postfach 32 02 16, 50796 Cologne, Germany

Kijelenti, hogy a termék:
Leírás: Töltőkészülék
Típus: DXC15

Megfelel a következő irányelveknek:
2014/35/EU, 2014/30/EU, 2011/65/EU&(EU)2015/863

Az alábbi normáknak
EN 60335-1,
EN 60335-2-29,
EN 62233,
EN IEC 55014-1,
EN IEC 55014-2,
EN IEC 61000-3-2,
EN 61000-3-3
EN IEC 63000

2023/05/11
Allen Ding
Helyettes főmérnöke, Tesztelés és minősítés
Positec Technology (China) Co., Ltd.
18, Dongwang Road, Suzhou Industrial Park, Jiangsu 215123, P. R. China

HU

Utilizatorii pot vizualiza instrucțiunile în format electronic la www catpowertools.com

SECURITATEA PRODUSULUI INSTRUCŢIUNI DE SIGURANŢĂ

AVERTISMENT! Ciţiţi toate avertismentele privind siguranţa şi toate instrucţiunile. *Nerespectarea avertismentelor şi instrucţiunilor poate duce la şoc electric, incendiu şi/sau accidentare gravă.*

Păstraţi toate avertismentele şi instrucţiunile pentru consultări ulterioare.
Acest echipament poate fi utilizat de copiii cu vârsta minimă de 8 ani sau de persoanele cu capacităţi fizice, senzoriale sau mentale reduse sau lipsite de experienţă şi cunoştinţe numai dacă acestea au fost supravegheate sau instruite cu privire la utilizarea aparatului în mod sigur şi înţeleg pericolele implicate. Copiii nu au voie să se joace cu echipamentul. Procedura de curăţare şi procedura de întreţinere efectuată de către utilizator nu vor fi efectuate de copii fără supraveghere.
În cazul în care cordonul de alimentare este deteriorat, trebuie înlocuit de producător, agentul său de service sau de persoane calificate, pentru evitarea pericolului.

RO

INSTRUCŢIUNI DE SIGURANŢĂ SUPLIMENTARE PENTRU ÎNCĂRCĂTORUL BATERIEI

1. Înainte de încărcare, citiţi instrucţiunile.
2. Nu încărcaţi o baterie care curge.
3. Nu utilizaţi încărcătoare pentru alte lucrări decât cele pentru care acestea sunt concepute.
4. Conectaţi încărcătorul numai la o sursă de alimentare c.a.
5. Numai pentru uz în interior, nu expuneţi la ploaie.
6. Dispozitivul de încărcare trebuie protejat de umezeală..
7. Nu utilizaţi încărcătorul în aer liber.
8. Nu scurtcircuitaţi contactele bateriei sau încărcătorului.
9. Respectaţi polaritatea „+/-" în timpul încărcării.
10. Nu deschideţi unitatea şi menţineţi departe de accesul copiilor.
11. Nu încărcaţi bateriile altor producători.
12. Asiguraţi-vă că conexiunea între încărcătorul bateriei şi baterie este este poziţionată corect şi că nu este obstrucţionată de corpuri străine.
13. Menţineţi renurile încărcătorului bateriei fără corpuri străine şi protejaţi-le împotriva murdăriei şi umidităţii. Depozitaţi în loc uscat şi fără îngheţ.
14. Atunci când încărcaţi bateriile, asiguraţi-vă că bateria se află într-o zonă bine ventilată şi departe de materiale inflamabile. Bateriile se pot înfierbânta în timpul încărcării. Nu supraîncărcaţi nicio baterie. Asiguraţi-vă că bateriile şi încărcătoarele nu sunt lăsate nesupravegheate în timpul încărcării.
15. Nu încărcaţi din nou bateriile neîncărcabile, întrucât se pot supraîncălzi sau rupe.
16. Viaţa mai lungă şi performanţa mai bună pot fi obţinute, dacă acumulatorul este încărcat la o temperatură a aerului între 18°C şi 24°C. Nu încărcaţi acumulatorul la temperaturi ale aerului de sub 0°C, sau de peste 40°C. Acest lucru este important, întrucât poate preveni pagube considerabile la acumulator.
17. Încărcaţi doar modele de acumulatoare similare cu cel furnizat de Cat® sau modele recomandate de Cat®.

SIMBOLURI

Consultaţi manualul

Avertisment

Numai pentru uz în interior

T 6.3A Siguranţă

Izolaţie dublă

Terminal pozitiv

Terminal negativ

Produsele electrice nu trebuie depuse la deşeuri împreună cu gunoiul menajer. Vă rugăm să depuneţi produsele electrice la unităţile de reciclare existente. Consultaţi-vă cu autorităţile locale sau cu distribuitorul pentru sfaturi privind reciclarea.

LISTA DE COMPONENTE

1. ÎNCĂRCĂTOR
2. BEC DE INDICARE A ÎNCĂRCĂRII

*** Nu toate accesoriile ilustrate sau descrise sunt incluse în livrarea standard.**

DATE TEHNICE

Tensiunea încărcătorului	100-240V ~ 50/60Hz
Tensiune de ieșire	20V ⎓
Curent de încărcare (DXB2)	4A
Curent de încărcare (DXB4)	8A
Curent de încărcare (GXB5)	15A
Putere absorbită	380W
Acumulator	Li-Ion
Timp de încărcare	
2,0 Ah (DXB2)	30 mins
4,0 Ah (DXB4)	30 mins
5,0 Ah (GXB5)	20 mins
Capacitatea acumulatorului	2.0Ah/4.0Ah/5.0Ah
Clasa de protecție	⧈ /II
Greutatea mașinii	1.2 kg

Pentru date tehnice privind tipurile, numărul de celule și capacitatea nominală a acumulatorilor care pot fi încărcați, consultați plăcuța de date a acumulatorilor furnizați de producător.

RO

PROCEDURĂ DE ÎNCĂRCARE

NOTE: Înainte de utilizarea sculei, citiþi manualul de instrucþiuni cu atenþie.

INSTRUCŢIUNI DE ÎNCĂRCARE
1. ÎNCĂRCAREA ACUMULATORULUI

AVERTISMENT: Încărcătorul şi acumulatorul sunt concepute special pentru fi utilizate împreună, aşadar nu încercaţi să utilizaţi orice alt dispozitiv. Nu introduceţi sau nu permiteţi niciodată pătrunderea obiectelor metalice în conectorii încărcătorului sau acumulatorului, deoarece pot apărea defecţiuni de natură electrică şi pericole.

2. ÎNAINTE DE UTILIZAREA UNELTEI FĂRĂ FIR

Acumulatorul este NEÎNCĂRCAT şi trebuie să îl încărcaţi o dată înainte de utilizare.

3. MODUL DE ÎNCĂRCARE A ACUMULATORULUI (A SE VEDEA FIG. A)
PROCEDURA DE ÎNCĂRCARE

1) Introduceţi încărcătorul într-o priză adecvată, indicatorul luminos va deveni verde.
2) Glisaţi acumulatorii în încărcător. Indicatorul luminos se va aprinde în culoarea roșie pentru a indica faptul că procesul de încărcare a început.
3) La finalizarea încărcării, indicatorul luminos va deveni verde. Acumulatorii sunt acum complet încărcați. Deconectați încărcătorul și scoateți acumulatorii.

AVERTISMENT: Dacă încărcarea bateriei se oprește după utilizare continuă sau expunerea directă la soare sau căldură, pentru atingerea capacității maxime de încărcare, înainte de începerea reîncărcării, lăsați bateria să se răcească.

INDICATOR ÎNCĂRCARE

Acest încărcător este conceput pentru a detecta unele probleme care pot apărea în legătură cu acumulatoarele. Luminile indicatoare semnalizează probleme (vezi tabelul de mai jos). Dacă acest lucru apare, introduceţi un nou acumulator pentru a stabili dacă încărcătorul este OK. Dacă noua baterie se încarcă corect, atunci acumulatorul original este defect şi trebuie returnat centrului de service sau centrului de service pentru reciclare. Dacă noul acumulator prezintă aceeaşi problemă ca şi acumulatorul original, testaţi încărcătorul la un centru de service autorizat.

Indicator luminos	Clipit, aprins/ stins	Stare
Aprins în culoarea verde	_____	Încărcător conectat, sub tensiune (nu este introdus niciun acumulator)
Aprins în culoarea roșie	_____	Se încarcă
Aprins în culoarea verde	_____	Încărcat complet
Clipește în culoarea verde	- - - - - - - -	Întârziere la cald/rece
Clipește în culoarea roșie	- - - - - - - -	Acumulator defect

PROTECŢIA TERMICĂ A BATERIEI

Această baterie este prevăzută cu funcția protecției termice a bateriei. În cazul în care încărcătorul detectează bateria care este prea încălzită sau rece (Becul va fi roșu și se va aprinde intermittent), activează automat circuitul de protecție și oprește reîncărcarea, până ce bateria are o temperatură corectă. Procesul de încărcare va demara atunci automat (Becul va fi verde şi se va aprinde intermittent). Această caracteristică asigură bateriei durată de viaţă maximă.

ACUMULATOARE DEFECTĂ

Acest încărcător va detecta un acumulator defectă. Atunci când un acumulator defectă este introdus în încărcător, acesta din urmă va încerca să-l repare. Acest proces va dura aproximativ 30 de minute (Becul va fi verde şi se va aprinde intermittent). Atunci când reparaţie este finalizată, va începe automat să încarce acumulatorul la cea mai mare capacitate posibilă (Becul va fi verde şi se va aprinde intermittent). În cazul în care ledul luminează continuu cu lumină roșie, bateria este defectă.

NOTE IMPORTANTE PENTRU ÎNCĂRCAREA BATERIEI:

1. Pentru o baterie sau un acumulator nou, care a fost depozitat o un timp, reîncărcaţi bateria înainte de utilizare. Dacă doriţi să depozitaţi bateria pentru o perioadă îndelungată, încărcaţi complet acumulatorul pentru a asigura bateriei o durată de viaţă maximă.
2. Viaţa mai lungă şi performanţa mai bună pot fi obţinute, dacă acumulatorul este încărcat la o temperatură a aerului între 18^0C şi 24^0C. Nu încărcaţi acumulatorul la temperaturi ale aerului de sub $+0^0$C, sau de peste 40^0C. Acest lucru este important, întrucât poate preveni pagube considerabile la acumulator.
3. Nu îngheţaţi sau nu cufundaţi niciodată acumulatorul în apă sau în oricare alt lichid.
4. Dacă bateria nu mai produce suficientă putere la operaţiuni care anterior erau efectuate uşor, reîncărcaţi bateria, nu continuaţi să o utilizaţi în această stare. Puteţi încărca un acumulator utilizat parţial oricând doriţi, fără efecte adverse asupra bateriei.
5. La încărcare este normal ca încărcătorul şi acumulatorul să devină calde la atingere.
6. Dacă acumulatorul nu se încarcă adecvat:

- Verificaţi curentul la o priză de alimentare prin branşarea unei alte aparaturi.
- Branşaţi şi debranşaţi pentru a verifica dacă încărcătorul este OK
- Verificaţi dacă bateria s-a stricat
- Mutaţi încărcătorul şi acumulatorul într-un loc unde temperatura aerului înconjurătore de aproximativ 18^0C -24^0C.
- Dacă problema de încărcare persistă, duceţi unealta,

RO

acumulatorul şi încărcătorul la un centru de service autorizat.

- În anumite condiţii, dacă încărcătorul este branşat la o reţea de alimentare, conectoarele de încărcare expuse din interiorul încărcătorului pot fi micşorate de materiale străine. Materialele străine conducătoare electric, precum particulele trebuie menţinute departe de cavităţile încărcătorului. Debranşaţi întotdeauna încărcătorul de la reţeaua electrică, dacă nu se află niciun acumulator în încărcător sau înainte de a încerca să-l curăţaţi.

SFATURI DE LUCRU PENTRU SCULA DVS

1. NU POR INTRODUCE BATERIA ÎN ÎNCĂRCĂTOR. DE CE?

a) Verificaţi dacă încărcătorul şi acumulatorul sunt concepute întocmai pentru a lucra împreună.
b) Bateria poate fi introdusă în încărcător numai într-un sens. Rotiţi bateria până când poate fi introdusă în renură, În cursul procesului de reîncărcare a acumulatorului, ledul ar trebui să lumineze intermitent cu lumină verde.

2. CAUZE ALE TIMPILOR DE ÎNCĂRCARE DIFERIŢI

Timpul de încărcare poate fi afectat din mai multe cauze care nu reprezintă defecţiuni ale produsului.
a) În cazul în care acumulatorul este descărcat doar parțial, poate fi reîncărcat într-un interval de timp mai scurt decât timpul nominal de reîncărcare
b) Dacă temperatura acumulatorului şi temperatura ambientală sunt foarte scăzute/ridicate, reîncărcarea poate dura mai mult timp. Vă rugăm să căutaţi un mediu corespunzător, cu o temperatură adecvată a aerului, pentru a începe încărcarea.
c) Dacă acumulatorul este foarte fierbinte, nu se va reîncărca întrucât decuplarea de siguranţă la temperatură internă va împiedica acest lucru. Dacă acumulatorul este foarte fierbinte, trebuie să scoateţi acumulatorul din încărcător şi să permiteţi încărcătorului să se răcească mai întâi la temperatura mediului şi ulterior reîncărcarea poate fi demarată.

ÎNTREŢINEREA

Scoateţi fişa din priză înainte de efectuarea oricărei reglări, lucrări de servisare sau întreţinere.

Scula nu necesită gresare sau întreţinere suplimentară. Nu utilizaţi niciodată apă sau agenţi de curăţare chimici pentru curăţarea sculei. Ştergeţi cu o cârpă uscată. Depozitaţi întotdeauna unealta într-un loc uscat.
În cazul în care cordonul de alimentare este deteriorat, trebuie înlocuit de producător, agentul său de service sau de persoane calificate, pentru evitarea pericolului.

PROTECŢIA MEDIULUI

Produsele electrice nu trebuie depuse la deşeuri împreună cu gunoiul menajer. Vă rugăm să depuneţi produsele electrice la unităţile de reciclare existente. Consultaţi-vă cu autorităţile locale sau cu distribuitorul pentru sfaturi privind reciclarea.

DECLARAŢIE DE CONFORMITATE

Subsemnaţii,
POSITEC Germany GmbH
Postfach 32 02 16, 50796 Cologne, Germany

Declarăm că produsul,
Descriere: Încărcător de baterie
Tip: DXC15

Respectă următoarele Directive:
2014/35/EU, 2014/30/EU, 2011/65/EU&(EU)2015/863

Se conformează standardelor
EN 60335-1,
EN 60335-2-29,
EN 62233,
EN IEC 55014-1,
EN IEC 55014-2,
EN IEC 61000-3-2,
EN 61000-3-3
EN IEC 63000

2023/05/11
Allen Ding
Adjunct Inginer şef, Testare si certificare
Positec Technology (China) Co., Ltd.
18, Dongwang Road, Suzhou Industrial Park, Jiangsu 215123, P. R. China

RO

Uživatelé si mohou zobrazit pokyny v elektronické formě na www catpowertools.com

BEZPEČNOST PRODUKTU VŠEOBECNÉ BEZPEČNOSTNÍ VÝSTRAHY

VAROVÁNÍ! Přečtěte si všechna bezpečnostní varování a instrukce.
Nedodržení bezpečnostních instrukcí a varování může vést ke zranění el. proudem, vypuknutí požáru, poškození nářadí a nebo k vážným zraněním.

Uložte instrukce a veškerou dokumentaci pro budoucí použití.
Toto zařízení nesmí být používáno nezletilými osobami do 8 let a osobami se sníženými fyzickými, smyslovými či duševní schopnostmi, nebo osobami s nedostatkem zkušeností a znalostí, pokud nejsou tyto osoby pod dozorem, nebo pokud nebyly seznámeny s instrukcemi týkajícími se bezpečného použití zařízení a jsou si vědomy příslušných rizik spojených s jeho použitím. Zařízení není určeno dětem ke hraní. Čištění a uživatelská údržba nesmí být prováděna dětmi bez dozoru.
Pokud je napájecí kabel poškozený, musí být vyměněn výrobcem, servisním technikem nebo stejně kvalifikovanou osobou, aby se zabránilo riziku zranění el. proudem.

CZ

DOPLŇUJÍCÍ BEZPEČNOSTNÍ POKYNY K NABÍJEČCE AKUMULÁTORŮ

1. 1Před nabíjením si přečtěte návod.
2. Nenabíjejte mulátory, ze kterých uniká elektrolyt nebo jsou jiným způsobem poškozené.
3. Nepoužívejte nabíječky k jiným účelům, než ke kterým jsou určeny.
4. Před nabíjením zkontrolujte, zda je nabíječka kompatibilní s místní rozvodnou sítí.
5. Pouze pro pokojové použití, nevystavujte dešti.
6. Nabíjecí zařízení musí být chráněno před vlhkem.
7. Nabíječku nepoužívejte v exteriérech.
8. Kontakty akumulátoru ani nabíječky nezkratujte.
9. Při nabíjení dodržujte vyznačenou polaritu “+/-“.
10. Zařízení neotevírejte a uchovávejte mimo dosah dětí.
11. Nenabíjejte akumulátory jiných výrobců.
12. Kontakt mezi nabíječkou akumulátorů a akumulátorem musí být správně umístěn a nesmí být blokován cizími předměty.
13. Ve slotech nabíječky akumulátorů se nesmí nacházet žádné cizí předměty a nabíječka musí být chráněna před prachem a vlhkostí. Uchovávejte na chladném a nezamrzajícím místě.
14. Při nabíjení se nabíječka akumulátorů musí nacházet v dobře větraném prostředí a v bezpečné vzdálenosti od hořlavých materiálů. Akumulátory se během nabíjení mohou zahřívat. Akumulátory nepřebíjejte. Během nabíjení nesmí být akumulátory a nabíječky ponechány bez dozoru.
15. Nenabíjejte jednorázové akumulátory, které se mohou přehřát a vybuchnout.
16. Delší životnosti a lepšího výkonu lze dosáhnout, jestliže je akumulátor nabíjen při teplotě vzduchu mezi 18^0C-24^0C. Nenabíjejte akumulátor při teplotě vzduchu pod 0^0C nebo nad 40^0C. Toto je důležité, protože tak lze zabránit vážnému poškození akumulátoru.
17. Nabíjejte pouze baterie stejného typu, jaký je dodáván společností Cat® a modely doporučené společností Cat®.

SYMBOLY

Přečtěte si návod

Výstraha

Pouze pro použití v interiérech

T 6.3A Pojistka

Dvojitá izolace

Kladná svorka

Záporná svorka

Vysloužilé elektrické přístroje nevyhazujte společně s domovním odpadem. Nářadí recyklujte ve sběrnách k tomu účelu zřízených. O možnostech recyklace se informujte na místních úřadech nebo u prodejce.

SEZNAM SOUČÁSTÍ

1. NABÍJEČKA
2. INDIKÁTOR NABÍJENÍ

*** Ne všechny doplňky vyobrazené nebo popisované jsou v standardní dodávce zahrnuty.**

TECHNICKÉ ÚDAJE

Nabíjecí napětí	100-240V ~ 50/60Hz
Výstupní napětí	20V ⎓
Nabíjecí proud (DXB2)	4A
Nabíjecí proud (DXB4)	8A
Nabíjecí proud (GXB5)	15A
Příkon	380W
Nabíjecí baterie	Li-Ion
Doba nabíjení	
2,0 Ah (DXB2)	30 mins
4,0 Ah (DXB4)	30 mins
5,0 Ah (GXB5)	20 mins
Kapacita baterie	2.0Ah/4.0Ah/5.0Ah
Třída ochrany	⧈/II
Hmotnost stroje	1.2 kg

U technických údajů tohoto typu, počtu článků a jmenovité kapacity baterií, které lze nabíjet, se prosím, podívejte na typový štítek akumulátoru dodaného výrobcem.

POSTUP NABÍJENÍ

POZNÁMKA: Dříve než začnete nářadí používat, přečtěte si pečlivě manuál.

POKYNY PRO NABÍJENÍ
1. NABITÍ BATERIE

VAROVÁNÍ: Tato nabíječka a akumulátor jsou speciálně konstruovány pro společné použití – nezkoušejte používat jiná zařízení. Vždy zabraňte vniknutí kovových předmětů do nabíječky nebo kontaktu kovových předmětů s póly akumulátoru, mohlo by to způsobit elektrickou závadu a vznik nebezpečí.

2. PŘED POUŽÍVÁNÍM VAŠEHO BEZKABELOVÉHO NÁSTROJE
Akumulátor NENÍ NABITÝ a před používáním je nezbytné jej nabít.

3. NABÍJENÍ AKUMULÁTORU (VIZ OBR. A)
POSTUP NABÍJENÍ
1) Připojte nabíječku ke vhodné elektrické zásuvce, se světlo rozsvítí zeleně.
2) Zasuňte akumulátor do nabíječky, kontrolka se rozsvítí červeně, což indikuje zahájení procesu nabíjení.
3) Po dokončení nabíjení se světlo rozsvítí zeleně.
Baterie je nyní plně nabitá, odpojte nabíječku a vyjměte akumulátor.

VAROVÁNÍ: Když se akumulátor vybije po nepřetržitém používání nebo po vystavení přímému slunečnímu záření nebo horku, pro dosažení plného nabití ponechejte baterii před započetím nabíjení zchládnout.

CZ

INDIKÁTOR NABITÍ
Tato nabíječka je konstruována tak, aby rozpoznala některé problémy, ke kterým může u akumulátorů dojít. Problémy jsou signalizovány světelnými indikátory (viz tabulka níže). Dojde-li k problému, vložte nový akumulátor a ověřte, zda je nabíječka v pořádku. Pokud se nový akumulátor nabíjí správně, došlo k závadě původního akumulátoru, který je třeba předat servisnímu středisku nebo recyklačnímu středisku. Pokud u nového akumulátoru dojde ke stejnému problému jako u původního akumulátoru, nechte nabíječku zkontrolovat autorizovaným servisním střediskem.

Kontrolka	Bliká ZAP/ VYP	Stav
Zelená svítí	————	Nabíječka zasunutá, pod napětím (není vložena baterie)
Červená svítí	————	Nabíjení
Zelená svítí	————	Úplně nabito
Zelená bliká	- - - - - - - -	Zpoždění horké/ studené
Červená bliká	- - - - - - - -	Vadná baterie

TEPELNÁ OCHRANA BATERIE
Tato nabíječka je vybavena funkcí tepelné ochrany baterie.Pokud nabíječka detekuje baterii, která je příliš zahřátá nebo studená(kontrolka bude blikat červeně), automaticky aktivuje ochranný obvod a pozastaví nabíjení, dokud nebude mít baterie správnou teplotu. Nabíjení bude poté zahájeno automaticky (kontrolka bude blikat zeleně) Tato funkce zajišťuje maximální životnost akumulátoru.

ZNIČENÁ AKUMULÁTORY
Tato nabíječka rozpozná zničená akumulátor. Je-li do této nabíječky vložen zničená akumulátor, nabíječka se jej pokusí opravit. Tento proces bude trvat přibližně 30 minut (kontrolka bude blikat zeleně). Po dokončení opravy začne nabíječka akumulátor automaticky nabíjet na nejvyšší možnou kapacitu (kontrolka bude blikat zeleně). Pokud svítí kontrolka trvale červeně, baterie je vadná.

DŮLEŽITÉ POZNÁMKY K NABÍJENI BATERIE:

1. Nový akumulátor nebo akumulátor, který byl po určitou dobu skladován, před prvním použitím nabijte. Chcete-li akumulátor na delší dobu uložit, zcela jej nabijte, aby byla zajištěna jeho maximální životnost.
2. Delší životnosti a lepšího výkonu lze dosáhnout, jestliže je akumulátor nabíjen při teplotě vzduchu mezi 18^0C-24^0C. Nenabíjejte akumulátor při teplotě vzduchu pod + 0^0 C nebo nad 40^0 C. Toto je důležité, protože tak lze zabránit vážnému poškození akumulátoru.
3. Nabíječku nikdy nezmrazujte ani neponořujte do vody nebo jiné tekutiny.
4. Pokud akumulátor přestane produkovat dostatečnou energii pro úkony, které bylo dříve možné provádět po nabití akumulátoru snadno, pak za těchto podmínek akumulátor nadále nepoužívejte. Částečně vybitý akumulátor můžete kdykoli dobít, aniž by to mělo na akumulátor negativní vliv.
5. Je normální, že se nabíječka a akumulátor během nabíjení mírně zahřívají.
6. Pokud akumulátor nelze řádně nabít:

- Zkontrolujte proud v elektrické zásuvce připojením jiného spotřebiče.
- Připojením a odpojením zkontrolujte, zda je nabíječka v pořádku.
- Zkontrolujte, zda není akumulátor poškozen.
- Přesuňte nabíječku a akumulátor na místo s okolní teplotou vzduchu přibližně 18^0 C - 24^0C.
- Pokud problém s nabíjením přetrvává, obraťte se s nástrojem, akumulátorem a nabíječkou na autorizované servisní středisko.
- Když je nabíječka připojena k el. síti, může za určitých podmínek dojít ke zkratu nechráněných nabíjecích kontaktů cizím materiálem. Je třeba udržovat vodivé cizí materiály, například kousky kovu, v bezpečné vzdálenosti od dutin nabíječky. Pokud v nabíječce není akumulátor nebo před čištěním vždy odpojte nabíječku od zdroje el. napětí.

MOŽNÉ ZÁVADY A JEJICH ODSTRANĚNÍ

1. AKUMULÁTOR NELZE VLOŽIT DO NABÍJEČKY. PROČ?

a) Zkontrolujte, zda je nabíječka specificky určena k nabíjení tohoto akumulátoru.
b) Akumulátor lze vložit do nabíječky pouze jedním směrem. Otočte akumulátor tak, aby jej bylo možné zasunout do pozice; kontrolka by měla při nabíjení akumulátoru blikat zeleně.

2. DŮVODY RŮZNÝCH ČASŮ NABÍJENÍ

Čas nabíjení může být ovlivněn mnoha důvody, které nepředstavují závadu na Vašem produktu.

a) Pokud je akumulátor pouze částečně vybitý, může být znovu nabit za méně než hodinu je jmenovitá doba nabíjení.
b) Jsou-li teplota baterie a okolní teplota velmi chladné / horké, může opětovné nabití trvat déle. Pro zahájení nabíjení vyhledejte prosím vhodné místo se správnou teplotu okolí.
c) Pokud je akumulátor velmi horký, musíte jej nejdříve vyjmout z nabíječky a nechat vychladnout na pokojovou teplotu. Potom může být zahájeno nabíjení.

ÚDRŽBA

Předtím než provedete jakékoliv úpravy nebo údržbu, odpojte nářadí od el. sítě.

Vaše nářadí nepotřebuje žádné dodatečné mazání nebo údržbu. Nikdy nepoužívejte vodu nebo chemické čističe na čištění vašeho ručního elektrického nářadí. Utírejte je dočista suchým hadrem. Nářadí skladujte na suchém místě.
Pokud je napájecí kabel poškozený, musí být vyměněn výrobcem, servisním technikem nebo stejně kvalifikovanou osobou, aby se zabránilo riziku zranění el. proudem.

OCHRANA ŽIVOTNÍHO PROSTŘEDÍ

Vysloužilé elektrické přístroje nevyhazujte společně s domovním odpadem. Nářadí recyklujte ve sběrnách k tomu účelu zřízených. O možnostech recyklace se informujte na místních úřadech nebo u prodejce.

PROHLÁŠENÍ O SHODĚ

My,
POSITEC Germany GmbH
Postfach 32 02 16, 50796 Cologne, Germany

Prohlašujeme, že tento výrobek:
Popis: Nabíječka akumulátorů
Typ: DXC15

Splňuje následující směrnice:
2014/35/EU, 2014/30/EU, 2011/65/EU&(EU)2015/863

Splňované normy
EN 60335-1,
EN 60335-2-29,
EN 62233,
EN IEC 55014-1,
EN IEC 55014-2,
EN IEC 61000-3-2,
EN 61000-3-3
EN IEC 63000

2023/05/11
Allen Ding
Zástupce vrchní konstrukční kanceláře, Testování & Certifikace
Positec Technology (China) Co., Ltd.
18, Dongwang Road, Suzhou Industrial Park, Jiangsu 215123, P. R. China

CZ

Používatelia si môžu pozrieť elektronické návody na www catpowertools.com

BEZPEČNOSŤ PRODUKTU VŠEOBECNÉ BEZPEČNOSTNÉ UPOZORNENIA

VAROVANIE: Prečítajte si všetky bezpečnostné varovania a inštrukcie.
Chyba pri sledovaní varovaní a inštrukcií môže viesť k elektrickému šoku, vypuknutiu požiaru a/alebo k vážnym zraneniam.

Odložte si všetky varovania a inštrukcie pre budúcu potrebu.
Toto zariadenie nesmie byť používané deťmi do 8 rokov a osobami so zníženými fyzickými, zmyslovými či duševnými schopnosťami, alebo osobami s nedostatkom skúseností a znalostí, pokiaľ nie sú tieto osoby pod dozorom, alebo ak neboli zoznámené s inštrukciami týkajúcimi sa bezpečného použitia zariadenia a sú si vedomé príslušných rizík spojených s jeho použitím. Zariadenie nie je určené na hranie pre deti. Čistenie a údržbu nesmú vykonávať deti bez dohľadu.
Ak dôjde k poškodeniu napájacej šnúry, nechajte ju bezpečne vymeniť u výrobcu, v servise alebo inou príslušne kvalifikovanou osobou.

SK

ĎALŠIE BEZPEČNOSTNÉ POKYNY TÝKAJÚCE SA NABÍJAČKY BATÉRIÍ

1. Pred nabíjaním si prečítajte návod.
2. Batérie, z ktorých uniká elektrolyt, nenabíjajte.
3. Nabíjačku batérií nepoužívajte na činnosti, na ktoré nie je určená.
4. Pred nabíjaním sa uistite, či nabíjačka vyhovuje miestnym charakteristikám napájania striedavým prúdom.
5. Určené na používanie v interiéri. Nevystavujte dažďu.
6. Nabíjacie zariadenie musí byť chránené pred vlhkosťou.
7. Nabíjačku nepoužívajte v exteriéroch.
8. Kontakty batérie ani nabíjačky neskratujte.
9. Pri nabíjaní dodržiavajte vyznačenú polaritu „+/–“.
10. Jednotku neotvárajte a uskladňujte ju mimo dosahu detí.
11. Nenabíjajte batérie iných výrobcov.
12. Presvedčte sa, že spojenie medzi nabíjačkou a batériou má správnu polohu a nie je blokované inými predmetmi.
13. Otvory na nabíjačke batérií chráňte pred špinou a vlhkosťou, ako aj pred vniknutím cudzorodých predmetov. Uskladňujte na suchom mieste bez výskytu mrazu.
14. Pri nabíjaní batérie nabíjačku umiestnite v dobre vetranej miestnosti a v dostatočnej vzdialenosti od horľavých materiálov. Počas nabíjania môže dôjsť k ohriatiu nabíjačky. Batérie nenabíjajte nadmerne. Počas nabíjania nenechávajte batérie a nabíjačku bez dozoru.
15. Nenabíjajte nenabíjateľné batérie, pretože môže dôjsť k prehrievaniu a poškodeniu.
16. Dlhšiu životnosť a lepší výkon možno dosiahnuť, ak batéria je nabitá, keď je teplota vzduchu je medzi 18°C a 24°C. Nenabíjajte batériu zabalte do vzduchu s teplotou pod 0°C alebo nad 40°C. Toto je dôležité, pretože môže zabrániť vážnemu poškodeniu balenie batérií.
17. Nabíjajte iba batérie rovnakého typu, aký je dodávaný spoločnosťou Cat®, a modely odporúčané spoločnosťou Cat®.

SYMBOLY

Prečítajte si návod na používanie

Výstraha

Určené iba na použitie v interiéri

T 6.3A Poistka

Dvojitá izolácia

Kladná svorka

Záporná svorka

Elektrické výrobky sa nesmú likvidovať spolu s domácim odpadom. Recyklujte v zberných miestach na tento účel zriadených. O možnosti recyklácie sa informujte na miestnych úradoch alebo u predajcu.

ZOZNAM SÚČASTÍ

1. NABÍJAČKA
2. INDIKÁTOR NABÍJANIA

*** Štandardná dodávka neobsahuje všetko zobrazené alebo opísané príslušenstvo.**

TECHNICKÉ PARAMETRE

Napätie nabíjačky	100-240V ~ 50/60Hz
Výstupné napätie	20V ⎓
Nabíjací prúd (DXB2)	4A
Nabíjací prúd (DXB4)	8A
Nabíjací prúd (GXB5)	15A
Príkon	380W
Nabíjanie batérie	Li-Ion
Doba nabíjania	
2,0 Ah (DXB2)	30 mins
4,0 Ah (DXB4)	30 mins
5,0 Ah (GXB5)	20 mins
Kapacita batérie	2.0Ah/4.0Ah/5.0Ah
Trieda ochrany	⧈ /II
Hmotnosť zariadenia	1.2 kg

Technické parametre typov, počet batériových článkov a menovitú kapacitu nabíjaných batérii nájdete na typovom štítku batériového bloku dodaného jeho výrobcom.

SK

POSTUP NABÍJANIA

POZNÁMKA: Pred tým, ako náradie použijete, prečítajte si návod na použitie.

POKYNY NA NABÍJANIE
1. NABITIE BATÉRIE

VAROVANIE: Nabíjačka a batéria boli navrhnuté tak, aby mohli byť používané spoločne, a preto sa nepokúšajte používať žiadne iné zariadenia. Nikdy nevkladajte ani nedovoľte vniknutiu kovových predmetov medzi spojenia nabíjačky alebo batérie, pretože môže dôjsť k vzniku elektrickej poruchy alebo nebezpečenstva.

2. PRED TÝM, AKO ZAČNETE POUŽÍVAŤ SVOJE BEZDRÔTOVÉ NÁRADIE

Batéria NIE JE NABITÁ a pred použitím je potrebné ju úplne nabiť.

3. AKO NABIŤ BATÉRIU(POZRITE SI OBR. A) POSTUP NABÍJANIA

1) Nabíjačku pripojte k správnej zásuvke, bude svietiť zelený svetelný indikátor.
2) Batériový blok zasuňte do nabíjačky. Svieti červený svetelný indikátor, čo znamená, že bol spustený proces nabíjania.
3) Po skončení nabíjania bude svietiť zelený svetelný indikátor. Batériový blok je teraz nabitý. Nabíjačku odpojte od elektrickej zásuvky a batériový blok vyberte.

SK

VAROVANIE: Ak nabíjanie batérie prebieha po dlhšom používaní alebo po vystavení účinkom priameho slnečného žiarenia alebo tepla, na dosiahnutie úplného nabitia nechajte batériu pred začiatkom nabíjania vychladnúť.

INDIKÁTOR NABITIA

Táto nabíjačka bola navrhnutá tak, aby zisťovala niektoré problémy týkajúce sa batérie. Svetelné indikátory indikujú určité problému (pozrite si dolu uvedenú tabuľku). Ak k tomu dôjde, do nabíjačky vložte novú batériu, aby ste stanovili, či je v poriadku nabíjačka. Ak sa nová batéria nabíja správne, poškodená je pôvodná batéria a mali by ste ju vrátiť do servisného strediska alebo recyklačného strediska. Ak nová batéria vykazuje rovnaký problém ako pôvodná batéria, nechajte nabíjačku batérií otestovať v autorizovanom servisnom stredisku.

Bliká svetelný indikátor	**ZAP/ VYPNÚŤ**	**Stav**
Svieti zelený svetelný indikátor	_____	Nabíjačku zapojte do elektrickej zásuvky, fáza (batéria nie je vložená)
Svieti na červený svetelný indikátor	_____	Nabíjanie
Svieti zelený svetelný indikátor	_____	Úplne nabitá
Bliká zelený svetelný indikátor	- - - - - - - -	Oneskorenie pri horúcej/studenej
Bliká na červený svetelný indikátor	- - - - - - - -	Chybná batéria

TEPELNÁ OCHRANA BATÉRIE

Táto nabíjačka je vybavená funkciou tepelnej ochrany batérie.Ak nabíjačka detekuje batériu, ktorá je príliš zohriata alebo studená(dióda bude blikať na červeno), automaticky aktivuje ochranný obvod a pozastaví nabíjanie, pokiaľ nebude mať batéria správnu teplotu. Proces nabíjania sa spustí automaticky (dióda bude blikať na zeleno). Táto funkcia maximalizuje životnosť batérie.

CHYBNÉ BATÉRIE

Táto nabíjačka zistí chybné batérie. Po vložení chybnej batérie do nabíjačky sa nabíjačka bude snažiť batériu opraviť. Tento proces bude trvať asi 30 minút (dióda bude blikať na zeleno). Po dokončení opravy sa začne automatické nabíjanie, a to až do maximálnej možnej kapacity (dióda bude blikať na zeleno). Ak svieti kontrolka trvalo červene, batéria nie je funkčná.

DÔLEŽITÉ POZNÁMKY K NABÍJANIU BATÉRIE:

1. V prípade novej batérie alebo v prípade dlhodobo uskladnenej batérie takúto batériu pred použitím nabite. Ak chcete batériu dlhodobo uskladňovať, aby ste zabezpečili maximálnu životnosť batérie, batériu úplne nabite.
2. Dlhšiu životnosť a lepší výkon možno dosiahnuť, ak batéria je nabitá, keď je teplota vzduchu je medzi 18 ° C a 24 ° C. Nenabíjajte batériu zabalte do vzduchu s teplotou pod 0 ° C alebo nad 40 ° C. Toto je dôležité, pretože môže zabrániť vážnemu poškodeniu balenie batérií.
3. Nikdy batériu nevystavujte účinkom mrazu a nikdy ju neponárajte do vody ani do žiadnej inej tekutiny.
4. Ak batéria prestane fungovať pri prácach, keď fungovala správne, batériu nabite a pri zníženom výkone batériu nepoužívajte. Čiastočne použitú batériu môžete v prípade potreby kedykoľvek nabiť, a to bez škodlivého vplyvu na batériu.
5. Počas nabíjania je bežné, že ako nabíjačka, tak aj batéria sú na dotyk teplé.
6. Ak sa batéria nenabíja správne:

- Skontrolujte prúd pripojením iného zariadenia.
- Nabíjačku pripojte a odpojte od prívodu energie a presvedčte sa, či je v poriadku.
- Skontrolujte, či batéria nie je poškodená.
- Nabíjačku aj batériu premiestnite do prostredia s okolitou teplotou v rozsahu 18°C – 24°C.
- Ak problém nabíjania pretrváva, zaneste náradie, batériu a nabíjačku do autorizovaného servisného strediska.
- V prípade určitých podmienok, keď je nabíjačka pripojená k sieťovému prívodu, môže dôjsť ku skratovaniu odhalených nabíjacích kontaktov cudzorodým materiálom. Cudzorodé materiály s vodivými

vlastnosťami, akými sú kovové častice, by sa nemali dostať do vnútorných priestorov nabíjačky. Ak v nabíjačke nie je batéria alebo pred čistením nabíjačku vždy odpojte od prívodu elektrickej energie.

DOBRÉ RADY PRE PRÁCU S NÁRADÍM

1. NEDOKÁŽEM DO NABÍJAČKY ZASUNÚŤ BATÉRIU. PREČO?

a) Skontrolujte, či nabíjačka a batéria sú navrhnuté tak, aby spoločne fungovali.
b) Batériu je možné do nabíjačky zasunúť iba jedným smerom. Otočte batériu tak, aby ju bolo možné zasunúť do štrbiny; kontrolka by mala pri nabíjaní akumulátora blikať zeleno.

2. DÔVODY ROZDIELNYCH NABÍJACÍCH ČASOV

Čas nabíjania môže byť ovplyvnený rôznymi príčinami, ktoré nepredstavujú chybu vášho výrobku.

a) Ak je akumulátor iba čiastočne vybitý, môže byť znovu nabitý za menej ako je menovitá doba nabíjania.
b) Ak je teplota batérie aj teplota okolia veľmi chladná / horúca, môže opätovné nabíjanie trvať dlhšie. Na zahájenie nabíjania vyhľadajte prosím vhodné miesto so správnou teplotou okolia.
c) Ak je batérie veľmi horúca, k nabíjaniu nedôjde, pretože tomu zabráni teplotná ochrana. Ak je batéria veľmi horúca, vyberte batériu z nabíjačky a nechajte ju vychladnúť na teplotu okolia. Po tomto môžete opätovne začať s nabíjaním.

ÚDRŽBA

Pred vykonaním akéhokoľvek nastavovania, opráv a údržby odpojte pílu od siete.

Vaša píla nevyžaduje žiadne dodatočné mazanie ani údržbu. Svoje náradie nikdy nečistite vodou alebo chemickými čistiacimi prostriedkami. Vytrite ho suchou handrou. Náradie ukladajte na suchom mieste.
Ak dôjde k poškodeniu napájacej šnúry, nechajte ju bezpečne vymeniť u výrobcu, v servise alebo inou príslušne kvalifikovanou osobou.

OCHRANA ŽIVOTNÉHO PROSTREDIA

Elektrické výrobky sa nesmú likvidovať spolu s domácim odpadom. Recyklujte v zberných miestach na tento účel zriadených. O možnosti recyklácie sa informujte na miestnych úradoch alebo u predajcu.

VYHLÁSENIE O ZHODE

My,
POSITEC Germany GmbH
Postfach 32 02 16, 50796 Cologne, Germany

Vyhlasujeme, že tento výrobok,
Popis: Nabíjačka batérií
Typ: DXC15

Zodpovedá nasledujúcim smerniciam,
2014/35/EU, 2014/30/EU, 2011/65/EU&(EU)2015/863

Spĺňa posudzované normy
EN 60335-1,
EN 60335-2-29,
EN 62233,
EN IEC 55014-1,
EN IEC 55014-2,
EN IEC 61000-3-2,
EN 61000-3-3
EN IEC 63000

2023/05/11
Allen Ding
Zástupca vrchnej konštrukčnej kancelárie,
Testovanie & Certifikácia
Positec Technology (China) Co., Ltd.
18, Dongwang Road, Suzhou Industrial Park, Jiangsu 215123, P. R. China

SK

Uporabniki si lahko elektronska navodila ogledajo na www catpowertools.com

VARNOST IZDELKA SPLOŠNA VARNOSTNA OPOZORILA

OPOZORILO! Preberite vsa opozorila in napotila. Napake zaradi neupoštevanja spodaj navedenih opozoril in napotil lahko povzročijo električni udar, požar in/ali težke telesne poškodbe.

Vsa opozorila in napotila shranite, ker jih boste v prihodnje še potrebovali.
Naprave ne smejo uporabljati otroci, ki so mlajši od 8 let in osebe z zmanjšanimi telesnimi, čutnimi ali duševnimi sposobnostmi, niti osebe, ki predhodno niso bile ustrezno podučene o pravilni in varni uporabi te naprave. Otroci naj se z napravo nikoli ne igrajo. Če otroku zaupate čiščenje ali vzdrževanje naprave, bodite poleg in ga nadzorujte.
Če je napajalni kabel poškodovan, ga lahko zamenja le proizvajalec, njegov serviser ali podobno usposobljene osebe, sicer obstaja nevarnost poškodb.

SL

DODATNA VARNOSTNA NAVODILA ZA VAŠ POLNILNIK AKUMULATORJEV

1. Pred polnjenjem preberite navodila.
2. Nikoli ne polnite akumulatorjev, ki ne tesnijo.
3. Polnilnika nikoli ne uporabljajte za druge namene kot je predviden.
4. Pred polnjenjem preverite ali so podatki na polnilniku skladni z lastnostmi omrežja.
5. Za uporabo v notranjih prostorih, ne izpostavljajte dežju.
6. Polnilnika ne smete neposredno izpostaviti vlagi.
7. Polnilnika ne uporabljajte na prostem.
8. Pazite,d a ne pride do stika med poloma na polnilniku ali na akumulatorju.
9. Preden začnete s polnjenjem, preverite položaja polov “+/-“.
10. Polnilnika nikoli ne odpirajte in poskrbite, da ne bo dostopen otrokom.
11. S polnilnikom nikoli ne polnite akumulatorjev drugih proizvajalcev, niti neznanih modelov.
12. Poskrbite, da bo povezava med polnilnikom in akumulatorjem pravilno vzpostavljena in neovirana.
13. Reže na polnilniku naj bodo vedno čiste in zavarovane pred vlago in nečistočami. Polnilnik hranite na suhem in pred zmrzaljo varnem mestu.
14. Med polnjenjem naj bo polnilnik na dobro zračenem mestu in proč od lahko vnetljivih snovi. Akumulatorji se med polnjenjem segrejejo. Pazite, da akumulatorjev ne napolnite preko dovoljene ravni. Polnilnik in akumulator med polnjenjem imejte pod nadzorom.
15. Nikoli ne polnite akumulatorjev, ki jih ni dovoljeno polniti, saj se pri tem lahko pregrejejo in eksplodirajo.
16. Daljša življenjska doba in boljše delovanje je mogoče doseči, če baterija se napolni, ko je temperatura zraka je med 18°C in 24°C. Ne polnite baterije pakirajte pri temperaturah zraka pod 0°C ali nad 40°C. To je pomembno, saj lahko prepreči resno škodo na baterija.
17. Polnilnik uporabljate le za polnjenje predpisanih modelov Cat® oziroma modelov, ki jih priporoča Cat®.

SIMBOLI

Preberite navodila za uporabo

Opozorilo

Le za notranjo uporabo

T 6.3A

Varovalka

Dvojna izolacija

Pozitivni pol

Negativni pol

Odpadnih električnih naprav ne smete zavreči skupaj z ostalimi gospodinjskimi odpadki. Dostavite jih na mesto za ločeno zbiranje odpadkov. Glede podrobnosti, se posvetujte z lokalno službo za ravnanje z odpadki.

SESTAVNI DELI

1. POLNILNIK
2. LUČKA POLNJENJA

*** Pri standardni dobavi niso vključeni vsi prikazani dodatki.**

TEHNIČNI PODATKI

Napetost polnilnika	100-240V ~ 50/60Hz
Izhodna napetost	20V ⎓
Polnilna napetost (DXB2)	4A
Polnilna napetost (DXB4)	8A
Polnilna napetost (GXB5)	15A
Vhodna moč	380W
Polnjenje akumulatorja	Li-Ion
Čas polnjenja	
2,0 Ah (DXB2)	30 mins
4,0 Ah (DXB4)	30 mins
5,0 Ah (GXB5)	20 mins
Kapaciteta baterije	2.0Ah/4.0Ah/5.0Ah
Razred zaščite	⧈/II
Teža naprave	1.2 kg

Za tehnične podatke o tipih, številu celic in nazivni kapaciteti akumulatorjev, ki jih je mogoče napolniti, glejte tipsko ploščico akumulatorja, ki ga je dobavil proizvajalec.

SL

POSTOPEK POLNJENJA

OPOMBA: Preden začnete uporabljati strojček, si pozorno preberite navodila.

NAVODILA ZA POLNJENJE
1. POLNJENJE AKUMULATORJA

OPOZORILO: Polnilnik in akumulator sta posebej zasnovana za skupno delovanje, zato jih ne smete uporabljati z drugimi podobnimi napravami. Pazite, da med pola akumulatorja ali polnilnika ne zaide kovinski predmet, ki bi lahko povzročil kratki stik.

2. PREDEN ZAČNETE UPORABLJATI AKUMULATORSKO ORODJE

Akumulator orodja ob dobavi NI NAPOLNJEN, zato ga morate najprej napolniti.

3. KAKO PRAVILNO POLNITI AKUMULATOR POSTOPEK POLNJENJA

1) Polnilnik priklopite v omrežje, lučka zasveti zeleno.
2) Akumulator potisnite v polnilnik, lučka zasveti rdeče, kar pomeni, da se je postopek polnjenja začel.
3) Ko je polnjenje končano, lučka zasveti zeleno. Zdaj je akumulator popolnoma napolnjen, izvlecite polnilnik in odstranite akumulator.

OPOZORILO: Če se polnilnik in akumulator po neprekinjeni uporabi ali neposredni izpostavljenosti soncu pregrejeta, pustite, da se ustrezno ohladita in tako zagotovite brezhibno polnjenje.

SL

INDIKATOR POLNJENJA

Ta polnilnik je zasnovan tako, da lahko zazna tudi določene težave na akumulatorju. Te težave vam sporoča indikatorska lučka na polnilniku (glejte spodnjo tabelo). V tem primeru v polnilnik vstavite nov akumulator in ugotovite, če polnilnik deluje pravilno. Če se nov akumulator polni kot je treba, potem je akumulator pri katerem je polnilnik zaznal okvaro resnično v okvari, zato ga dostavite serviserju oziroma ga zavrzite skladno s predpisi. Če polnilnik tudi pri novem akumulatorju zazna enako okvaro, potem slednjega dostavite serviserju.

Lučka	Utripanje za VKLOP/ IZKLOP	Status
Zelena sveti	————	Polnilnik je vklopljen, pod napetostjo (baterija ni vstavljena)
Rdeča sveti	————	Polnjenje
Zelena sveti	————	Popolnoma napolnjen
Zelena utripa	- - - - - - - -	Vroč/hladen zamik
Rdeča utripa	- - - - - - - -	Okvarjen akumulator

ZAŠČITA TEMEPERATURE BATERIJE

Polnilec ima funkcijo zaščite temperature baterije. Takoj, ko polnilec zazna baterijo, ki je prevroča ali preveč hladna (utripajoča rdeča lučka), se samodejno aktivira zaščita in prekine polnjenje, dokler baterija ne doseže priporočljive temperature. Potem se bo polnjenje normalno začelo (utripajoča zelena lučka). Ta funkcija bistveno pripomore k daljši življenjski dobi akumulatorja.

AKUMULATOR V OKVARI

Ta polnilec zazna okvarjeno baterijo. Takoj, ko okvarjeno baterijo priključite na polnilec jo bo le ta poskušal popraviti.Ta postopek bo trajal približno 30 minit (utripajoča zelena lučka). Če se popravljanje akumulatorja uspešno zaključi, se bo polnjenje samodejno začelo in akumulator se bo napolnil do najvišje možne kapacitete (utripajoča zelena lučka). Če se prižge rdeča lučka, ki ne utripa, je baterija neuporabna.

POMEMBNA OBVESTILA GLEDE POLNJENJA:

1. Nove akumulatorje, ki ste jih imeli nekaj časa shranjene, pred uporabo ponovno napolnite. Če akumulatorja ne nameravate uporabljati dlje časa, ga pred shranjevanjem do konca napolnite.
2. Daljša življenjska doba in boljše delovanje je mogoče doseči, če baterija se napolni, ko je temperatura zraka je med 18°C in 24°C. Ne polnite baterije pakirajte pri temperaturah zraka pod 0°C ali nad 40°C. To je pomembno, saj lahko prepreči resno škodo na baterija.
3. Akumulatorja nikoli ne zamrzujte, niti ga ne potapljajte v vodo ali drugo tekočino.
4. Če akumulator več ne zagotavlja ustrezne moči za dela, ki jih sicer opravljate z lahkoto, prekinite z delom in ga takoj napolnite. Delno napolnjen akumulator lahko dopolnite kadarkoli, pri tem ne izgubi nič kapacitete.
5. Pri običajnem polnjenju se polnilnik in akumulator malenkost segrejeta.
6. Če polnjenje akumulatorja ne poteka pravilno:

- Preverite tok napajanja tako, da polnilnik vstavite v drugo vtičnico.
- Odklopite in ponovno vklopite polnilnik v vtičnico.
- Preverite, če je akumulator v brezhibnem stanju.
- Prestavite polnilnik in akumulator na mesto, kjer je temperatura prostora približno 18°C-24°C.
- Če težave ne prenehajo, dostavite orodje, polnilnik in akumulator k pooblaščenemu serviserju.
- Medtem, ko je polnilnik priklopljen v omrežje, ne smete v nobenih pogojih izpostaviti polov kratkemu stiku. Predmete, ki prevajajo električni tok, morate vedno hraniti proč od polnilnika. Če v polnilniku nimate vstavljenega akumulatorja ali ga želite očistiti, ga obvezno odklopite iz napajanja.

REŠEVANJE TEŽAV

1. AKUMULATORJA NE MOREM VSTAVITI V POLNILNIK. ZAKAJ?

a) Preverite, če sta polnilnik in akumulator primerna za skupno uporabo.
b) Akumulator lahko vstavite v polnilnik le v eni smeri. Obrnite akumulator, da se bo prilegal v režo in preverite, med polnjenjem, bi indikatorska lučka morala začeti svetiti zeleno in utripati.

2. RAZLOGI ZA RAZLIČNE ČASE POLNJENJA

Čas polnjenja je odvisen od več razlogov, ki pa ne predstavljajo obvezno okvar izdelka.

a) Če je akumulator le delno izpraznjen, ga lahko napolnite prej, kot v nominalni čas polnjenja.
b) Če je sama baterija in temperatura okolja zelo hladna / vroča , lahko ponovno polnjenje traja dlje časa. Prosimo, poiščite ustrezno temoperaturo zraka v okolju preden začnete s polnjenjem.
c) Če je temperatura akumulatorja izjemno visoka, morate odstraniti akumulator iz polnilnika in počakati, da se ohladi na sobno temperaturo, šele nato se polnjenje lahko začne.

VZDRŽEVANJE

Polnilnik pred nastavljanjem, servisiranjem ali vzdrževanjem obvezno odklopite iz napajanja.

Polnilnika ni treba nič mazati ali ga vzdrževati. Za čiščenje polnilnika nikoli ne uporabljate vode ali kemičnih čistilnih sredstev. Priporočamo da ga le obrišete z mokro krpo. Polnilnik vedno shranjujete na suhem mestu.

Če je napajalni kabel poškodovan, ga lahko zamenja le proizvajalec, njegov serviser ali podobno usposobljene osebe, sicer obstaja nevarnost poškodb.

VAROVANJE OKOLJA

Odpadnih električnih naprav ne smete zavreči skupaj z ostalimi gospodinjskimi odpadki. Dostavite jih na mesto za ločeno zbiranje odpadkov. Glede podrobnosti, se posvetujte z lokalno službo za ravnanje z odpadki.

IZJAVA O SKLADNOSTI

Mi,
POSITEC Germany GmbH
Postfach 32 02 16, 50796 Cologne, Germany

Izjavljamo, da je izdelek,

Opis izdelka: Polnilnik akumulatorjev

Vrsta izdelka: DXC15

Skladen z naslednjimi direktivami,
2014/35/EU, 2014/30/EU, 2011/65/EU&(EU)2015/863

In izpolnjuje naslednje standarde
EN 60335-1,
EN 60335-2-29,
EN 62233,
EN IEC 55014-1,
EN IEC 55014-2,
EN IEC 61000-3-2,
EN 61000-3-3
EN IEC 63000

2023/05/11

Allen Ding
Namestnik glavnega inženirja,
Testiranje in certifikacija
Positec Technology (China) Co., Ltd
18, Dongwang Road, Suzhou Industrial Park, Jiangsu 215123, P. R. China

SL

Kullanıcılar, www.catpowertools.com adresindeki elektronik talimatları görüntüleyebilirler.

ÜRÜN GÜVENLİĞİ GENEL GÜVENLİK UYARILARI

UYARI! Tüm güvenlik uyarılarını ve tüm talimatları okuyun. *Aşağıda belirtilen uyarılara ve talimatlara uyulmaması elektrik çarpmasına, yangına ve/veya ciddi yaralanmalara neden olabilir.*

İleride başvurmak üzere tüm uyarıları ve talimatları saklayın.
Bu cihaz, gözetim altında oldukları, cihazın güvenli bir şekilde kullanımına dair talimat verildikleri ve muhtemel tehlikeleri anladıkları takdirde 8 yaş ve üzeri çocuklar tarafından, sınırlı fiziksel, duyusal ve zihinsel becerilere sahip veya deneyim ve bilgi eksikliği olan kişiler tarafından kullanılabilir. Çocukların cihazla oynamasına izin verilmemelidir. Temizlik ve kullanıcı bakımı, gözetim altında olmadıkları sürece çocuklar tarafından yapılamaz. Elektrik kablosu hasar görmüşse tehlikelerden kaçınmak için kablonun üretici, yetkili servis temsilcisi veya benzer niteliklere sahip kişiler tarafından değiştirilmesi gerekir.

BATARYA ŞARJ CİHAZINIZA YÖNELİK EK GÜVENLİK UYARILARI

1. Şarj etmeden önce talimatları okuyun.
2. Sızıntı yapan bir bataryayı şarj etmeyin.
3. Şarj cihazlarını tasarım amaçları dışında kullanmayın.
4. Şarj işlemi öncesi, şarj cihazınızın yerel AC kaynağına uyumlu olduğundan emin olun.
5. Kapalı alanda kullanın veya yağmura maruz bırakmayın.
6. Şarj cihazı nemden korunmalıdır.
7. Şarj cihazını dış mekanlarda kullanmayın.
8. Batarya veya şarj cihazının kontaklarına kısa devre yaptırmayın.
9. Şarj ederken "+/-" kutuplarının yerleştirilmesine dikkat edin.
10. Üniteyi açmayın ve çocukların erişemeyeceği bir yerde saklayın.
11. Başka üreticilerin veya uygun olmayan modellerin bataryalarını şarj etmeyin.
12. Batarya şarj cihazı ile batarya arasındaki bağlantının doğru şekilde yerleştirildiğinden ve yabancı cisimler tarafından engellenmediğinden emin olun.
13. Batarya şarj cihazının yuvalarında varsa yabancı cisimleri temizleyin, kire ve neme karşı koruyun. Kuru ve buzlanmayan bir yerde saklayın.
14. Bataryaları şarj ederken, batarya şarj cihazının iyi havalandırılmış bir alanda ve yanıcı maddelerden uzakta olduğundan emin olun. Şarj sırasında bataryalar ısınabilir. Bataryaları aşırı şarj etmeyin. Şarj sırasında bataryaları ve şarj cihazlarını denetimsiz bırakmayın.
15. Şarj edilemeyen bataryaları, aşırı ısınabileceği ve patlayabileceği için şarj etmeyin.
16. Hava sıcaklığı 18°C ile 24°C arasındayken batarya grubu şarj edilirse bataryanın ömrü uzar ve daha iyi performans elde edilebilir. Batarya grubunu 0°C altındaki veya 40°C üzerindeki sıcaklıklarda şarj etmeyin. Bu konuya dikkat etmeniz batarya grubunun ciddi şekilde hasar görmesini engeller.
17. Yalnızca üretici tarafından verilen modelin ve üretici tarafından önerilen modellerin batarya gruplarını şarj edin.

SEMBOLLER

Kullanım kılavuzunu okuyun.

Uyarı

Sadece bina içinde kullanım için

T 6.3A Sigorta

Çift yalıtım

Pozitif terminal

Negatif terminal

Atık elektrikli ürünler, ev atıkları ile birlikte atılmamalıdır. Lütfen bu konuyla ilgili tesislerin bulunduğu yerlerde geri dönüşümünü sağlayın. Geri dönüşüme ilişkin tavsiyeler için, bulunduğunuz bölgedeki yerel makamlara veya bayiye danışın.

PARÇA LİSTESİ

1. ŞARJ CİHAZI
2. ŞARJ GÖSTERGE IŞIĞI

*** Gösterilen veya açıklanan tüm aksesuarlar standart teslimata dahil değildir.**

TEKNİK VERİLER

Şarj cihazı gerilimi	100-240V ~ 50/60Hz
Çıkış gerilimi	20V ⎓
Şarj akımı (DXB2)	4A
Şarj akımı (DXB4)	8A
Şarj akımı (GXB5)	15A
Güç girişi	380W
Batarya	Li-Ion
Şarj süresi	
2,0Ah (DXB2)	30 mins
4,0Ah (DXB4)	30 mins
5,0Ah (GXB5)	20 mins
Batarya kapasitesi	2.0Ah/4.0Ah/5.0Ah
Koruma sınıfı	⧈/II
Makine ağırlığı	1.2 kg

Tiplerin teknik verileri, hücre sayısı ve şarj edilebilen bataryaların nominal kapasitesi için lütfen üretici tarafından sağlanan batarya grubunun etiketine bakın.

TR

ŞARJ İŞLEMİ

NOT: Aleti kullanmadan önce, kullanım kılavuzunu dikkatli bir şekilde okuyun.

ŞARJ AÇIKLAMALARI
1. BATARYA GRUBUNU ŞARJ ETME

UYARI: Şarj cihazı ve batarya grubu özel olarak birlikte çalışacak şekilde tasarlanmıştır, bu nedenle başka cihazlar kullanmayın. Elektrik arızası ve tehlike meydana gelebileceğinden, şarj cihazınıza veya batarya grubu bağlantılarına asla metal cisimler sokmayın veya bu tür cisimlerin girmesine izin vermeyin.

2. AKÜLÜ ALETİNİZİ KULLANMADAN ÖNCE
Batarya grubunuz ŞARJ EDİLMEMİŞTİR; kullanmadan önce bir kez şarj etmeniz gerekir.

3. BATARYA GRUBUNU ŞARJ ETME (BKZ. ŞEK. A)
ŞARJ İŞLEMİ
1) Şarj cihazını uygun bir prize takın. Işık yeşil yanar.
2) Batarya grubunu şarj cihazına takın, şarj işleminin başladığını göstermek için ışık kırmızıya döner.
3) Şarj işlemi tamamlandığında ışık yeşile döner. Batarya tamamen dolduğunda şarj cihazının fişini çekin ve batarya grubunu çıkarın.

UYARI: Sürekli kullanım sonrası veya doğrudan güneş ışığı ya da ısıya maruz kaldıktan sonra bataryanın şarjı bittiğinde, tamamen dolacak şekilde şarj etmeden önce bataryanın soğumasını bekleyin.

TR

ŞARJ GÖSTERGESİ
Bu şarj cihazı, batarya gruplarında ortaya çıkabilecek bazı sorunları tespit etmek için tasarlanmıştır. Gösterge ışıkları sorunları gösterir (aşağıdaki tabloya bakın). Böyle bir durumda şarj cihazının düzgün çalışıp çalışmadığını belirlemek için yeni bir batarya grubu takın. Yeni batarya düzgünce şarj oluyorsa orijinal grup bozuk demektir; batarya grubu bir servis merkezine veya geri dönüşüm servis merkezine iade edilmelidir. Yeni batarya grubu orijinal Batarya Grubu ile aynı sorunu gösteriyorsa, şarj cihazını yetkili bir servis merkezinde test ettirin.

Işık	**AÇIK/ KAPALI yanıp sönme**	**Durum**
Yeşil yanıyor	————	Şarj cihazı prize takılı, akımlı (Batarya takılı değil)
Kırmızı yanıyor	————	Şarj oluyor
Yeşil yanıyor	————	Şarj Dolu
Yeşil yanıp sönüyor	- - - - - - - -	Sıcak/Soğuk Gecikme
Kırmızı yanıp sönüyor	- - - - - - - -	Arızalı Batarya

BATARYA SICAKLIK KORUMASI
Bu şarj cihazının, batarya sıcaklığını koruma özelliği vardır. Şarj cihazı çok sıcak veya soğuk bir batarya grubu algıladığında (ışık yeşil yanar ve yanıp söner) otomatik olarak koruma devresini etkinleştirir ve batarya grubu doğru sıcaklığa ulaşana kadar şarj işlemine ara verir. Şarj işlemi daha sonra otomatik olarak başlar (ışık kırmızı yanar). Bu özellik, batarya ömrünü uzatır.

ARIZALI BATARYA GRUPLARI
Bu şarj cihazı, arızalı bir batarya grubunu tespit eder. Şarj cihazına arızalı bir batarya grubu takıldığında, şarj cihazı onu onarmaya çalışır. Bu işlem yaklaşık 30 dakika sürer (ışık kırmızı yanar). Onarım başarılı olursa, şarj cihazı otomatik olarak batarya grubunu mümkün olan en yüksek kapasiteye kadar şarj etmeye başlar (ışık kırmızı yanar). Işık kırmızı yanar ve yanıp sönerse batarya grubunun şarjı bitmiş demektir.

ŞARJLA İLGİLİ ÖNEMLİ AÇIKLAMALAR:

1. Yeni bataryayı veya bir süredir kullanılmayan bataryayı kullanmadan önce lütfen şarj edin. Bataryayı uzun süre kullanmayacaksanız batarya ömrünü uzatmak için lütfen tamamen şarj edin.
2. Hava sıcaklığı 18°C ile 24°C arasındayken batarya grubu şarj edilirse bataryanın ömrü uzar ve daha iyi performans elde edilebilir. Batarya grubunu 0°C altındaki veya 40°C üzerindeki sıcaklıklarda şarj etmeyin. Bu konuya dikkat etmeniz batarya grubunun ciddi şekilde hasar görmesini engeller.
3. Kesinlikle şarj cihazınızın donmasına izin vermeyin veya şarj cihazınızı suya ya da başka bir sıvıya daldırmayın.
4. Batarya grubu daha önce kolayca yapılan işlerde yeterli gücü üretemediğinde lütfen bataryanızı şarj edin, bu şekilde kullanmaya devam etmeyin. Kısmen kullanılmış bir batarya grubunu, hiçbir olumsuz etki yaşamadan istediğiniz zaman şarj edebilirsiniz.
5. Şarj işlemi sırasında şarj cihazının ve batarya grubunun dokunulamayacak kadar ısınması normaldir.
6. Batarya grubu düzgün şarj olmuyorsa:

- Check current at power outlet by plugging in another appliance.
- Başka bir cihazın fişini takarak elektrik prizindeki akımı kontrol edin.
- Şarj cihazının düzgün çalışıp çalışmadığını kontrol etmek için fişini takın ve çıkarın
- Bataryanın hasarlı olup olmadığını kontrol edin
- Şarj cihazını ve batarya grubunu, ortam sıcaklığının yaklaşık 18°C-24°C olduğu bir yere taşıyın.
- Şarjla ilgili sorun devam ederse aleti, batarya grubunu ve şarj cihazını yetkili bir servis merkezine götürün.
- Belirli koşullar altında şarj cihazı güç kaynağına takıldığında şarj cihazının içindeki açıkta kalan şarj kontakları yabancı maddeler nedeniyle kısa devre yapabilir. Metalik parçacıklar gibi iletken yapıdaki yabancı maddeler, şarj cihazının boşluklarından uzak tutulmalıdır. Şarj cihazında batarya grubu yokken veya cihazı temizlemeye başlamadan önce şarj cihazını mutlaka güç kaynağından ayırın.

ARIZA GİDERME

1. BATARYA, ŞARJ CİHAZINA TAKILAMIYOR. NEDEN?
a) Şarj cihazının ve batarya grubunun birlikte çalışmak için özel olarak tasarlanıp tasarlanmadığını kontrol edin.
b) Batarya, şarj cihazına yalnızca tek yönde takılabilir. Bataryayı yuvaya takılana kadar çevirin; batarya şarj olurken gösterge ışığı yeşil yanıp sönmelidir.

2. FARKLI ŞARJ SÜRELERİNİN NEDENLERİ
Şarj süresi, ürününüzde kusur sayılmayacak birçok nedenden etkilenebilir.
a) Batarya grubu kısmen boşalmışsa, nominal şarj süresinden daha kısa bir sürede şarj edilebilir.
b) Batarya grubu ve ortam çok soğuk/sıcaksa, şarj işlemi daha uzun sürebilir. Şarj işlemini başlatmak için lütfen doğru sıcaklığa sahip uygun bir ortam bulun.
c) Batarya grubu çok sıcaksa batarya grubunu şarj cihazından çıkarın ve batarya grubunun önce ortam sıcaklığına inmesini bekleyin, ardından şarj işlemini yeniden başlatın.

BAKIM

Herhangi bir ayar, servis veya bakım işlemi yapmadan önce fişi prizden çekin.
Aletiniz ek yağlama veya bakım gerektirmez. Aletinizi temizlemek için kesinlikle su veya kimyasal temizleyiciler kullanmayın. Kuru bir bezle iyice silin. Aletinizi her zaman kuru bir yerde saklayın. Elektrik kablosu hasar görmüşse tehlikelerden kaçınmak için kablonun üretici, yetkili servis temsilcisi veya benzer niteliklere sahip kişiler tarafından değiştirilmesi gerekir.

ÇEVRENİN KORUNMASI

Atık elektrikli ürünler, ev atıkları ile birlikte atılmamalıdır. Lütfen bu konuyla ilgili tesislerin bulunduğu yerlerde geri dönüşümünü sağlayın. Geri dönüşüme ilişkin tavsiyeler için, bulunduğunuz bölgedeki yerel makamlara veya bayiye danışın.

EC UYGUNLUK BEYANNAMESİ

Biz,
POSITEC Germany GmbH
Postfach 32 02 16, 50796 Cologne, Germany

Olduğunu beyan ederiz,
Ürünün tarifi: şarj cihazı
Tipi: DXC15

Direktiflerine uygun olduğunu beyan ederiz,
2014/35/EU, 2014/30/EU, 2011/65/EU&(EU)2015/863

Standartlar
EN 60335-1,
EN 60335-2-29,
EN 62233,
EN IEC 55014-1,
EN IEC 55014-2,
EN IEC 61000-3-2,
EN 61000-3-3
EN IEC 63000

2023/05/11
Allen Ding
Baş Mühendis Yardımcısı, Test ve Sertifikasyon Positec Technology (China) Co., Ltd 18, Dongwang Road, Suzhou Industrial Park, Jiangsu 215123, P. R. China

TR

ستكشافالأخطاءوإصلاحها

1. لا يمكنني تركيب البطارية في شاحن البطارية. لماذا ا؟

أ) تحقق مما إذا كان الشاحن وحزمة البطارية مصممان خصيصًا للعمل معًا.

ب) لا يمكن إدخال البطارية إلا في الشاحن في اتجاه واحد. قم بتدوير البطارية حتى يمكنك إدخالها في الفتحة. يجب أن يكون ضوء المؤشر أخضر ويومض عند شحن البطارية.

2. أسباب أوقات الشحن المختلفة

يمكن أن يتأثر وقت الشحن بالعديد من الأسباب التي لا تعتبر عيوبًا في منتجك.

أ) إذا تم تفريغ البطارية جزئيًا فقط ، فقد تتم إعادة شحنها في أقل من وقت الشحن المحدد.

ب) إذا كانت مجموعة البطارية ودرجة الحرارة المحيطة شديدة البرودة / الساخنة ، فقد يستغرق إعادة الشحن وقتًا أطول. يرجى العثور على بيئة مناسبة مع درجة حرارة هواء مناسبة لبدء الشحن.

ج) إذا كانت حزمة البطارية ساخنة جدًا ، فقم بإزالة حزمة البطارية من الشاحن واترك حزمة البطارية حتى تبرد أولاً إلى درجة الحرارة المحيطة ثم يمكن بدء إعادة الشحن.

اعمالصيانة

قمبإزالهالقابس(الفيشة)منمأخذالتوصيلقبلاجراءايتعديلأوخدمهأوص يانة.

لا تتطلب أداتك أي تزييت أو صيانة إضافية. لا تستخدم أبدًا الماء أو المنظفات الكيميائية لتنظيف أداتك. مسح تنظيف بقطعة قماش جافة. احفظ أداتك دائمًا في مكان جاف.

فيحالةتلفالسلك،يجباستبدالهمنقبلالشركةالمصنعةأووكيلالخدمةالخاصبهاأ وبالأشخاصالمؤهلينبشكلمماثللتجنبأيخطر.

الحماية البيئية

يجب عدم التخلص من نفايات المنتجات الكهربائية مع النفايات المنزلية. يُرجى إعادة التدوير في الأماكن المخصصة لإعادة التدوير. ارجع إلى السلطات المحلية أو بائع التجزئة للحصول على نصائح بخصوص إعادة التدوير.

بيان المطابقة

نقر نحن،
Positec Germany GmbH شركة
ألمانيا ,Postfach 32 02 16, 50796 Cologne ويقع مقرنا

أن المنتج
الوصف: شاحن
نوع: DXC15

يتوافق مع التوجيهات التالية
2014/35/EU, 2014/30/EU, 2011/65/ EU&(EU)2015/863

المعايير تتوافق مع
EN 60335-1,
EN 60335-2-29,
EN 62233,
EN IEC 55014-1,
EN IEC 55014-2,
EN IEC 61000-3-2,
EN 61000-3-3
EN IEC 63000

2023/05/11
ألين دينج
نائب كبير المهندسين، الاختبار والاعتماد
Positec Technology (China) Co., Ltd
Dongwang Road, Suzhou Industrial ,18
Park, Jiangsu 215123, P. R. الصين

AR

إجراءاتالشحن

ملحوظة: قبلاستخدامالأداة،اقرأكتابالتعليماتبعناية.

إجراءات الشحن

1. شحن البطارية

تحذير (إنذار) تم تصميم الشاحن وحزمة البطارية خصيصًا للعمل معًا ، لذا لا تحاول استخدام أي أجهزة أخرى. لا تقم أبدًا بإدخال أشياء معدنية في الشاحن أو توصيلات حزمة البطارية أو السماح لها بذلك ، حيث سيحدث عطل كهربائي ومخاطر.

2. قبل استخدام الأداة التي لا تحتاج إلى أسلاك

حزمة البطارية غير مشحونة ويجب شحنها مرة واحدة قبل الاستخدام.

3. إجراءاتالشحنإجراءاتالشحن (انظر الشكلA)

عملية شحن الكهرباء

1) قمبتوصيلالشاحنبمأخذمناسب.وسيكونضوءاللمبةبالضوءالأخضر.
2) عند توصيل البطارية بالشاحن،سيتحولالضوءإلىاللونالأحمرللإشارةإلىبدءعمليةالشحن.
3) عنداكتمالالشحن،سيتحولالضوءإلىاللونالأخضر.الحزمةمشحونةبالكاملالآن،افصلالشاحنوأزلحزمةالبطارية.

حذير (انذار) عند نفاذ شحنالبطاريةبعدالاستخدامالمستمرأوالتعرضلأشعةالشمسالمباشرةأوالحرارة،يجباتاحةالوقتللبطاريةلتهدئةقبلأعادهشحنها وذلكلتحقيق الشحن الكامل.

مؤشرالشحن

تم تصميم هذا الشاحن للكشف عن بعض المشاكل التي يمكن أن تنشأ مع حزم البطارية. تشير أضواء المؤشر إلى وجود مشكلات (انظر الجدول أدناه). في حالة حدوث ذلك ، قم بإدخال حزمة بطارية جديدة لتحديد ما إذا كان الشاحن على ما يرام. إذا كانت البطارية الجديدة مشحونة بشكل صحيح ، فإن الحزمة الأصلية تكون معيبة ويجب إعادتها إلى مركز الخدمة أو مركز خدمة إعادة التدوير. إذا كانت حزمة البطارية الجديدة تعرض نفس المشكلة مثل حزمة البطارية الأصلية ، فاختبر الشاحن في مركز خدمة معتمد.

ضوء	تشغيل / إيقاف الفلاش	الحالة
اشعار اخضر	_____	قابس الشاحن ، مباشر (لم يتم إدخال بطارية)
اشعار احمر	_____	شحن
اشعار اخضر	_____	مشحونةبالكامل
فلاش أخضر	- - - - - - -	تأخير ساخن / بارد
فلاش أحمر	- - - - - - -	تأخير ساخن / بارد

حماية درجة حرارة البطارية

يحتوي هذا الشاحن على ميزة حماية درجة حرارة البطارية. عندما يكتشف الشاحن وجود حزمة بطارية شديدة السخونة أو البرودة (سيكون الضوء أخضر ووميض) ، فإنه ينشط دائرة الحماية تلقائيًا ويوقف الشحن حتى تصل حزمة البطارية إلى درجة الحرارة الصحيحة. ستبدأ عملية الشحن تلقائيًا بعد ذلك (سيكون الضوء أحمر). تضمن هذه الميزة أقصى عمر للبطارية.

حزم البطارية المعيبة

سيكتشف هذا الشاحن حزمة بطارية معيبة. عند إدخال حزمة بطارية معيبة في الشاحن ، سيحاول الشاحن إصلاحها. ستستغرق هذه العملية حوالي 30 دقيقة (سيكون الضوء أحمر). في حالة نجاح الإصلاح ، سيبدأ الشاحن تلقائيًا في شحن حزمة البطارية بأعلى سعة ممكنة (سيكون الضوء أحمر). إذا أصبح الضوء أحمر وميض ، فإن حزمة البطارية قد نفدت.

ملحوظة: لا تزال حزم البطاريات التي تم إصلاحها قابلة للاستخدام ولكن لا يُتوقع أن تؤدي الكثير من العمل مثل حزم البطاريات الجديدة.

ملاحظات الشحن الهامة

1. بالنسبة لبطارية جديدة أو بطارية كانت مخزنة لبعض الوقت ، يرجى إعادة شحن البطارية قبل الاستخدام. إذا كنت ترغب في تخزين البطارية لفترة طويلة ، فيرجى شحن مجموعة البطارية بالكامل لضمان أقصى عمر للبطارية.
2. يمكن الحصول على عمر أطول وأداء أفضل إذا تم شحن البطارية عندما تكون درجة حرارة الهواء بين 18 درجة مئوية و 24 درجة مئوية. لا تقم بشحن مجموعة البطارية في درجات حرارة أقل من 0 درجة مئوية ، أو أعلى من 40 درجة مئوية. هذا مهم لأنه يمكن أن يمنع حدوث تلف خطير لحزمة البطارية.
3. لا تقم أبدًا بتجميد الشاحن أو غمره في الماء أو أي سائل آخر.
4. عندما تفشل حزمة البطارية في إنتاج طاقة كافية للمهام التي تم القيام بها بسهولة في السابق ، يرجى إعادة شحن البطارية ، ولا تستمر في الاستخدام في ظل هذه الحالة. يمكنك شحن حزمة مستخدمة جزئيًا وقتما تشاء دون أي تأثير سلبي على حزمة البطارية.
5. عند الشحن ، من الطبيعي أن يصبح الشاحن وحزمة البطارية دافئين عند لمسهما.
6. إذا لم يتم شحن البطارية بشكل صحيح:
   - افحص التيار في مأخذ الطاقة عن طريق توصيل جهاز آخر.
   - قم بتوصيله وفصله للتحقق مما إذا كان الشاحن على ما يرام
   - تحقق مما إذا كانت البطارية قد تعرضت للتلف
   - انقل الشاحن وحزمة البطارية إلى مكان تكون فيه درجة حرارة الهواء المحيط حوالي 18 درجة مئوية - 24 درجة مئوية.
   - إذا استمرت مشكلة الشحن ، فخذ الأداة وحزمة البطارية والشاحن إلى مركز خدمة معتمد.
   - في ظل ظروف معينة ، عند توصيل الشاحن بمصدر الطاقة ، يمكن أن تتأثر نقاط التلامس المكشوفة داخل الشاحن بمواد غريبة. يجب إبقاء المواد الغريبة ذات الطبيعة الموصلة مثل الجسيمات المعدنية بعيدًا عن تجاويف الشاحن. افصل الشاحن دائمًا عن مصدر الطاقة في حالة عدم وجود حزمة بطارية في الشاحن أو قبل محاولة التنظيف.

AR

قائمة المكونات

1. شاحن
2. ضوء مؤشر الشحن

معلومات تقنية

فولط الشاحن	240-100 فولت ~ 60/50 هرتز
انتاج التيار الكهربائي	20 فولت ⎓ 4 أمبير
التيار الشاحن (DXB2)	4.0A
التيار الشاحن (DXB4)	8.0A
التيار الشاحن (GXB5)	15.0A
مدخلاتالطاقة	380W
شحن البطارية	أنا أيون
وقت الشحن	
2.0Ah DXB2	30 دقيقة
4.0Ah DXB4	30 دقيقة
5.0Ah GXB5	20 دقيقة
قدرةالبطارية	4.0Ah / 2.0Ah / 5.0 Ah
فئةالحماية	⧈/II
وزنالماكينة	1.2 كجم

للحصول على البيانات الفنية للأنواع وعدد الخلايا والسعة المقدرة للبطاريات التي يمكن شحنها ، يرجى الرجوع إلى لوحة اسم حزمة البطارية التي توفرها الشركة المصنعة.

AR

يمكن للمستخدمين عرض التعليمات الإلكترونية على موقع .www.catpowertools.com

سلامة المنتج

تحذيرات السلامة العامة

تحذير! اقرأ جميع تحذيرات السلامة وجميع التعليمات. قد قد يؤدي عدم اتباع التحذيرات والإرشادات إلى حدوث صدمة كهربائية و / أو حريق و / أو إصابة خطيرة.

احفظكافةالتحذيراتوالإرشاداتللرجوعاليهافيالمستقبل.

يتسنى للأطفال الذين تتراوح أعمارهم بين 8 سنوات وأكثر والأشخاص ذوي القدرات البدنية أو الحسية أو العقلية المنخفضة أو أولئك الذين لا يمتلكون الخبرة والمعرفة الكافيتين استخدام هذا الجهاز شريطة الإشراف عليهم أو إخبارهم بتعليمات الاستخدام الآمن للجهاز، وإدراك المخاطر التي ينطوي عليها استخدام الجهاز. وينبغي ألا يلعب الأطفال بهذا الجهاز، كما لا ينبغي أيضًا قيامهم بتنظيف الجهاز وإجراء عمليات صيانة المستخدم له دون إشراف.

في حالة تلف سلك الإمداد ، يجب استبداله من قبل الشركة المصنعة أو وكيل الخدمة التابع لها أو الأشخاص المؤهلين بشكل مشابه من أجل تجنب الخطر.

تعليمات إضافية للسلامة لشاحن البطارية

1. قبلالشحن،اقرأالتعليمات.
2. لاتقمبشحنالبطارية.
3. يرجى عدماستخدامأجهزهالشحنللعملعلى اجهزه غيرالتيتمتصميمهامنأجلها.
4. قبلالشحن،تأكدمنانالشاحنيطابقالتيارالمترددالمحلي.
5. للاستخدامفيالأماكنالمغلقة،أولاتعرضللأمطار.
6. يجبحمايةجهازالشحنمنالرطوبة.
7. لا تستخدم جهاز الشحن في الهواء الطلق.
8. لاتقللمنالاتصالاتمنالبطاريةأوالشاحن.
9. احترم قطبية "+/-" عند الشحن.
10. لاتفتحالوحدةويجب الاحتفاظ بها بعيداعنمتناولالأطفال.
11. لا تقومبشحنبطارياتالمصنعينالآخرينأوالبطاريات الغيرمناسبة.
12. ضمانوضعالاتصالبينشاحنالبطاريةوالبطاريةبشكلصحيحوعدمعرقلت همنقبلالهيئاتالأجنبية.
13. حافظ على فتحات شاحن البطارية خالية من الأجسام الغريبة ومحمية من الأوساخ والرطوبة. قم بتخزينها في مكان جاف وخال من الصقيع.
14. عند شحن البطاريات ، تأكد من أن شاحن البطارية في منطقة جيدة التهوية وبعيدًا عن المواد القابلة للاشتعال. يمكن أن تصبح البطاريات ساخنة أثناء الشحن. لا تشحن أي بطاريات فوق طاقتها. تأكد من عدم ترك البطاريات وأجهزة الشحن بدون إشراف أثناء الشحن.
15. لاتقمبأعادهشحنالبطارياتالغيرقابلهللشحن،لأنهايمكنانتكونأكثرحرارة.
16. يمكن الحصول على عمر أطول وأداء أفضل إذا تم شحن البطارية عندما تكون درجة حرارة الهواء بين 18 درجة مئوية و 24 درجة مئوية. لا تشحن مجموعة البطارية في درجات حرارة أقل من 0 درجة مئوية ، أو أعلى من 40 درجة مئوية. هذا مهم لأنه يمكن أن يمنع حدوث تلف خطير لحزمة البطارية.
17. لا تشحن سوى حزمة بطاريات من طراز مطابق مقدمة من الشركة المصنعة ومن الطرز ذاتها التي توصي بها الشركة المصنعة.

الرموز

اقرأ دليل المشغل.

تحذير

للاستخدامالداخليفقط

T 6.3A فتيل(صمامكهربائي)

عزلمزدوج

المحطة الموجبة

المحطة السالبة

يجب عدم التخلص من نفايات المنتجات الكهربائية مع النفايات المنزلية. يُرجى إعادة التدوير في الأماكن المخصصة لإعادة التدوير. ارجع إلى السلطات المحلية أو بائع التجزئة للحصول على نصائح بخصوص إعادة التدوير.

AR

www.catpowertools.com

©2023 Caterpillar. CAT, CATERPILLAR, their respective logos, "Caterpillar Yellow," the "Power Edge" trade dress as well as corporate and product identity used herein, are trademarks of Caterpillar and may not be used without permission. Positec Group Limited,a licensee of Caterpillar Inc

AR01704201