Ordering spares / Ersatzteil - Regelung / Pièces de rechange / Parti di ricambio / Lista de recambios / Onderdelen bestellen (NL/B) **/ Κωδικοί Ανταλλακτικών / Bestilling af reservedele / Beställning av reservdelar / Bestilling av reservedeler / Резервни части / Запчасти / Części zapasowe / Piese de schimb / Rendelhető alkatrészek / Запасні частини / Резервни делови / Резервни делови / Atsarginių dalių / Tellitavad varuosad / Rezerves daļas / Náhradní díly / Náhradné diely / Yedek parça siparişi / Nadomestni deli**

XX = AA, AD, ...

1 - B 961564 XX
3 - B 964696 NU
4 - B 964697 XX
5 - B 961474 NU
6 - B 961480 NU
8 - A 960537 XX
9 - B 960486 XX
10 - B 960167 XX
11 - A 960944 NU
12 - B 964701 NU
13 - A 963449 NU
14 - A 963777 AT
14a - B 960845 NU
15 - B 1364 XX
16 - A 963173 NU
17 - B 9467 XX

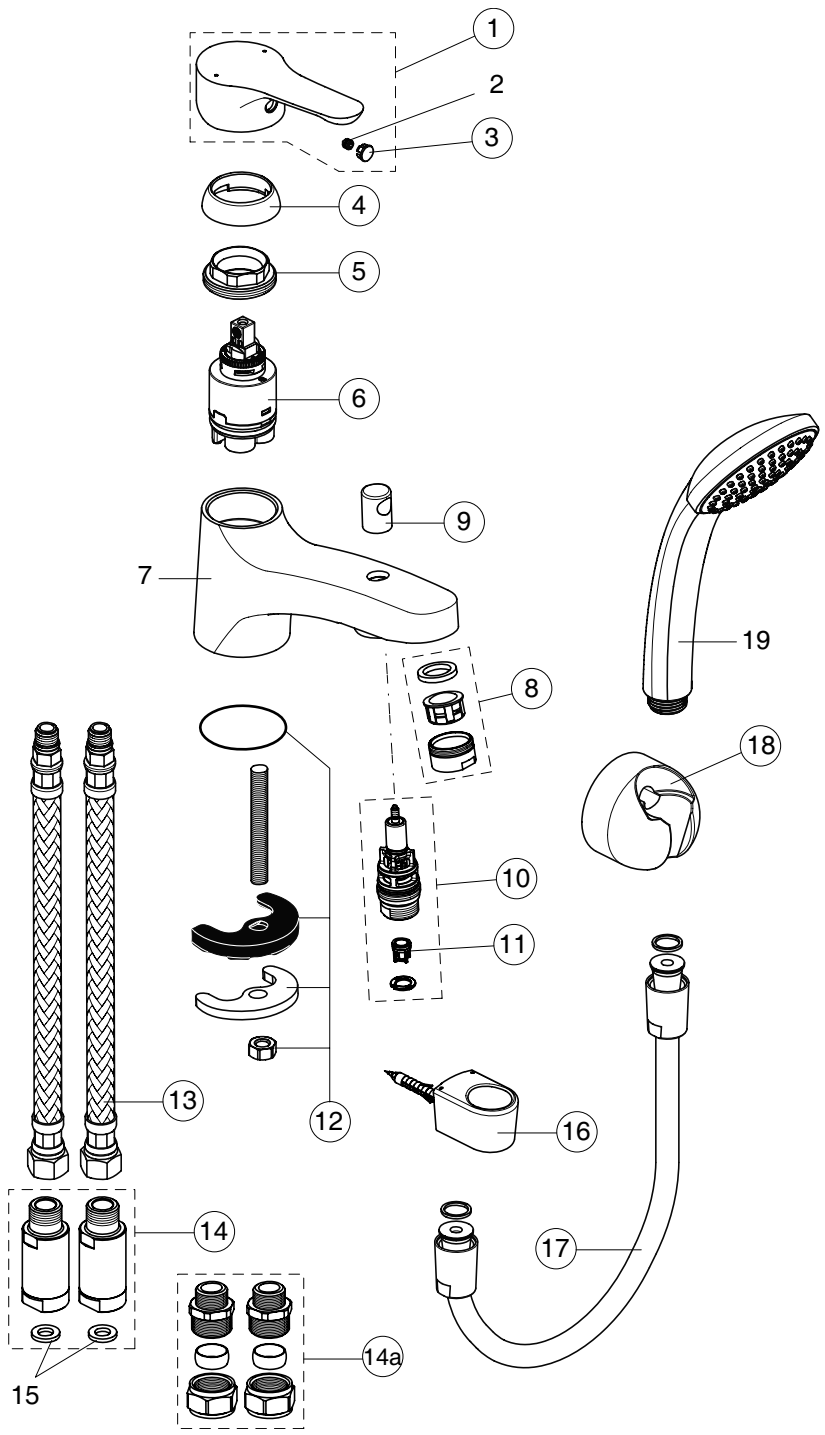

ALPHA

03.2019 / B665961

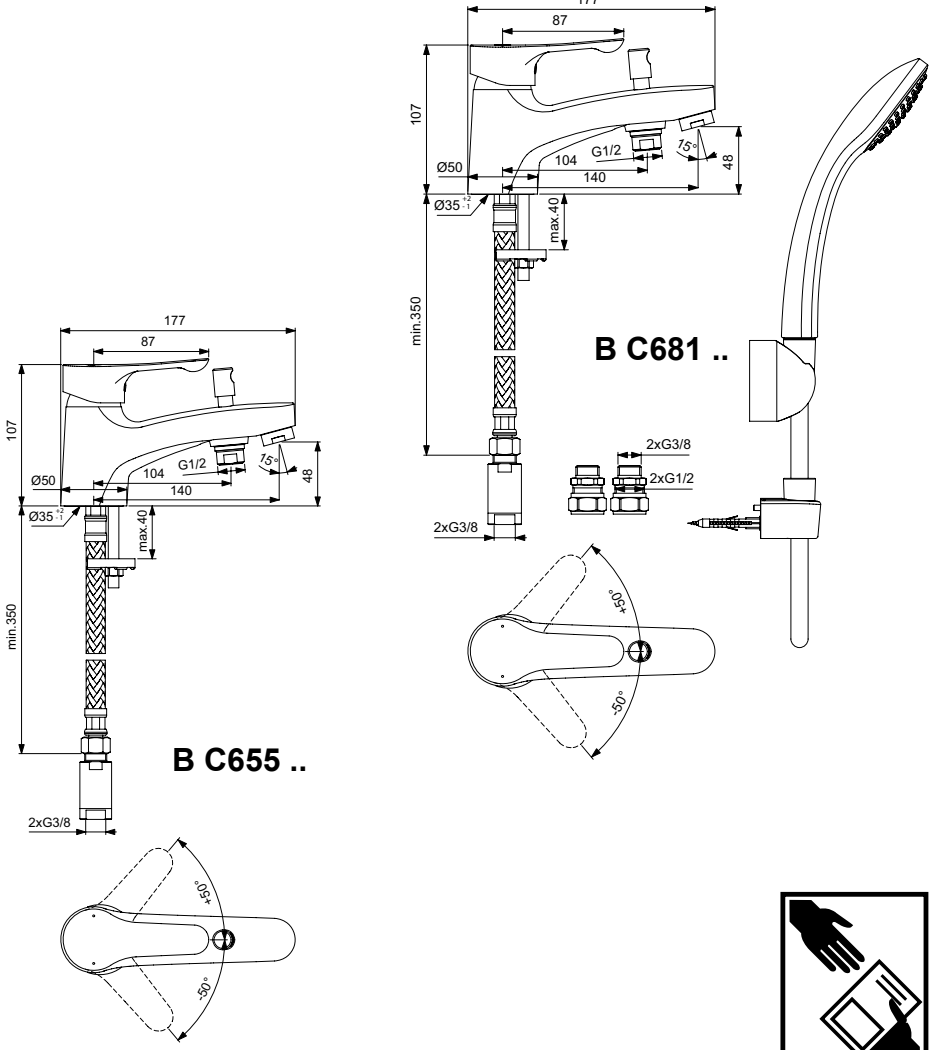

Ideal Standard International NV
Corporate Village – Gent Building
Da Vincilaan 2
1935 Zaventem
Belgium
http://www.idealstandardinternational.com

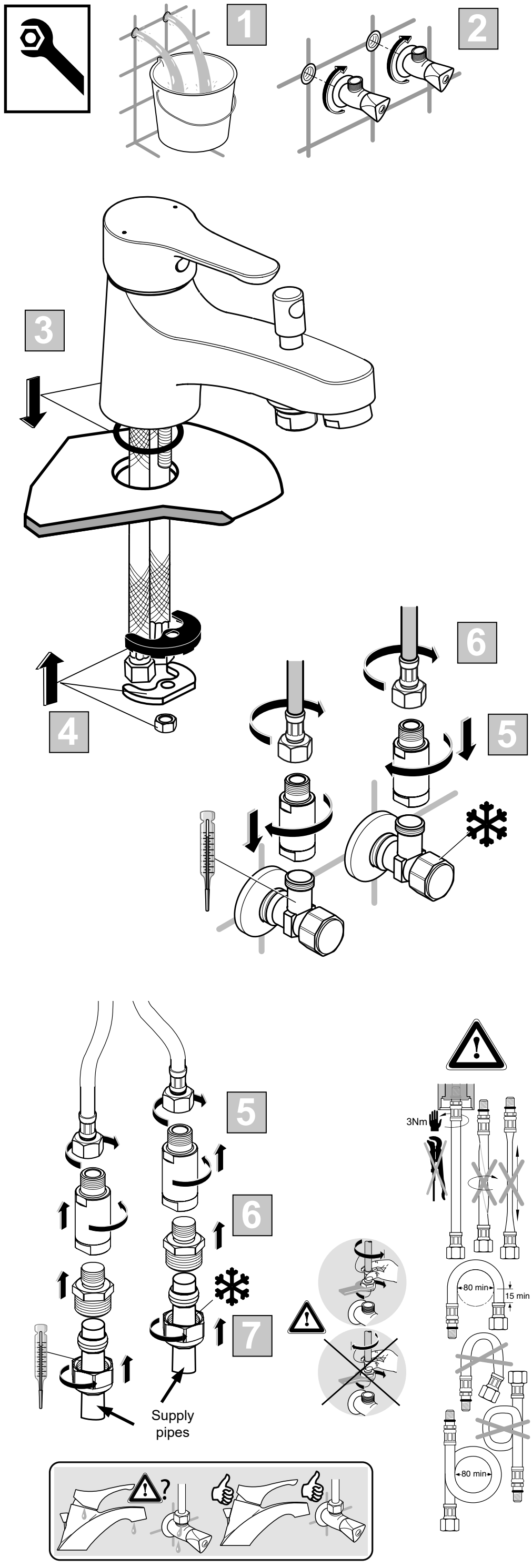

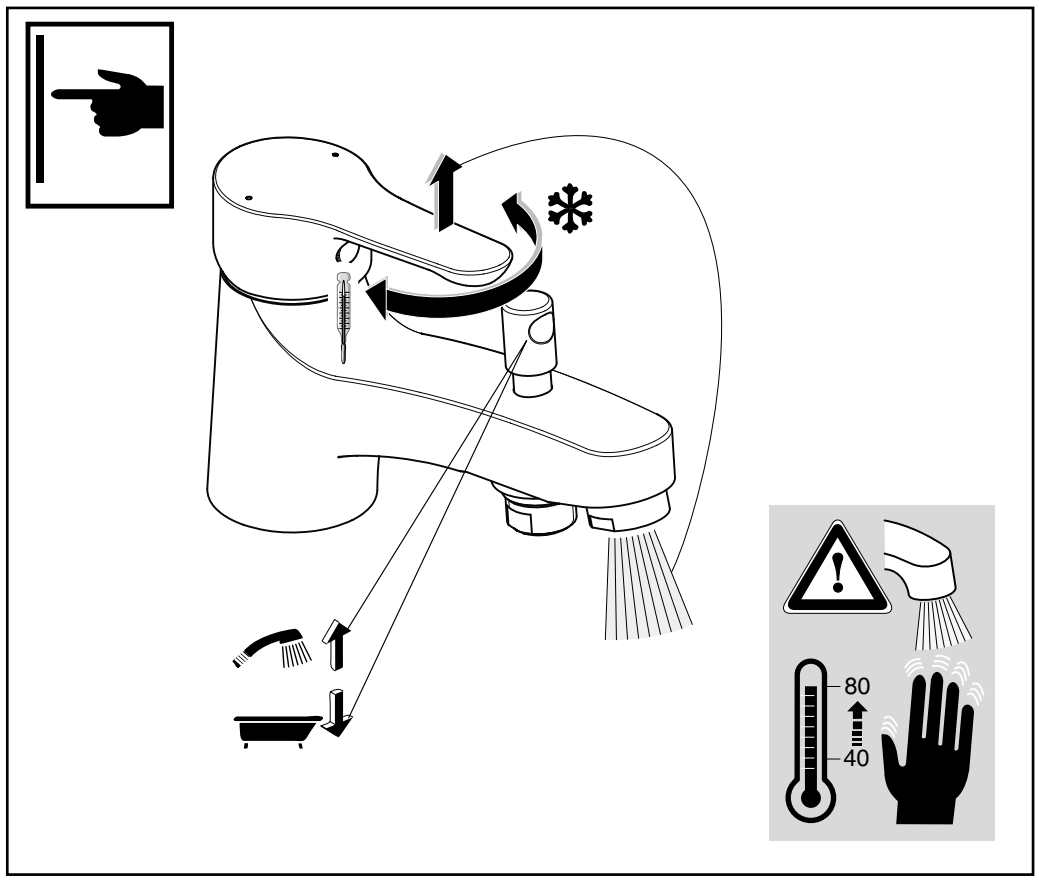
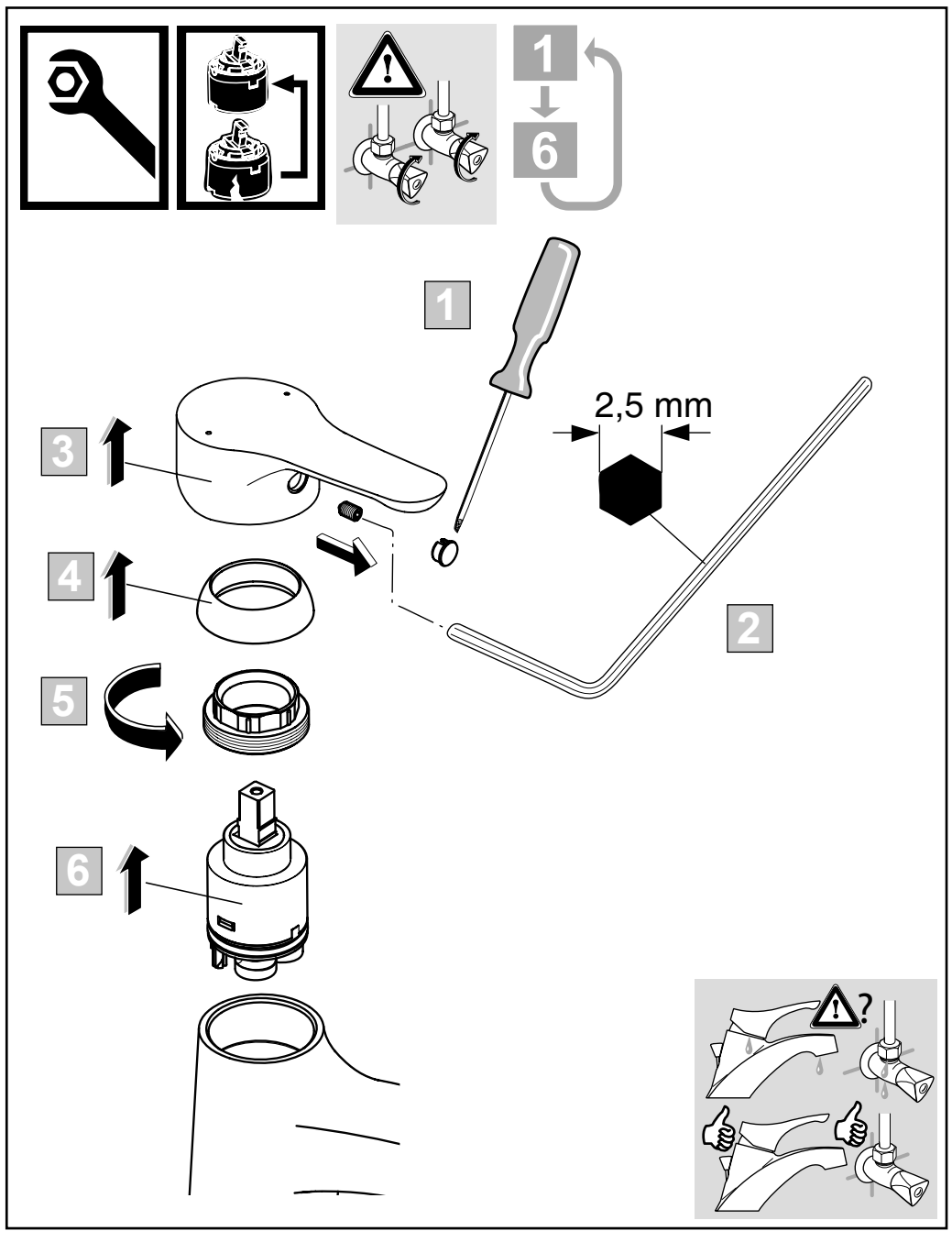
P	bar	0,5 MAX. 10	1 5	Q (3 bar)
T	°C	MAX. 80	40 65	l/min 15 8